РОССИЯ

ОАО «ЧУВАШТОРГТЕХНИКА»



КОМПЛЕКТ СОЕДИНИТЕЛЬНЫЙ

ТИПА КСП6-12П и КСП6-13П

ПАСПОРТ

(инструкция по сборке)

ЧЕБОКСАРЫ 2014

1. НАЗНАЧЕНИЕ

Комплект соединительный КСП6-12П и КСП6-13П (далее КСП) предназначен для фиксации между собой следующих изделий:

КПП-4-12П - ПКА6-12П или ПКА6-13П

На предприятии действует сертифицированная система менеджмента качества в соответствии требованиям ИСО 9001:2008 . Регистрационный номер сертификата 73 100 2188 от 17.01.2014 по 29.12.2016.

2. ТЕХНИЧЕСКИЕ ХАРАКТЕРИСТИКИ

Основные параметры КСП должны соответствовать значениям, указанным в таблице 1.

Таблица 1

№ п/п	Наименование параметра	Величина	
		КСП-12П	КСП-13П
1	Допустимая нагрузка на КСП, кг	100	
2	Габаритные размеры, мм, не более длина ширина высота	 520 670 95	
3	Масса, кг, не более	3	

3. КОМПЛЕКТ ПОСТАВКИ

3.1 Комплектность приведена в таблице 2.

Таблица 2

		КСП-12П	КСП-13П
1	Балка КСП-12П.28181.02.001 (с гайкой-заклепкой М5 и М6)	1	
2	Балка КСП-12П.28181.02.001-01 (с гайкой-заклепкой М5 и М6)	1	
3	Отбойник КСП-12П.28181.01.000СБ	1	
4	Стойка (вкручены в гайку-заклепку М6)	4	
5	Винт М5-6gх10 (внутрен. шестигр., нерж.)	4	
6	Труба 22х1,5 L=675 мм	1	-
7	Патрубок 21-21 ПКА6-11ПМ.1626.00.03.003	1	-
8	Кронштейн КСП-12П.28181.00.006	1	-
9	Хомут 21-35	2	-
10	Винт самонарезной	1	-
11	Пакет «Zip-Lock» 25х30	1	
12	Упаковка картонная	1	
13	Паспорт (инструкция по сборке)	1	

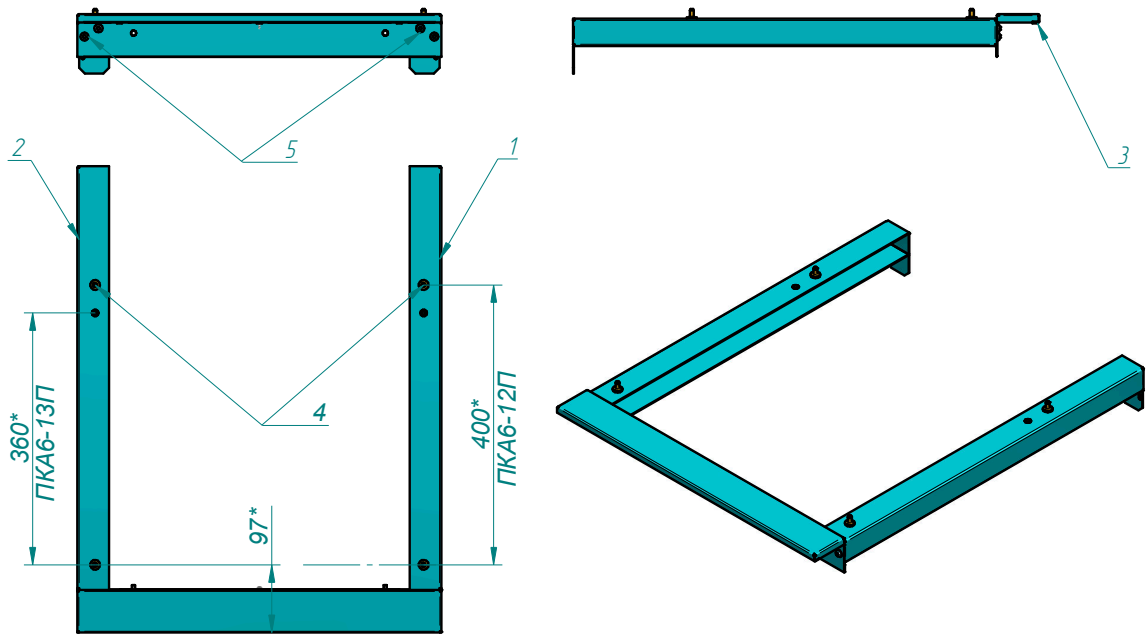

Рис.1 Схема сборки КСП6-12П и КСП6-13П

4. ИНСТРУКЦИЯ ПО СБОРКЕ

КСП поставляется в разобранном виде. Для приведения ее в рабочее состояние необходимо произвести сборку согласно нижеприведенной последовательности, предварительно сняв защитную пленку со всех деталей.

Для удобства монтажа положите комплектующие на горизонтальную поверхность. Возьмите "Отбойник" поз.3 и с помощью четырех винтов поз.5 присоедините его к "Балке" поз. 1 и 2.

Далее если на КСП устанавливается изделие ПКА6-12П, то необходимо выдержать размер 400мм (размер выдерживается путем перестановки-выкручивания двух "Стоек" поз. 4). Если же у вас изделие ПКА6-13П, то необходимо выдержать размер 360мм. (см. Рис.1)

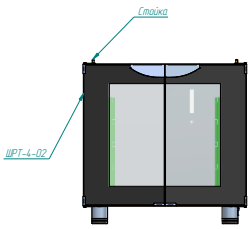

Рис.2

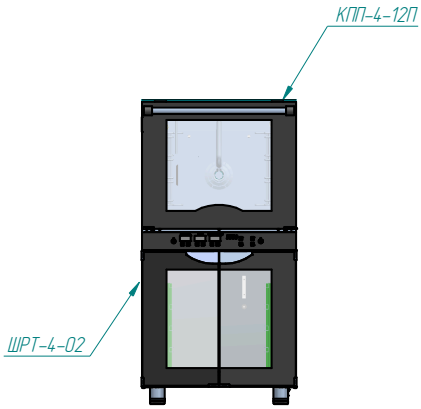

Рис.3

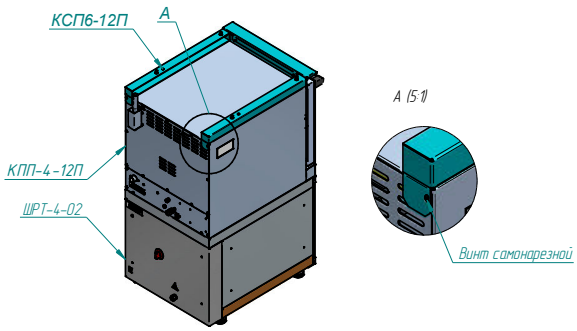

Рис.4

Монтаж "колонны" осуществить следующим образом:

- установите шкаф расстоечный ШРТ-4-02 (см. Рис.2);

Внимание: выставить ШРТ-4-02 по уровню (горизонталь-вертикаль) путем регулировки ножек.

- на "Крышу" ШРТ-4-02 установить конвекционную печь КПП-4-12П (предварительно выкрутив четыре ножки см. Рис.3);

Внимание: после выкручивания 4 ножек на "Дне" КПП-4-12П остались расклепанные гайки-заклепки М8 (необходимо совместить 4 отв. М8 со "Стойками" находящимися на крыше ШРТ-4-02).

- на конвекционную печь КПП-4-12П установить комплект соединительный КСП6-12П;

Внимание:(для фиксации КСП-12П или КСП-13П выкрутить 2 верхних винта из задней стенки КПП-4-12П см. Рис.4). В дальнейшем винты закрутить обратно.

- на КСП6-12П или КСП6-13П установить ПКА6-12П или ПКА6-13П (предварительно выкрутив четыре ножки);

Внимание: на изделии КСП выберите необходимое меж осевое расстояние "Стоек" см. п.4)

5. Общий вид "колонны" в сборе (для изделия ПКА6-12П).

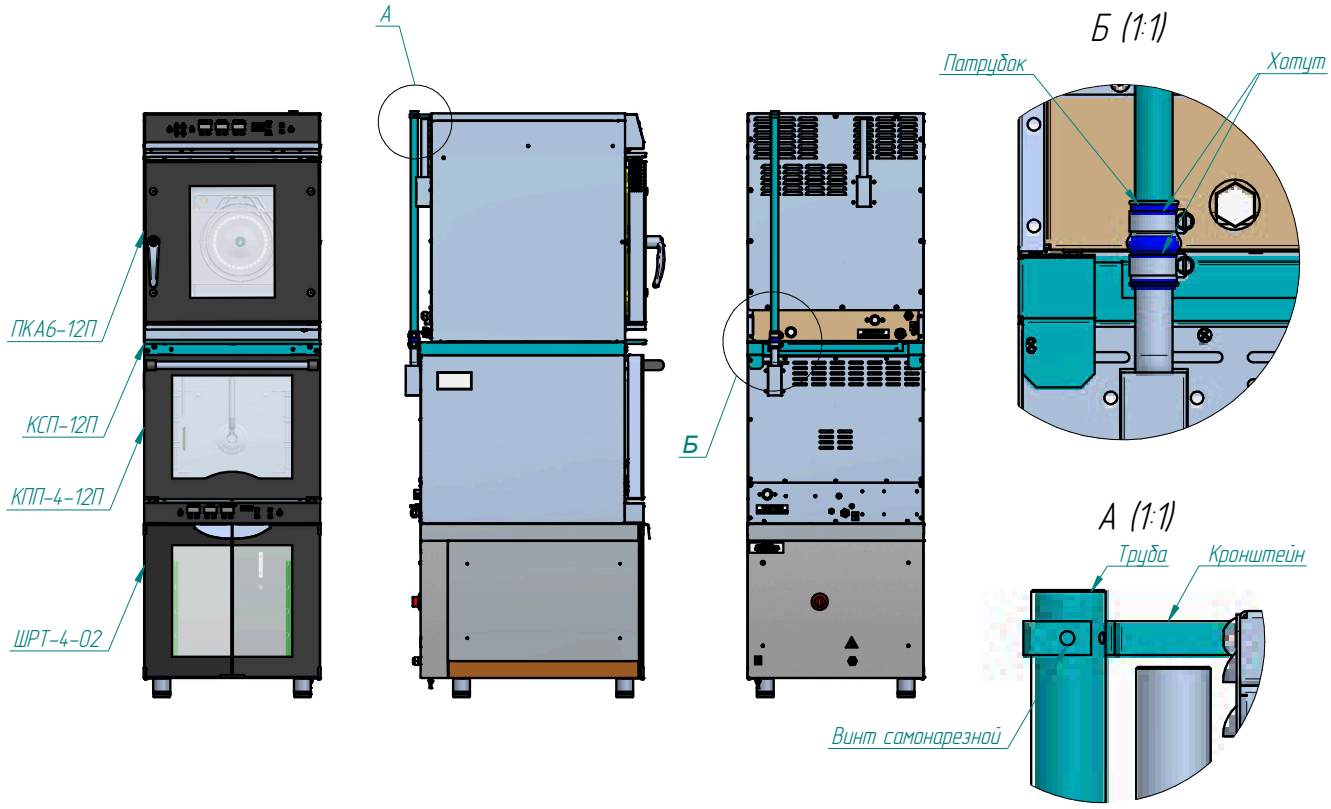

Общий вид "колонны" в сборе (для изделия ПКА6-13П)

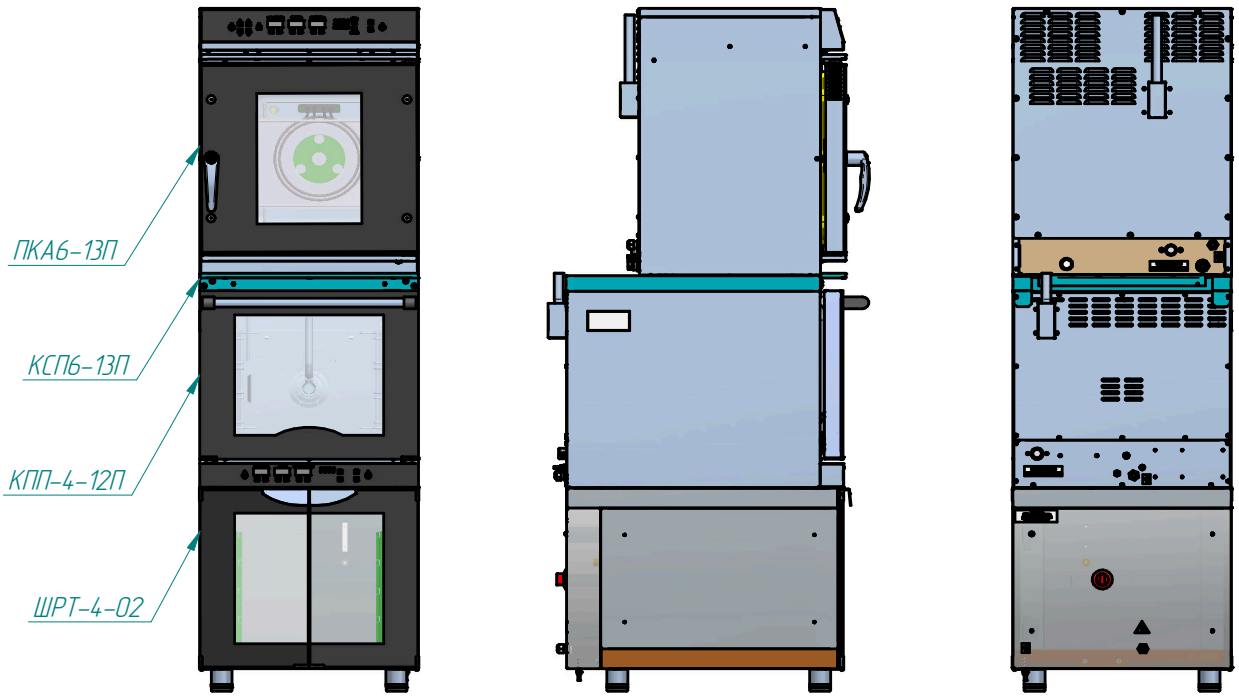

6 СВИДЕТЕЛЬСТВО О ПРИЕМКЕ

Комплект соединительный КСП6-12П или КСП6-13П (нужное подчеркнуть)

Дата выпуска _____

_____

личные подписи (оттиски личных клейм) должностных лиц предприятия, ответственных за приемку изделия

7 СВИДЕТЕЛЬСТВО О КОНСЕРВАЦИИ

Комплект соединительный КСП-12П или КСП6-13П (нужное подчеркнуть) подвергнута на ОАО «Чувашторгтехника» консервации согласно требованиям ГОСТ 9.014.

Дата консервации _____

Консервацию произвел _____
(подпись)

Изделие после консервации принял _____
(подпись)

8 СВИДЕТЕЛЬСТВО ОБ УПАКОВКЕ

Комплект соединительный КСП-12П или КСП-13П (нужное подчеркнуть) упакована ОАО «Чувашторгтехника» согласно требованиям, предусмотренным конструкторской документацией.

Дата упаковки _____ М. П.
(подпись)

Упаковку произвел _____
(подпись)

Изделие после упаковки принял _____
(подпись)

9 ГАРАНТИИ ИЗГОТОВИТЕЛЯ

Гарантийный срок эксплуатации КСП - 1 год со дня ввода в эксплуатацию.

Гарантийный срок хранения 1 год со дня изготовления.

Срок службы подставки – 10 лет.

В течение гарантийного срока предприятие-изготовитель гарантирует безвозмездное устранение выявленных дефектов изготовления и замену вышедших из строя составных частей КСП, произошедших не по вине потребителя, при соблюдении потребителем условий транспортирования, хранения и эксплуатации изделия.

Гарантия не распространяется на случаи, когда КСП вышла из строя по вине потребителя в результате несоблюдения требований, указанных в паспорте.

10 СВЕДЕНИЯ О РЕКЛАМАЦИЯХ

Рекламации предприятию-изготовителю предъявляются потребителем в порядке и сроки, предусмотренные Федеральным законом «О защите прав потребителей» от 09.01.1996 г. с изменениями и дополнениями от 17.12.1999, 30.12.2001, 22.08.2004, 02.10.2004. 21.12.2004, 27.07.2006, 16.10.2006, 25.11.2006, 25.10.2007, 23.07.2008 г., Гражданским кодексом РФ (части первая от 30.11.1994 г. № 51-ФЗ, вторая от 26.01.1996 г. № 14-ФЗ, третья от 26.11.2001 г. №146-ФЗ, четвертая от 18.12.2006 г. № 230-ФЗ) с изменениями и дополнениями от 26.12, 20.02, 12.08. 1996 г., 24.10.1997 г., 08.07, 17.12.1999 г., 16.04, 15.05, 26.11.2001 г., 21.03,14.11, 26.11. 2002 г., 10.01, 26.03, 11.11, 23.12.2003 г., 29.06, 29.07, 02.12, 29.12, 30.12.2004 г., 21.03, 09.05, 02.07, 18.07, 21.07.2005 г., 03.01, 10.01, 02.02, 03.06, 30.06, 27.07, 03.10, 04.12, 18.12, 29.12, 30.12.2006 г., 26.01, 05.02, 20.04, 26.06, 19.07, 24.07, 02.10, 25.10, 04.11, 29.11, 01.12, 06.12.2007 г., 24.04, 29.04, 13.05, 30.06, 14.07, 22.07, 23.07, 08.07, 08.11, 25.12, 30.12.2008 г., 09.02.2009 г., а также Постановлением Правительства РФ от 19.01.1998 г. № 55 «Об утверждении Правил продажи отдельных видов товаров, перечня товаров длительного пользования, на которые не распространяются требования покупателя о безвозмездном предоставлении ему на период ремонта или замены аналогичного товара, и перечня непродовольственных товаров надлежащего качества, не подлежащих возврату или обмену на аналогичный товар других размера, формы, габарита, фасона, расцветки или комплектации» (с изменениями от 20.10.1998 г., 02.10.1999 г., 06.02.2002 г., 12.07.2003 г., 01.02.2005 г., 08.02, 23.05, 15.12. 2006 г., 27.03.2007 г., 27.01.2009 г.).

Рекламации направлять по адресу:
Чувашская Республика,
г. Чебоксары,
Базовый проезд, 28.
Тел./факс: (8352) 56-06-26, 56-06-85.

Тел. горячей линии (срочная телефонная техническая поддержка) - (8352) 24-03-11

11 СВЕДЕНИЯ ОБ УТИЛИЗАЦИИ

При подготовке и отправке КСП на утилизацию необходимо разобрать и рассортировать составные части подставки по материалам, из которых они изготовлены.

ВНИМАНИЕ! Конструкция КСП постоянно совершенствуется, поэтому возможны незначительные изменения, не отраженные в настоящем паспорте.