TATRA

TIM.2504G.A



- Климатический класс
- Легкая очистка воздушного фильтра
- Система распыления воды
- Эргономичная ручка
- Воздушное охлаждение
- Термоизоляция
- Лёгкая очистка
- Ремонтный комплект с дренажным насосом
- Антибактериальное покрытие
- Бесшумная работа
- Электронное управление
- Вместительный бункер

Производительность кг/24ч	22 кг
Бункер	4 кг
Система охлаждения	Воздушная
Хладагент	R134a
Напряжение	230 В ~ 50 Гц (60 Гц опция)
Мощность	400 Вт
Предохранитель	10 А
Корпус	ASIS 304 SS Scotch Brite
Габариты д*ш*в (мм)	355 * 435 * 590
Размер упаковки д*ш*в (мм)	411 * 495 * 765
Вес	27,5 Кг

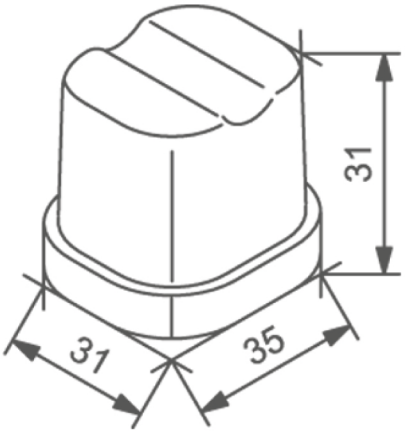

18 гр

18 шт/цикл

TATRA

TIM.2504G.A

Габариты

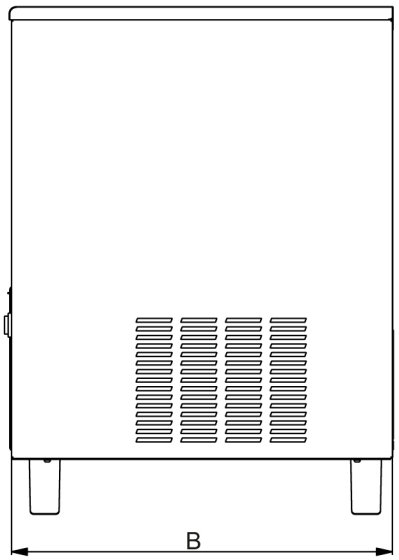

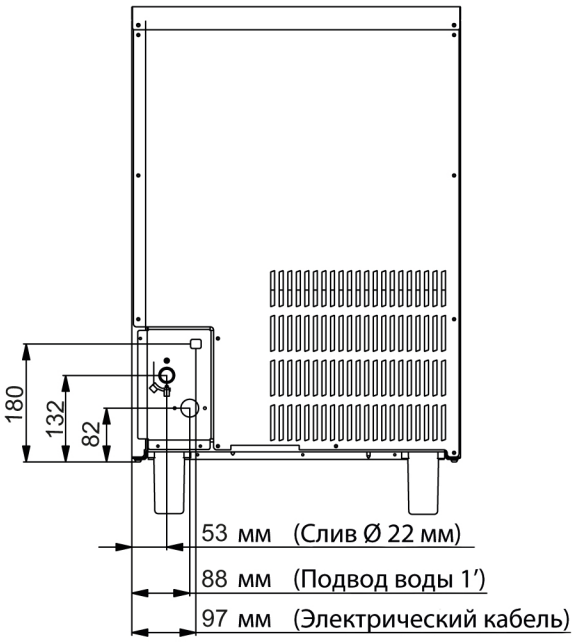

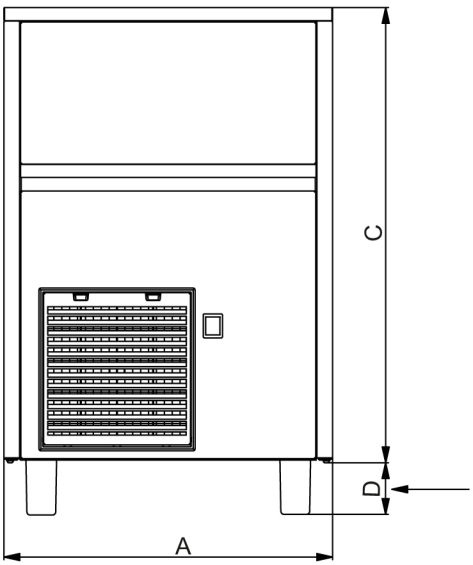

Арт	A (мм)	B (мм)	C (мм)	D (мм)	Вес
TIM.2504G.A	355	434	590	D2	26 кг
TIM.3516G.A	500	580	690	D1	38 кг
TIM.5028G.A	500	580	800	D1-D2	45 кг
TIM.7040G.A	738	600	822	D1-D2	75 кг
TIM.8540G.A	738	600	822	D1-D2	85 кг

Опционально	D (мм)	
Большие регулируемые ножки	D1	78,5
Малые регулируемые ножки	D2	10

Подключение

①	Подвод воды	1'
②	Слив	22 мм
③	Давление	Мин. 1 бар / Макс. 5 бар

Вместимость бункера

Темп. воздуха °C	Температура воды °C			
	10°	15°	20°	30°
10°	*115%*	*110%*	*105%*	*90%*
20°	*105%*	*100%*	*90%*	*80%*
30°	*80%*	*70%*	*65%*	*50%*
40°	*70%*	*60%*	*55%*	*45%*