POLAIR

ПРОЕКТ:	
МОДЕЛЬ:	DM107-S версия 2.0
КОЛИЧЕСТВО:	
СОГЛАСОВАНИЕ:	
ДАТА:	24.06.2024

АО «Полаир-Недвижимость»
425000, Республика Марий Эл,
г. Волжск, ул. Промбаза, 1
помещение 6, этаж 1, литер-А3
www.polair.com

DM107-S версия 2.0

Рекомендованная розничная цена: 95 500 руб.



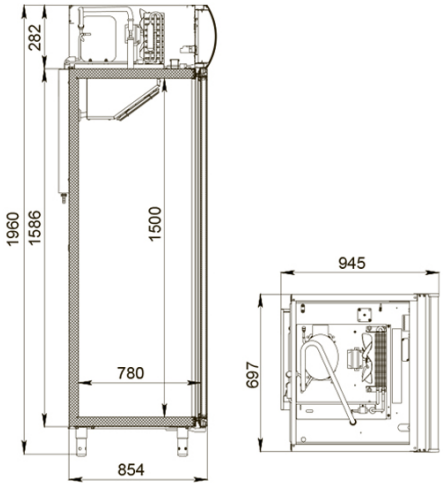

Технические характеристики

Объем, л:	700
Температурный режим, °С:	+1…+10
Тип шкафа:	Среднетемпературный
Условия окружающей среды (t,°С,/вл-сть, %):	до +32/до 60
Материал обшивок корпуса шкафа:	Окрашенная оцинкованная сталь
Размеры:	697x945x1960
Тип дверей:	Стеклянные распашные
Группа оборудования:	Profi
Серия шкафов:	Standard
Толщина стенки корпуса, мм:	43
Расположение агрегата:	верхнее расположение
Объем, л:	700
Система электропитания, В/Гц:	230/50
Потребляемая мощность, Вт, не более:	400
Расход электроэнергии в сутки, кВт/ч, не более:	3
Хладагент:	R290

Размер полки, мм:	595x650
Кол-во полок:	5
Подсветка:	LED, вертикальная
Тип оттайки:	автоматическая с системой испарения конденсата
Терморегулятор:	электронный блок управления

Производитель оставляет за собой право вносить изменения, принципиально не влияющие на эксплуатационные свойства оборудования, без предварительного уведомления.