1 ОБЩАЯ ИНФОРМАЦИЯ 5

1.1 Общая информация о руководстве и порядок обращения к нему 5
1.2 Символы, используемые в руководстве 5
1.3 Предупреждения для покупателя 6
1.4 Контактная информация производителя 6
1.5 Инструкции для подачи запроса на проведение работ 6
1.6 Гарантия 7
1.7 Примененные директивы 7

2 ИДЕНТИФИКАЦИОННЫЕ ДАННЫЕ И ТЕХНИЧЕСКИЕ ХАРАКТЕРИСТИКИ 8

2.1 Введение 8
2.2 Обозначение устройства 8
2.3 Основные части кофемолки с дозатором 9
2.4 Назначение 10
2.5 Модели и технические характеристики серии XGi 10
2.6 Шум 12

3 БЕЗОПАСНОСТЬ 12

3.1 Общая информация 12
3.2 Разумно предсказуемое неправильное использование 12
3.3 Меры предосторожности для обеспечения правильного безопасного использования 13
3.4 Предохранительные устройства, применяемые на кофемолке с дозатором 14
3.5 Остаточные риски 15
3.6 Предупреждающие наклейки на устройстве 16

4 УСТАНОВКА 16

4.1 Хранение 16
4.2 Выбор точки установки 17
4.3 Распаковка и перемещение оборудования 17
4.4 Установка и подключение к электросети 18

5 ИСПОЛЬЗОВАНИЕ КОФЕМОЛКИ С ДОЗАТОРОМ 19

5.1 Управление машиной 19
5.1.1 Выключатель 19
5.2 Подготовка к использованию кофемолки 20
5.3 Процедура «Первый запуск» 21
5.4 Панель управления 23
5.4.1 Главная страница 24
5.4.2 Отключение/подключение автоматической системы взвешивания XGi 27
5.4.2.1 Отключение автоматической системы взвешивания XGi 27

5.4.2.2 Подключение автоматической системы взвешивания XGi 27
5.4.3 Меню настроек 28
5.4.3.1 Изменение массы помола 30
5.4.3.2 Отображение массы порций 30
5.4.3.3 Изменение времени порции 31
5.4.3.4 Отображение времени помола 31
5.4.3.5 Показать статистику 32
5.4.3.6 Отображение тройной порции 32
5.4.3.7 Система XGi 33
5.4.3.8 Первый запуск 33
5.4.3.9 Яркость дисплея 34
5.4.3.10 Внешний вид экрана 34
5.4.3.11 Экранная заставка 35
5.4.3.12 Язык 35
5.4.3.13 Дата и время 36
5.4.3.14 Информация 36
5.4.3.15 Сброс массы порции 37
5.4.3.16 Пароль администратора 38
5.5 Регулировка степени помола 39
5.6 Автокалибровка системы XGi 39
5.7 Выдача порций 40

6 ТЕХНИЧЕСКОЕ ОБСЛУЖИВАНИЕ КОФЕМОЛКИ С ДОЗАТОРОМ 41

6.1 Текущее обслуживание 41
6.1.1 Очистка прибора 42
6.1.2 Проверка состояния шнура питания 44
6.1.3 Тщательная очистка жерновов 45
6.1.4 Отключение кофемолки на длительный срок 45
6.1.5 Замена жерновов 46
6.2 Экстренное техобслуживание 46

7 НЕИСПРАВНОСТИ - ПРИЧИНЫ - СПОСОБЫ УСТРАНЕНИЯ 47

8 ЗАКАЗ ЗАПЧАСТЕЙ 51

1 ОБЩАЯ ИНФОРМАЦИЯ

1.1 Общая информация о руководстве и порядок обращения к нему

Перед установкой и первым использованием электронной кофемолки с дозатором внимательно прочитайте данное руководство по эксплуатации Fiorenzato M.C. S.r.l.

Настоящее руководство по эксплуатации составлено в соответствии с положениями Директивы 2006/42/EC и содержит всю полезную информацию для конечного пользователя по установке, настройке и использованию электронной кофемолки с дозатором производства компании Fiorenzato M.C. S.r.l.

Перед установкой и использованием кофемолки с дозатором необходимо полностью прочитать и понять содержание данного руководства, а также хранить и поддерживать его в хорошем состоянии для дальнейшего использования.

Содержащиеся в данной документации изображения, данные, тексты и описания являются собственностью компании Fiorenzato M.C. S.r.l. и отражают состояние техники на момент выпуска кофемолки на рынок.

Компания Fiorenzato M.C. S.r.l. всегда ищет новые решения для совершенствования своей продукции и поэтому оставляет за собой право вносить с течением времени изменения в кофемолку с дозатором и соответствующую документацию, не считая уже проданную продукцию неадекватной и/или устаревшей.

Общий указатель позволяет легко найти интересующую тему, а ряд информационных символов обращает внимание пользователя на содержание, представляющее особый интерес для его собственной безопасности и правильного использования кофемолки с дозатором.

1.2 Символы, используемые в руководстве

ПРЕДУПРЕЖДЕНИЕ - ОБРАТИТЬ ВНИМАНИЕ! Указывает предупреждение или важное замечание, относящееся к конкретным функциям, и/или полезную информацию для пользователя. Обратите внимание на параграфы, отмеченные этим символом.

ОБЩАЯ ОПАСНОСТЬ - ВНИМАНИЕ! Общий знак опасности. Текст, отмеченный этим символом, указывает на то, что несоблюдение приведенных инструкций может привести к повреждению машины и/или опасности травмирования пользователя.

ОБОРУДОВАНИЕ ПОД НАПРЯЖЕНИЕМ - ВНИМАНИЕ! Текст, отмеченный этим символом, указывает на возможный риск поражения электрическим током. Обратите внимание на приведенные указания.

ОПЕРАЦИЯ, КОТОРАЯ ДОЛЖНА ВЫПОЛНЯТЬСЯ УПОЛНОМОЧЕННЫМИ ТЕХНИЧЕСКИМИ СПЕЦИАЛИСТАМИ: Текст, отмеченный этим символом, означает, что описанные действия должны выполняться специалистом (сервисной службой).

1.3 Предупреждения для покупателя

Данное руководство, как и Декларация соответствия ЕС, является неотъемлемой частью вашей кофемолки с дозатором, поэтому оно должно бережно храниться, предоставляться всем пользователям и сопровождать машину при ее перемещении или перепродаже третьим лицам.

В случае утери и/или порчи данной документации копию можно заказать у производителя, указав код руководства, приведенный на задней обложке.

Прежде чем разрешить другому пользователю пользоваться кофемолкой с дозатором, убедитесь, что он прочитал и понял содержание данного руководства.

Данное руководство содержит все указания и процедуры по использованию, которые при правильном соблюдении позволяют безопасно работать, не причиняя вреда себе и машине.

Покупатель обязан провести соответствующее обучение по использованию и обслуживанию кофемолки для персонала, ответственного за ее использование.

Покупатель и все пользователи кофемолки должны тщательно соблюдать все специальные предупреждения, содержащиеся в данном руководстве.

1.4 Контактная информация производителя

По всем вопросам просим обращаться в Fiorenzato M.C. S.r.l. по следующему адресу:

Fiorenzato M.C. S.r.l.
Via Rivale, 18 - Santa Maria di Sala (VE) - ITALY
Тел. +39/049 628716 - Факс +39/049 8956200
info@fiorenzato.it - www.fiorenzato.it

1.5 Инструкции для подачи запроса на проведение работ

Для получения технической помощи по машине пользователь должен обязательно обращаться к дилеру, у которого он приобрел оборудование. Для получения дополнительной информации или разъяснений относительно использования и/или обслуживания кофемолки с дозатором, пожалуйста, свяжитесь с **Fiorenzato M.C. S.r.l.** по вышеуказанному адресу.

1.6 Гарантия

Fiorenzato M.C. S.r.l. предоставляет на свою продукцию гарантию сроком на 24 месяца с даты выставления счета-фактуры компанией Fiorenzato M.C. S.r.l.

В течение гарантийного срока производитель обязуется бесплатно отремонтировать или заменить любые детали и/или компоненты, изначально неисправные из-за производственных дефектов.

Гарантия на изделие утрачивает силу, если:

- Не были соблюдены предупреждения/инструкции, приведенные в данном руководстве.
- Операции по текущему техническому обслуживанию и очистке машины не выполнялись пользователем, соответствующим образом обученным правильному порядку их выполнения.
- Любые ремонтные работы выполнялись неквалифицированным персоналом или персоналом, не уполномоченным производителем.
- Изделие используется в целях, отличных от указанных в данном руководстве.
- Любые замены производились с использованием неоригинальных запасных частей (обратите внимание, что замена неоригинальными деталями, помимо аннулирования гарантии, также аннулирует «Декларацию соответствия», которая прилагается к прибору.
- Гарантия аннулируется в случае повреждения прибора, вызванного: небрежным обращением, установкой и/или использованием не в соответствии с инструкциями данного руководства, некачественным обслуживанием (чисткой), повреждением, вызванным молнией и другими атмосферными явлениями, неправильным электропитанием, перенапряжением и сверхтоками.

1.7 Примененные директивы

Все кофемолки с дозатором производства компании Fiorenzato M.C. S.r.l. были разработаны и изготовлены в соответствии с основными требованиями следующих директив ЕС:

- 2006/42/EC [*Директива по машинному оборудованию*].
- 2014/35/EC [*Директива по низкому напряжению*].
- 2014/30/EC [*Директива по электромагнитной совместимости*].
- 2011/65/EC [*Директива RoHS*].
- 2015/863/EC [*Делегированная директива RoHS*].
- 2012/19/EC [*Директива об отходах электрического и электронного оборудования (WEEE)*].

2 ИДЕНТИФИКАЦИОННЫЕ ДАННЫЕ И ТЕХНИЧЕСКИЕ ХАРАКТЕРИСТИКИ

2.1 Введение

Приготовление кофе - это искусство, и для того, чтобы досконально изучить его секреты, необходимо следовать точным правилам. Формула идеальной чашки кофе эспрессо на самом деле очень сложна, и роль, которую играет оборудование, чрезвычайно важна. Для оптимального успеха и бесспорного качества необходимо правильное сочетание трех элементов:

- Ценная смесь.
- Соответствующее использование имеющегося оборудования.
- Мастерство и профессионализм тех, кто его готовит. Чтобы насладиться хорошим кофе, вопреки распространенному мнению, недостаточно просто выбрать определенную смесь.

Опыт и мастерство оператора в соблюдении правильных процедур приготовления напитка и использовании соответствующего оборудования вносят большой вклад в создание маленького шедевра. Именно поэтому профессионалы придают такое большое значение эспрессо-машине и кофемолке. Хорошее знание этих инструментов, поддержание их в полной работоспособности и максимальное использование предоставляемых ими возможностей - это то мастерство, которым обладают настоящие мастера приготовления кофе. Качество хорошего эспрессо зависит от ряда операций, среди которых важную роль играет помол. Таким образом, кофемолка с дозатором является для работника одним из базовых инструментов, структура которого должна соответствовать определенным характеристикам: устойчивости, прочности и функциональности, которым полностью удовлетворяют все кофемолки с дозатором производства **Fiorenzato M.C. S.r.l.**.

2.2 Обозначение устройства

На левой стороне всех кофемолок производства Fiorenzato M.C. S.r.l. прикреплена идентификационная табличка, на которой всегда указываются следующие данные:

- Название компании Fiorenzato M.C. S.r.l.
- Маркировка CE и год изготовления.
- Другие знаки сертификации.
- Модель и серийный номер.
- Мощность прибора.
- Требуемое напряжение и частота электропитания.



2.3 Основные части кофемолки с дозатором

Кофемолки с дозатором состоят из корпуса со всеми необходимыми устройствами для помола кофе и загрузочного бункера сверху для подачи подлежащих помолу обжаренных кофейных зерен.

Со ссылкой на Рис. 1, все кофемолки с дозатором серии XG*i* состоят из следующих основных частей:

1	Крышка бункера
2	Бункер для кофейных зерен
3	Заслонка на бункере
4	Рычаг блокировки круглой гайки с микровыключателем
5	Круглая гайка для регулирования степени помола
6	Панель управления
7	Дисплей интерфейса машина/пользователь
8	Съемная трубка для отвода молотого кофе
9	Вилка стакана фильтра
10	Выключатель включения/ выключения машины
11	Крышка для защиты весов
12	Пластина для предупреждения комкования
13	Охлаждающий вентилятор (только в мод. «EVO» и «EK»)

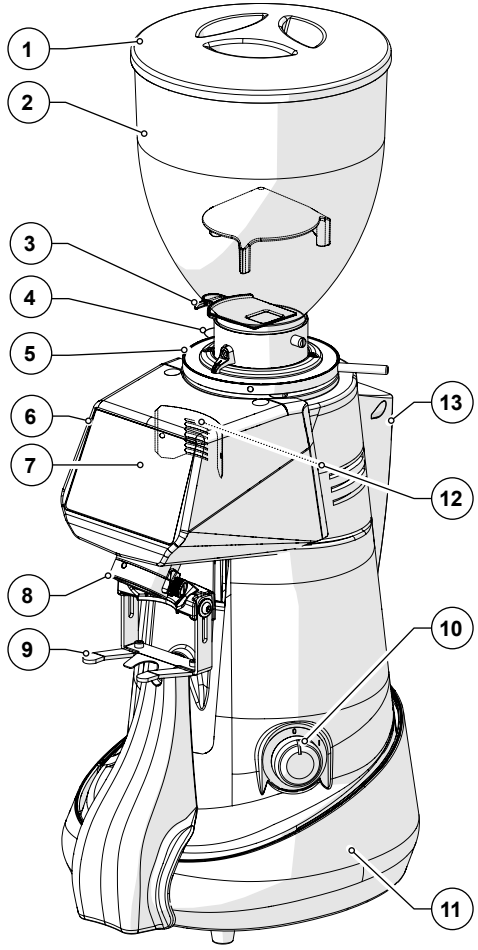

Рис. 1 - Идентификация деталей

2.4 Назначение

Этот прибор предназначен исключительно для помола обжаренных кофейных зерен. Любое другое использование считается ненадлежащим и, следовательно, опасным. Производитель не несет ответственности за любой ущерб, нанесенный в результате неправильного или некорректного использования. Не используйте устройство для измельчения других видов продуктов или других материалов в зернах. Наши кофемолки с дозатором предназначены для профессионального использования квалифицированным персоналом, а не для домашнего применения.

2.5 Модели и технические характеристики серии XG*i*

Компания Fiorenzato M.C. S.r.l. выпускает кофемолки с дозатором серии XG*i* следующих моделей:

- **F64 E** XG*i*
- **F64 EVO** XG*i*
- **F83 E** XG*i*
- **F71 EK** XG*i*

	E	
Fxx	EVO	XG*i*
	K	

Расшифровка номера модели

Fxx	E	EVO	K	XG*i*
Ø 64 мм *Ø 71 мм* *Ø 83 мм*	*Электронная модель*	*Высокоскоростная электронная модель*	*Конические жернова*	*Встроенная система взвешивания*

В таблицах ниже приведены габаритные размеры и основные технические характеристики кофемолок с дозатором серии XG*i*.

Размеры и вес

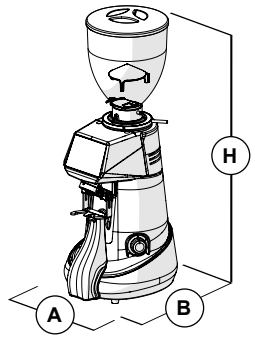

Рис. 2 - Размеры

Модели	Размеры [A x H x B мм]	Вес [кг]
F64 E	255 x 635 x 320	18
F64 EVO	255 x 635 x 320	18
F83 E	255 x 700 x 310	20
F71 EK	255 x 700 x 310	25

Технические характеристики

Модель	F64 E XG*i*	F64 EVO XG*i*	F83 E XG*i*	F71 EK XG*i*
				
Электропитание	220-240 В 50 Гц	220-240 В 50 Гц	220-240 В 50 Гц	220-240 В 50 Гц
Мощность [Вт]	350	350	650	850
Тип жерновов	Плоские типа B	Плоские типа C	Плоские типа B	Конические
Диаметр жерновов [мм]	64	64	83	71
Скорость вращения жерновов об/мин	1350 при 50 Гц	1350 при 50 Гц	1350 при 50 Гц	300 при 50 Гц
	1550 при 60 Гц	1550 при 60 Гц	1550 при 60 Гц	300 при 60 Гц
Емкость бункера [кг]	1,5	1,5	1,5	1,5
Допуск (*) по массе одинарной порции [г]	± 0,3	± 0,3	± 0,3	± 0,3
Масса (**) одинарной порции [г]	7,5	7,5	7,5	7,5
Допуск (*) по массе двойной порции [г]	± 0,6	± 0,6	± 0,6	± 0,6
Масса (**) двойной порции [г]	14	14	14	14
Суточный помол [кг]	1÷2	2÷3	3÷7	8÷14
Частота замены жерновов, выраженная в рабочих часах (ч) и в кг молотого кофе [кг]				
«Стандартные» жернова (ч) - [кг]	(54) - [400]	(33) - [400]	(45) - [600]	(66) - [1200]
Жернова «Red Speed» (ч) - [кг]	(216) - [1600]	(132) - [1600]	(180) - [2400]	(264) - [4800]
Дополнительно				
Колпак 500 г	☑	☑	☑	☑
Регулируемая вилка с опорой	☑	☑	☑	☑
Металлическая трамбовка	☑	☑	☑	☑
Жернова «Red Speed»	☑	☑	☑	☑

(*) Допуск по массе порции, определенной системой взвешивания, изменяется пропорционально увеличению или уменьшению дозировки.

(*) Заводские настройки.

2.6 Шум

Максимальный уровень шума наших кофемолок с дозатором, измеренный в реверберационной камере UNI EN ISO 3741 по стандартам EN 60704-1, соответствует стандартам EN 60704-1:1998 и EN 607043:1996. Эквивалентный уровень звукового воздействия для оператора, связанный исключительно с предельной продолжительностью работы 240 мин. в течение восьми часов, составляет **78 дБ(А)**, в соответствии с Европейской директивой 86/188/ЕЭС и последующим пересмотром 2003/1 0/ ЕЭС. Поэтому использование оборудования не требует принятия мер предосторожности против рисков, связанных с воздействием шума на рабочем месте (статьи 3-8 европейской директивы 2003/1 0/ЕЭС).

3 БЕЗОПАСНОСТЬ

3.1 Общая информация

Покупатель должен проинформировать весь персонал пользователя о возможных рисках, возникающих при неправильном использовании прибора, о защитных устройствах, принятых производителем, и об общих правилах по предотвращению несчастных случаев, установленных директивами Европейского Сообщества и законодательством страны, где используется прибор.

Пользователи должны знать расположение и принцип действия всех органов управления и характеристики машины, приведенные в данном руководстве.

ВНИМАНИЕ! Перед установкой, первым включением и использованием кофемолки с дозатором Fiorenzato M.C. S.r.l. необходимо прочитать и понять все содержание данной документации и брошюры «ИНСТРУКЦИИ ПО БЕЗОПАСНОСТИ».

ВНИМАНИЕ: Вскрытие или несанкционированная замена одной или нескольких частей машины, использование принадлежностей, изменяющих назначение машины, а также использование неоригинальных запасных частей может привести к риску получения травмы и нарушить правильную работу машины.

Несоблюдение вышеуказанных требований освобождает Fiorenzato M.C. S.r.l. от любой ответственности за ущерб, нанесенный людям и/или материальным ценностям.

3.2 Разумно предсказуемое неправильное использование

Fiorenzato M.C. S.r.l. снимает с себя всю ответственность, и гарантия теряет силу в случае небрежности при использовании машины или несоблюдения пользователем приведенных в данном руководстве инструкций по эксплуатации.

Любое использование прибора, отличное от описанного в данном руководстве, считается неправильным.

При использовании машины не допускаются никакие другие работы или действия, которые считаются неправильными и которые в целом могут создать риски для безопасности пользователей и/или вызвать повреждения машины.

Разумно предполагаемое неправильное использование:

- Использование машины для измельчения других продуктов, отличных от обжаренных кофейных зерен (например, перца, соли и т.д.).
- Использование прибора с уже молотым кофе.
- Неправильное использование прибора персоналом, не прошедшим инструктаж по его использованию и/или не прочитавшим данное руководство по эксплуатации.
- Использование запасных частей, не являющихся оригинальными и/или не предназначенных для имеющейся у вас модели кофемолки.
- Использование машины в потенциально взрывоопасной среде.

Кроме того, пользователь никогда и ни при каких обстоятельствах не должен:

- Пытаться удалить посторонние предметы, которые могли случайно попасть в бункер подачи кофе и/или зону помола, предварительно не отключив прибор от электросети.
- Пользоваться прибором мокрыми или влажными руками.
- Наливать жидкости любого вида в бункер для подачи кофе и в зону помола.

В случае аномального поведения машины любое необходимое вмешательство должно выполняться только ремонтниками.

3.3 Меры предосторожности для обеспечения правильного безопасного использования

Для обеспечения безопасности пользователя и оптимальной эксплуатации прибора необходимо соблюдать некоторые простые, но важные положения, а именно:

- Избегайте неправильного использования шнура питания. Используйте только шнуры питания или удлинители с сечением, соответствующим установленной мощности машины.
- Защищайте шнур питания от воздействия высоких температур, масла и острых кромок.
- Отклонения от нормальной работы (повышенное энергопотребление, повышение температуры, чрезмерная вибрация, анормальный шум или сигналы тревоги на дисплее) указывают на неполадки в работе. Для предотвращения неисправностей, которые могут причинить прямой или косвенный ущерб людям или прибору, проводите необходимое техническое обслуживание или, при необходимости, обратитесь к дилеру или специализированному ремонтнику.
- Тяжелое оборудование! Будьте внимательны при транспортировке, погрузочно-разгрузочных работах и установке! Обратитесь к главе 4 для правильного перемещения прибора.

3.4 Предохранительные устройства, применяемые на кофемолке с дозатором

Все кофемолки с дозатором производства Fiorenzato M.C. S.r.l. оснащены соответствующими механическими и электромеханическими устройствами, обеспечивающими безопасность пользователя и целостность/функциональность прибора во время использования.

Кофемолки с дозатором серии XG*i* оснащены следующими предохранительными устройствами:

- **Термопротектор двигателя:** Двигатель прибора оснащен термопротектором, который защищает его от чрезмерного нагрева вследствие перегрузки по току и срабатывает, прерывая подачу питания на двигатель.

- **Охлаждающий вентилятор (Рис. 3):** Только на кофемолках с дозатором моделей F64 EVO и F71 EK в задней части корпуса машины установлен охлаждающий вентилятор для предотвращения перегрева двигателя привода жерновов. Этот вентилятор включается с помощью электроники. Запуск активизируется по завершении связи между кофемолкой и программным обеспечением расчета массы.
- **Защита пальцев на бункере для подачи кофе (Рис. 4):** Защита пальцев (Поз. 1) внутри загрузочного бункера (Поз. 2) пропускает кофейные зерна в измельчительную камеру, не допуская случайного попадания пальцев оператора.

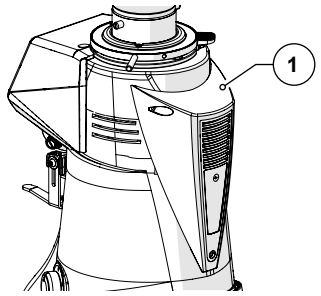

Рис. 3

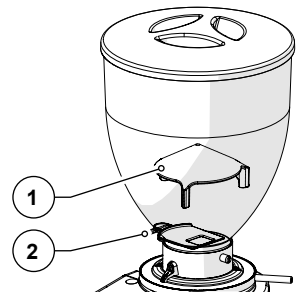

Рис. 4

- **Рычаг блокировки предохранительной круглой гайки (Рис. 5):** Для предотвращения случайного поворота круглой регулировочной гайки (Поз. 1) предусматривается рычаг блокировки круглой гайки (Поз. 2), который необходимо нажать, чтобы выполнить поворот.

- **Микровыключатель определения изменения степени помола (Рис. 6):** Этот микровыключатель (Поз. 1), активируемый при каждом нажатии рычага блокировки круглой гайки (Поз. 2), служит для сообщения системе управления, что могло произойти изменение степени помола по сравнению с последней выданной порцией, и активизирует режим «Подать порцию».

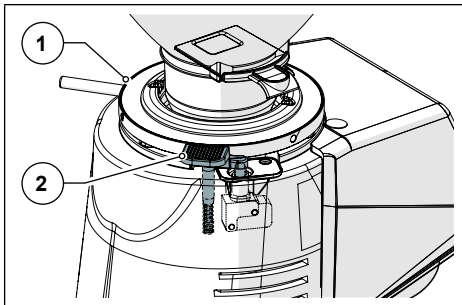

Рис. 5

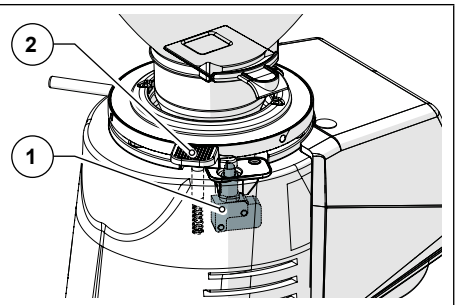

Рис. 6

3.5 Остаточные риски

Компанией Fiorenzato M.C. S.r.l. в процессе проектирования были приняты все необходимые меры предосторожности, чтобы обеспечить максимально безопасное использование кофемолки. Однако при установке, чистке и обслуживании прибора остаются остаточные, неустранимые риски, последствия которых можно устранить путем соответствующего обучения пользователя согласно положениям, изложенным в таблице ниже.

Для каждого остаточного риска указываются меры для ограничения и/или устранения степени отдельных рисков.

Остаточный риск	Этап присутствия:	Указания по снижению риска
Ушиб и/или защемление верхних и нижних конечностей из-за веса аппарата	Обращение с оборудованием для: • Распаковки. • Установки. • Перемещения прибора для очистки его опорной поверхности.	• Надежно захватите устройство перед его перемещением. • Убедитесь, что у вас достаточно места для безопасного перемещения устройства без столкновения с препятствиями. • Для перемещения кофемолки с дозатором при необходимости используйте противоскользящие перчатки.
Электротравма	• Подключение и отключение шнура питания.	• Часто проверяйте состояние шнура питания и заменяйте его при его износе или повреждении. • Перед подключением шнура питания к кофемолке убедитесь, что выключатель находится в положении «O» (ОТКЛ).

3.6 Предупреждающие наклейки на устройстве

В нижней части кофемолки, рядом с входом шнура питания, имеется наклейка (см. Рис. 7) с указанием опасности поражения электротоком. Наклейка указывает на наличие компонентов под напряжением внутри корпуса машины.

ВНИМАНИЕ! Запрещается снимать нижнюю крышку при вилке, подключенной к розетке электропитания. Все работы по обслуживанию электрооборудования (например, замена поврежденного кабеля) должны выполняться квалифицированным персоналом и при электроприборе, отключенном от сети.

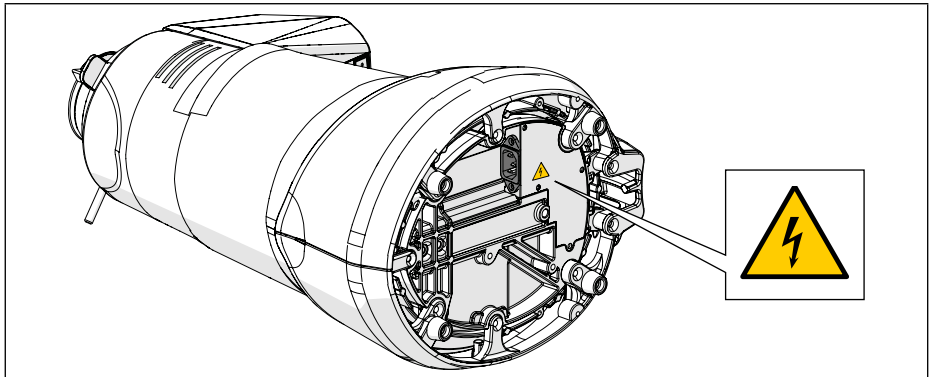

Рис. 7

4 УСТАНОВКА

ВНИМАНИЕ! Перед установкой и вводом прибора в эксплуатацию внимательно прочтите следующее.

4.1 Хранение

Если прибор не устанавливается сразу на месте использования и его необходимо временно хранить, его следует поместить в безопасное место, отвечающее следующим требованиям:

- место, выбранное для временного хранения прибора, является закрытым помещением, защищенным от солнца и непогоды;
- температура в месте хранения составляет от 5C° до 40°C, относительная влажность воздуха - от 30% до 90%;
- если прибор будет храниться в течение длительного времени до установки, для обеспечения лучшей защиты его следует хранить в заводской упаковке.

4.2 Выбор точки установки

Учитывая назначение кофемолки с дозатором, рекомендуется УСТАНАВЛИВАТЬ ее рядом с кофемашиной.

Перед установкой прибора также убедитесь, что место установки соответствует следующим требованиям:

- Поверхность, на которую устанавливается прибор, должна быть ровной, хорошо выровненной и достаточно прочной, чтобы выдержать его вес;
- Доступное пространство должно быть достаточно большим, чтобы обеспечить правильную установку и удобное использование прибора;
- Прибор нельзя устанавливать вблизи раковин и/или кранов, что может привести к его намоканию от струй и/или брызг воды;
- Место использования должно достаточно хорошо освещаться и вентилироваться;
- В непосредственной близости от места установки должна иметься розетка для электрического подключения прибора, соответствующая нормам, действующим в стране его использования.

ВНИМАНИЕ! Электрическая розетка должна быть оснащена эффективной системой заземления.

ВНИМАНИЕ! Система электроснабжения также должна быть оснащена защитным термомагнитным выключателем, расположенным перед розеткой, в известном и легкодоступном для оператора месте, чтобы защитить прибор от перегрузок и скачков напряжения, а пользователя - от риска поражения электрическим током.

4.3 Распаковка и перемещение оборудования

После вскрытия упаковки внимательно проверьте целостность прибора и отсутствие поврежденных деталей.

- Откройте упаковку вблизи места установки, убедившись, что там достаточно места для безопасного обращения с прибором.
- Выньте прибор из упаковки, крепко и надежно удерживая его.
- Установите кофемолку с дозатором на рабочую поверхность.

ВНИМАНИЕ! Соблюдайте предельную осторожность при обращении с устройством. Вес кофемолки (18 ÷ 25 кг) и особая округлая форма ее корпуса могут создать риск скольжения и потери захвата с возможным падением и ушибом/размозжением ног при подъеме и/или рук при размещении машины на рабочей поверхности. Если вы не чувствуете уверенности в захвате, рекомендуется обратиться за помощью ко второму человеку.

ВНИМАНИЕ! Детали упаковки нельзя оставлять в доступном для детей месте, так как они являются потенциальным источником опасности. Сохраняйте упаковку до истечения гарантийного срока.

4.4 Установка и подключение к электросети

Чтобы завершить установку и начать использовать вашу новую кофемолку, все, что вам нужно сделать, это установить ее:

- Убедитесь, что напряжение электросети соответствует требуемой мощности и что электрическая мощность сети достаточна для поддержания мощности, потребляемой прибором (см. идентификационную табличку, прикрепленную к боковой стороне кофемолки).
- Вставьте штекер шнура питания (Рис. 8 Поз. 1) в разъем IEC на нижней части устройства (Рис. 8 поз. 2);

ВНИМАНИЕ! Для того, чтобы соединить розетку и штепсель питания кофемолки, необходимо полностью наклонить ее и положить набок. Надежно захватите устройство и перемещайте его осторожно, следя за тем, чтобы не повредить его и не сдавить руки или пальцы.

Если необходимо использовать адаптеры питания, удлинители или удлинительные шнуры, обязательно используйте изделия, соответствующие стандартам сертификации, действующим в стране использования.

- Верните кофемолку в вертикальное положение и подсоедините провод к предусмотренной электрической розетке (Рис. 9).
- Если имеется, установите защитный автоматический выключатель, расположенный до розетки, в положение «ВКЛ» (Рис. 10).
- Поверните выключатель питания машины на «I» (см. Пар. 5.1.1).

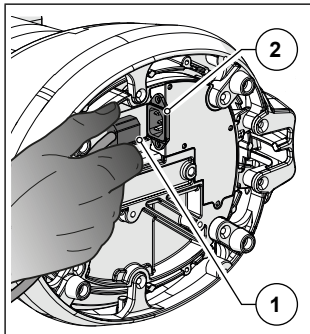

Рис. 8

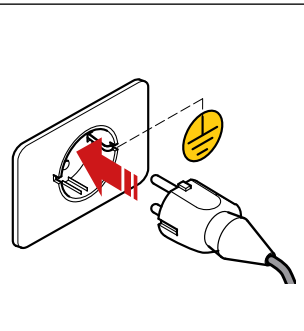
Рис. 9



Рис. 10

Теперь кофемолка находится под напряжением и готова к работе.

5 ИСПОЛЬЗОВАНИЕ КОФЕМОЛКИ С ДОЗАТОРОМ

5.1 Управление машиной

Управление кофемолкой осуществляется с помощью выключателя (см. параграф 5.1.1) и панели управления с СЕНСОРНЫМ дисплеем, с помощью которого можно выбрать и настроить все рабочие функции устройства (см. параграф 5.4). Вся информация о рабочем состоянии машины, рабочие параметры и подаваемые команды отображаются на дисплее на передней панели машины. Все устройства управления и сигнализации на кофемолке описаны ниже.

Кофемолка поставляется с системой взвешивания XG*i*, уже калиброванной производителем. Если требуется новая калибровка системы взвешивания, она может выполняться только квалифицированными специалистами фирмы-изготовителя и/или уполномоченными дилерами, имеющими «Пароль администратора», дающий доступ к зарезервированным страницам системы управления кофемолкой.

5.1.1 Выключатель

Выполняет включение и выключение устройства.

- В положении «O»: прибор выключен (питание отключено).
- В положении «I»: прибор включен (запитан).

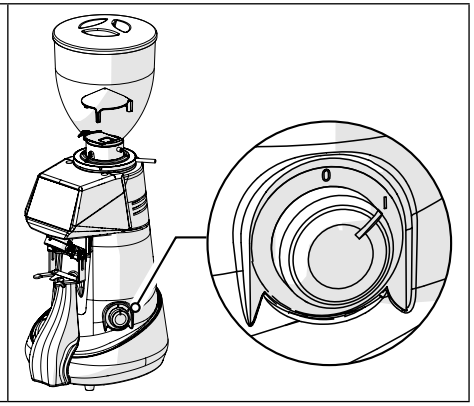

5.2 Подготовка к использованию кофемолки

После завершения установки машина готова к работе и может быть загружена кофейными зернами для помола. Со ссылкой на Рис. 11, для загрузки кофейных зерен:

- Установите бункер (Поз. 1) на кофемолку с дозатором (Поз. 2) и зафиксируйте его в рабочем положении, затягивая соответствующий крепежный винт (Поз. 3).
- Убедитесь, что заслонка (Поз. 4) полностью закрыта.
- Снимите крышку (Поз. 5) и заполните бункер обжаренными кофейными зернами, которые необходимо смолоть.
- Закройте бункер крышкой (Поз. 5).
- Постепенно открывайте заслонку (Поз. 4), чтобы кофейные зерна попали в камеру для помола.
- Включите кофемолку, устанавливая на «I» (ВКЛ) специальный выключатель (Поз. 6).
- По истечении нескольких секунд на дисплее отобразится страница «Подтвердить пуск» и система ожидает, когда пользователь выполнит процедуру «Первый запуск» (§ 5.3), необходимую для приведения в рабочее состояние системы XG*i* взвешивания. Эта процедура активна по умолчанию при первом включении устройства.

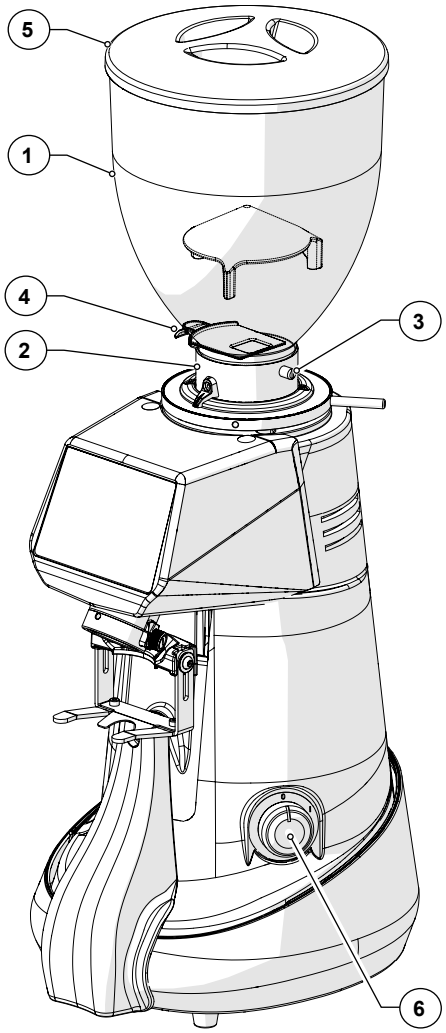

Рис. 11

5.3 Процедура «Первый запуск»

Это управляемая процедура, необходимая для первого запуска кофемолки.

При первом включении кофемолка по умолчанию сконфигурирована на работу с активированной системой XGi. При помощи этой процедуры оператора просят ввести и/или подтвердить данные, необходимые для приведения кофемолки в рабочее состояние.

• Убедитесь, что в загрузочном бункере имеется достаточное количество кофе для помола. Откройте заслонку для подачи на жернова. • Подайте на устройство электропитание, устанавливая выключатель на «I», и дождитесь инициализации панели управления. • При появлении экрана «Подтвердить пуск» нажмите «Язык» для выбора языка. • На странице «Язык» выберите нужный язык из предусмотренных и затем нажмите «Язык» для возврата к предыдущей странице.	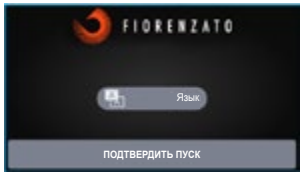 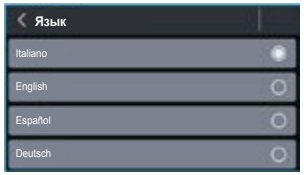
• Выполните регулировку степени помола, устанавливая круглую гайку (см. Пар. 5.5). Попеременно регулируйте круглую гайку и подавайте команду выдачи кофе до достижения требуемой крупности. Затем удерживайте нажатой кнопку до тех пор, пока не будет полностью заполнена линейка прогресса. При необходимости можно продолжать помол и после заполнения линейки прогресса. • При получении требуемой крупности для продолжения нажмите функциональную клавишу «Далее».	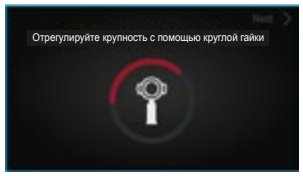
• Нажмите «Подтвердить пуск» для перехода к странице «Изменение массы порции». • Задайте массу в граммах для одинарной порции. • Задайте массу в граммах для двойной порции. • Для продолжения нажмите кнопку «Далее».	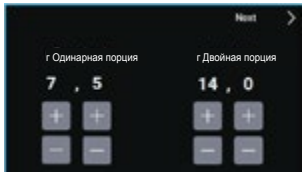

• Подождите несколько секунд, не прикасаясь к устройству, чтобы позволить системе взвешивания определить тару. • Дождитесь появления на дисплее команды «Подать одинарную порцию».	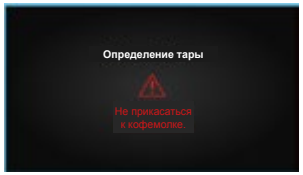
• Запустите выдачу одинарной порции кофе, нажимая и отпуская отображенную на дисплее функциональную кнопку. Начинается помол одинарной порции кофе, который завершается при завершении заполнения красной линейки прогресса.	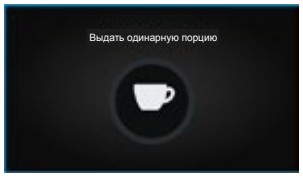
• Подождите несколько секунд, не прикасаясь к устройству, чтобы позволить системе взвешивания определить тару. • Дождитесь появления на дисплее команды «Подать двойную порцию».	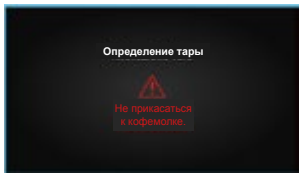
• Запустите выдачу двойной порции кофе, нажимая отображенную на дисплее функциональную кнопку. Начинается помол двойной порции кофе, который завершается при завершении заполнения красной линейки прогресса.	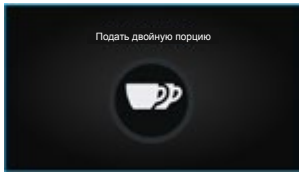
• Подождите несколько секунд, не прикасаясь к устройству, чтобы позволить системе взвешивания определить тару. • Дождитесь появления на дисплее сообщения «Первый запуск завершен успешно».	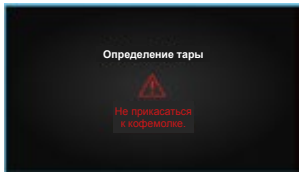
• Нажмите кнопку для возврата на ГЛАВНЫЙ экран. • Теперь можно использовать устройство в режиме выдачи порций по «МАССЕ».	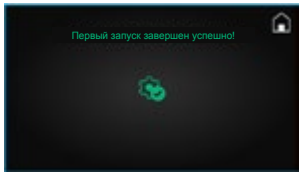 

RU

5.4 Панель управления

При включении кофемолки с дозатором, после нескольких секунд, необходимых для запуска системы, на дисплее панели управления появляется ГЛАВНАЯ страница, на которой находятся все функциональные кнопки, необходимые для использования и управления прибором.

Использование программного обеспечения управления, принятого компанией Fiorenzato для своих кофемолок, чрезвычайно интуитивно, а данные инструкции по применению позволят вам быстро ознакомиться с функциональными клавишами и различными возможностями настройки вашего нового устройства. Панель имеет сенсорный экран, что означает, что функциональные команды, навигация по меню и установка предпочтений и рабочих параметров осуществляются простым прикосновением пальца к чувствительным областям дисплея.

Все кофемолки с дозатором серии XGi могут работать как в режиме выдачи по **МАССЕ** (автоматическая система взвешивания XGi активна), так и в режиме выдачи порций по **ВРЕМЕНИ** (автоматическая система взвешивания XGi неактивна).

В зависимости от выбранного типа функционирования ГЛАВНАЯ страница (§ 5.4.1) и некоторые пункты меню «Технические настройки» (см. § 5.4.3) изменят свой внешний вид, переходя от отображения/настройки параметров помола по МАССЕ (граммы) к отображению/настройке этих же параметров по ВРЕМЕНИ (секунды). Для отключения или подключения автоматической системы взвешивания XGi см. параграф 5.4.2.

5.4.1 Главная страница

На сайте Рис. 12 показана ГЛАВНАЯ страница с описанием функциональных клавиш и полей дисплея. ГЛАВНАЯ страница может быть настроена из «Меню настроек», поэтому изображение, показанное на рисунке, может отличаться от экрана, фактически отображаемого на вашем приборе при первом включении.

Все функции, доступные из «Меню настроек», описаны в следующих параграфах.

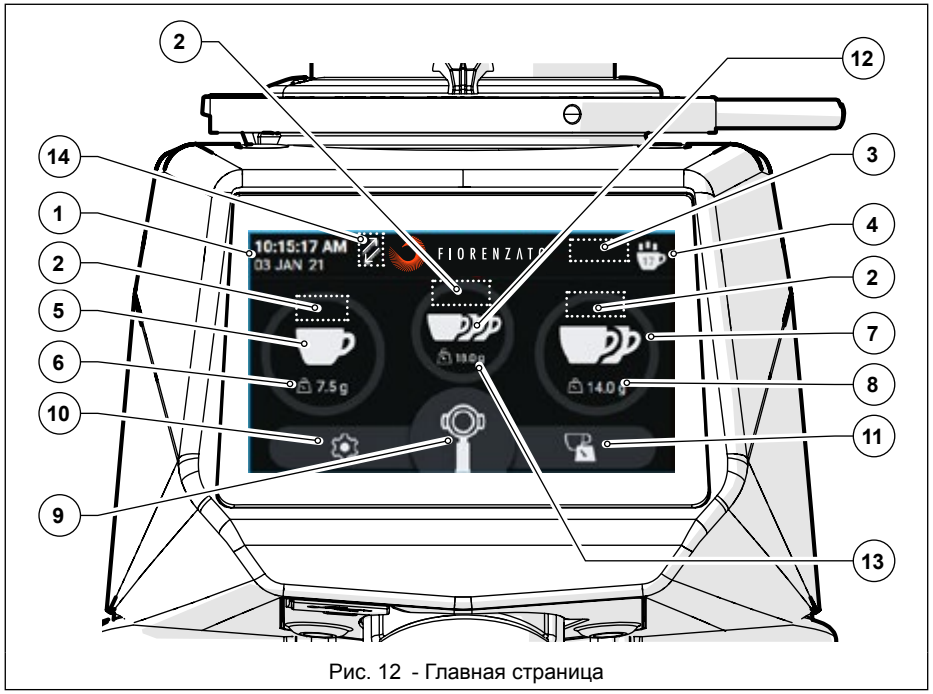

Рис. 12 - Главная страница

На ГЛАВНОМ экране, представленном на Рис. 12, отображаются следующие поля и функциональные кнопки:

	Описание
1	Поле для отображения текущей даты и времени. Эти данные можно установить, открывая экран «**Дата и время**» из меню настроек *(§ 5.4.3.13)*.

2	В этом поле в реальном времени отображаются значки рабочего состояния системы взвешивания XGi (если она активна), указывая соответствие или несоответствие выданной порции. В частности, могут отображаться следующие значки:	
		Зеленые весы: указывает, что масса выданного кофе находится в пределах допуска массы, заданной для выбранной порции (§ 5.4.3.1)
		Желтые весы: указывает, что масса выданного кофе выходит за пределы допуска массы, заданной для выбранной порции (§ 5.4.3.1)
		Голубые весы: отображается после выдачи двух порций за пределами допуска (Желтые весы), сигнализируя, что система XGi выполнила пересчет секунд, необходимых, чтобы снова выдавать правильные порции. После перерасчета новая порция (третья) будет выдана правильно и сигнализироваться появлением значка «Зеленые весы».
		Красные весы: Отображается, когда система XGi выявляет неполадку на этапе взвешивания вследствие добавления или снятия массы с устройства, вибраций опорной поверхности, подсоединения устройства к несоответствующей розетке. После выдачи трех неправильных порций подряд на дисплее во весь экран будет отображено контрольное сообщение и система XGi выполнит принудительный пересчет порций. Для выполнения процедуры пересчета необходимо выдать три порции по указаниям, приведенным на дисплее.
3	Поле только для отображения нескольких порций подряд за пределами допуска, аномальных взвешиваний и/или выполнения пересчета секунд, необходимые для правильной выдачи выбранной порции. Поэтому в этом поле могут отображаться до двух значков «Желтые весы», до трех значков «Красные весы» или один значок «Голубые весы» в зависимости от типа выполненного системой типа взвешивания (т. е. до двух взвешиваний за пределами допуска, до трех аномальных взвешиваний или одного взвешивания после автоматического пересчета времени помола). Кроме того, в этом поле отображается суммарная масса молотого кофе в случае подачи несколько порций подряд.	
4	Кнопка «**Статистика**». Управляет открытием окна с подсчетом числа порций, выданных в текущий день и неделю, а также общего числа порций, выданных с момента первого использования кофемолки. Для закрытия окна «Статистика» просто нажмите функциональную клавишу «Статистика» второй раз. Кнопка «Статистика» отображается только в том случае, если в меню настроек включена функция «Показать статистику» *(§ 5.4.3.5)*.	

5	**Кнопка выдачи одинарной порции**. Активирует выдачу одинарной порции кофе в соответствии с массой, установленной на экране «Изменение массы порции» *(§ 5.4.3.1)*. Если автоматическая система взвешивания XGi не подключена *(§ 5.4.2)*, дозирование выполняется по времени исходя из параметров, заданных на экране «Изменение времени порции» *(§ 5.4.3.1)*. Доступ к странице настройки времени порции предоставляется только когда система XGi не подключена к работе.
6	Поле только для отображения массы (или времени) помола, заданной для одинарной порции, которую можно скрыть в меню.
7	**Кнопка выдачи двойной порции**. Активирует выдачу двойной порции кофе в соответствии с массой, установленной на экране «Изменение массы порции» *(§ 5.4.3.1)*. Если автоматическая система взвешивания XGi не подключена *(§ 6.1.5)*, дозирование выполняется по времени исходя из параметров, заданных на экране «Изменение времени порции» *(§ 5.4.3.1)*. Доступ к странице настройки времени порции предоставляется только когда система XGi не подключена к работе.
8	Поле только для отображения массы (или времени) помола, заданной для двойной порции, которую можно скрыть в меню.
9	**Кнопка «Помол в ручном режиме»**. Кнопка, удерживаемая при приготовлении кофе в ручном режиме. Помол кофе начинается при нажатии клавиши и продолжается до ее отпускания. Когда система XGi подключена, выдача выполняется по граммам и масса отображается по нарастающей до выдачи максимум 96 грамм, а если она не подключена, выдача выполняется по секундам и время отображается по нарастающей до выдачи максимум 25 секунд.
10	**Кнопка «Меню настроек»**. Обеспечивает доступ к меню настроек *(§ 5.4.3)*, с помощью которого можно изменять различные настройки и режимы работы устройства.
11	Быстрая клавиша для доступа к странице «**Изменение массы порции**» (или «Изменение времени порции»). Позволяет получить прямой доступ к странице установки массы или времени выдачи порций *(§ 5.4.3.1)*, минуя «Меню настроек» *(§ 5.4.3)*. Доступ к странице настройки времени порции предоставляется только когда система XGi не подключена к работе.
12	**Кнопка «Дозирование тройной порции»**. Активирует выдачу тройной порции кофе в соответствии с массой, установленной на экране «Изменение массы порции» *(§ 5.4.3.1)*. Если автоматическая система взвешивания XGi не подключена *(§ 5.4.2.1)*, дозирование выполняется по времени исходя из параметров, заданных на экране «Изменение времени порции» *(§ 5.4.3.3)*. Доступ к странице настройки времени порции предоставляется только когда система XGi не подключена к работе. Эта функциональная клавиша отображается только в том случае, если в «Меню настроек» *(§ 5.4.3.6)* включена функция «Отображение тройной порции».
13	Поле только для отображения массы (или времени) помола, заданной для тройной порции, которую можно скрыть из меню.

14	В этом поле могут отображаться два различных значка:	
		Значок отображения активной системы XGi. Отображается только когда система взвешивания XGi подключена *(§ 5.4.2.2)*. Если система XGi отключена, значок на дисплее не отображается.
		Предупреждающий значок. Появляется только по истечении установленного Fiorenzato времени, чтобы сообщить о необходимости замены жерновов *(§ 6.1.5)*.

5.4.2 Отключение/подключение автоматической системы взвешивания XGi

При первом включении устройства по умолчанию загружается режим функционирования с автоматическим взвешиванием порций (XGi активен).

5.4.2.1 Отключение автоматической системы взвешивания XGi

Для отключения функционирования системы XGi и перехода на режим выдачи порций по ВРЕМЕНИ необходимо нажать функциональную клавишу  (см. Рис. 12 Поз. 9) и прокрутить меню до пункта «СИСТЕМА XGi», затем:

- Отключить систему XGi при помощи специального переключателя.



- Нажать функциональную клавишу «  » для возврата на ГЛАВНУЮ страницу.
- Автоматическая система взвешивания XGi была отключена и кофемолка будет использовать систему выдачи порций по ВРЕМЕНИ исходя из параметров, заданных на странице «Изменение времени порции» меню (см. § 5.4.3.1).

5.4.2.2 Подключение автоматической системы взвешивания XGi

Для подключения функционирования системы XGi и возврата к режиму выдачи порций по МАССЕ необходимо нажать функциональную клавишу  (см. Рис. 12 Поз. 9) и прокрутить меню до пункта «СИСТЕМА XGi», затем:

- Запустить систему XGi при помощи специального переключателя.



- Нажать функциональную клавишу «  » для возврата на ГЛАВНУЮ страницу.
- Автоматическая система взвешивания XGi была снова подключена и кофемолка запросит выполнение процедуры «Первый запуск» (см. § 5.3) для калибровки устройства перед тем, как она снова сможет выдавать порции по МАССЕ исходя из параметров, заданных на странице «Изменение массы помола» меню (см. § 5.4.3.1).

5.4.3 Меню настроек

«Меню настроек» позволяет устанавливать и регулировать все параметры и режимы помола кофемолки.

Доступ к «Меню настроек» осуществляется нажатием функциональной клавиши , которая всегда отображается в левом нижнем углу дисплея (см. Рис. 12 Поз. 9). После подачи команды на дисплее загрузится меню, при помощи которого можно будет выбрать изменяемый параметр и/или активируемую/деактивируемую функцию, просто прокручивая вниз список возможных вариантов, пока не будет найден интересующий пункт.

Как уже описывалось в параграфе 5.4, некоторые пункты меню «Настройки» меняются в зависимости от выбранного типа выдачи порций (по МАССЕ или по ВРЕМЕНИ). Ниже представлены меню, отображаемые при активной системе XGi (дозирование по МАССЕ) и при отключенной системе XGi (дозирование по ВРЕМЕНИ). Для каждого пункта двух меню предусматривается ссылка на параграф с описанием отдельной функции/экрана.

Меню «Настройки» с активной системой XGi (выдача порций по МАССЕ):

Технические настройки

- Изменение массы помола *(§ 5.4.3.1)*
- Отображение массы порций *(§ 5.4.3.2)*
- Показать статистику *(§ 5.4.3.5)*
- Отображение тройной порции *(§ 5.4.3.6)*

Настройки XGi

- Система XGi *(§ 5.4.3.7)*
- Первый запуск *(§ 5.4.3.8)*

Настройки пользователя

- Яркость дисплея *(§ 5.4.3.9)*
- Внешний вид экрана *(§ 5.4.3.10)*
- Экранная заставка *(§ 5.4.3.11)*
- Язык *(§ 5.4.3.12)*
- Дата и время *(§ 5.4.3.13)*
- Информация *(§ 5.4.3.14)*

Настройки безопасности

- Сброс массы порции *(§ 5.4.3.15)*
- Пароль администратора *(§ 5.4.3.16)*

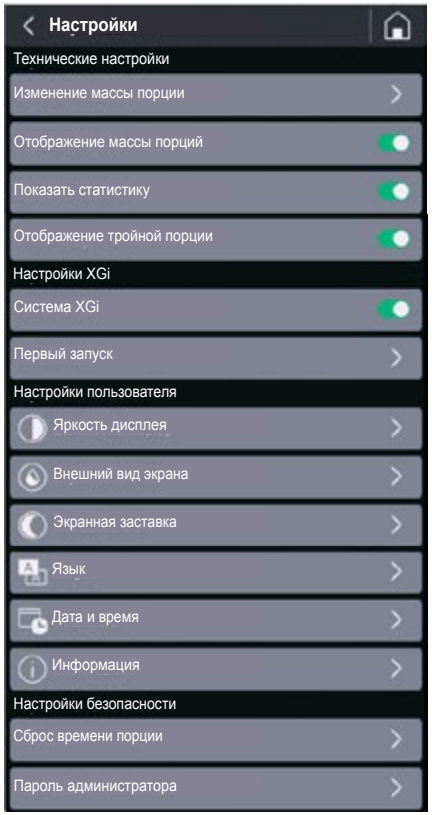

Меню «Настройки» с отключенной системой XGi (выдача порций по ВРЕМЕНИ):

Технические настройки

- Изменение времени порции *(§ 5.4.3.3)*
- Отображение времени помола *(§ 5.4.3.4)*
- Показать статистику *(§ 5.4.3.5)*
- Отображение тройной порции *(§ 5.4.3.6)*

Настройки XGi

- Система XGi *(§ 5.4.3.7)*
- Первый запуск *(Отключен)*

Настройки пользователя

- Яркость дисплея *(§ 5.4.3.9)*
- Внешний вид экрана *(§ 5.4.3.10)*
- Экранная заставка *(§ 5.4.3.11)*
- Язык *(§ 5.4.3.12)*
- Дата и время *(§ 5.4.3.13)*
- Информация *(§ 5.4.3.14)*

Настройки безопасности

- Сброс времени порции *(§ 5.4.3.15)*
- Пароль администратора *(§ 5.4.3.16)*

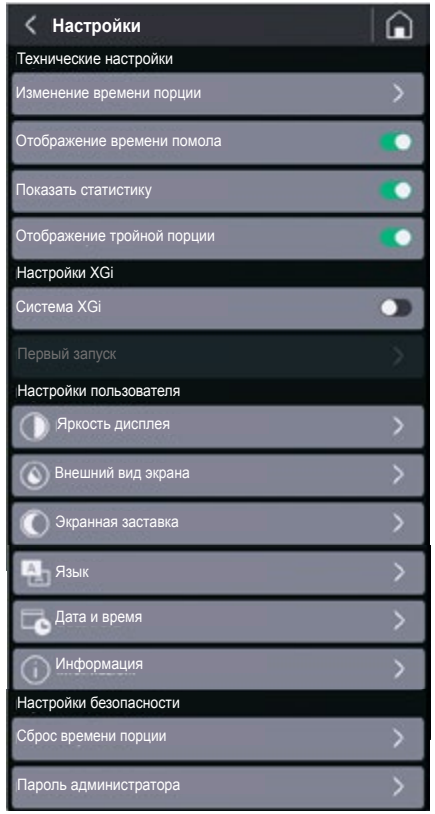

5.4.3.1 Изменение массы помола

При нажатии на пункт «Изменение массы помола» в меню «Технические настройки» при подключенной системе XGi (см. § 5.4.2.2) открывается страница для установки массы молотого кофе для одинарной, двойной и тройной порции.

Примечание: Масса тройной порции отображается только в том случае, если опция «Отображение тройной порции» активирована в меню настроек *(§ 5.4.3.6)*.

Используйте функциональные кнопки + или − для увеличения или уменьшения времени выдачи.

Измененные параметры сохраняются автоматически при выходе со страницы.

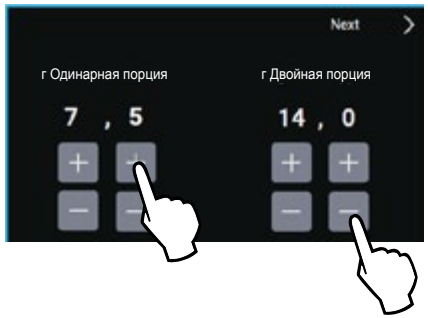

5.4.3.2 Отображение массы порций

При активной системе XGi (см. § 5.4.2.2) при подключении пункта «Отображение массы порций» в меню «Технические настройки» (●) на ГЛАВНОМ экране отображается масса, заданная для выдачи различных порций.

Во время выдачи значок кнопки, соответствующий выбранной порции, начинает постепенно окрашиваться в красный цвет до полного заполнения, отображая выполняемый этап помола. При ручном помоле масса отображается с приращением до выдачи максимум 96 грамм, при достижении которых помол автоматически останавливается. Если опция «Отображение массы помола» отключена (○), масса порций не отображается на ГЛАВНОМ экране.

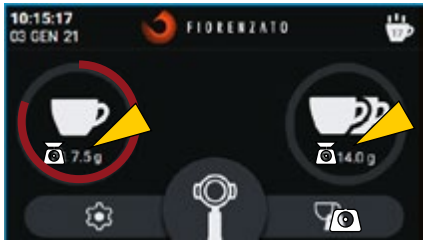

ГЛАВНЫЙ экран с отображаемой массой порций



ГЛАВНЫЙ экран с неотображаемой массой порций

5.4.3.3 Изменение времени порции

При нажатии на пункт «Изменение времени порции» в меню «Технические настройки» при отключенной системе XGi (см. § 5.4.2.1) открывается страница для установки времени помола одинарной, двойной и тройной порции.

Примечание: Время помола тройной порции отображается только в том случае, если в меню настроек активирована опция «Отображение тройной порции» *(§ 5.4.3.6)*.

Используйте функциональные кнопки + или − для увеличения или уменьшения времени выдачи.

Измененные параметры сохраняются автоматически при выходе со страницы.

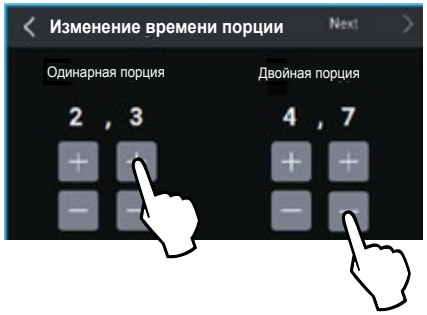

5.4.3.4 Отображение времени помола

При отключенной системе XGi (см. § 5.4.2.1) при подключении пункта «Отображение времени помола» в меню «Технические настройки» (toggle) время, установленное для различных порций, отображается на ГЛАВНОМ экране.

Во время выдачи значок кнопки, соответствующий выбранной порции, начинает постепенно окрашиваться в красный цвет до полного заполнения, отображая выполняемый этап помола. При ручном помоле время отображается с приращением до выдачи максимум 25 секунд, при достижении которых помол автоматически останавливается.

Если опция «Отображение времени помола» отключена (toggle), время выдачи не отображается на ГЛАВНОМ экране.



ГЛАВНЫЙ экран с отображаемым временем помола

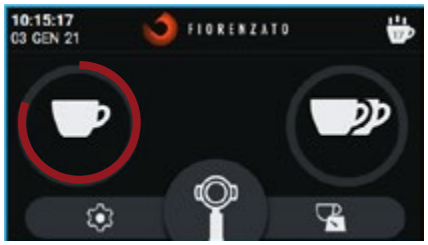

ГЛАВНЫЙ экран с неотображаемым временем помола

5.4.3.5 Показать статистику

Включает (toggle) или выключает (toggle) отображение функциональной кнопки «Статистика» на ГЛАВНОМ экране (см. Рис. 12 Поз. 4).

Примечание: Количество выданных порций приращается и сохраняется в памяти, даже если опция «Показать статистику» отключена.



ГЛАВНЫЙ экран с отключенной кнопкой «Статистика»

5.4.3.6 Отображение тройной порции

Включает (toggle) или выключает (toggle) отображение и управление выдачи тройной порции функциональной клавишей с ГЛАВНОГО экрана.



ГЛАВНЫЙ экран с включенной кнопкой «Тройная порция»

RU

5.4.3.7 Система XGi

Позволяет подключать ( ) или отключать ( ) автоматическую систему XGi взвешивания порций.

- При подключенной системе XGi кофемолка выдает порции исходя из заданной массы (§ 5.4.3.1).
- При отключенной системе XGi кофемолка функционирует, как стандартная модель On Demand и выдает порции исходя из заданного времени (§ 5.4.3.3).

Примечание: Каждый раз при подключении «Системы XGi» запрашивается проведение процедуры «Первый запуск» (§ 5.4.3.8 и § 5.3), необходимой для калибровки системы взвешивания.



ГЛАВНЫЙ экран с активной «Системой XGi» (дозирование по МАССЕ)



ГЛАВНЫЙ экран с отключенной «Системой XGi» (дозирование по ВРЕМЕНИ)

5.4.3.8 Первый запуск

Процедура «Первый запуск» запрашивается автоматически при первом включении устройства и каждый раз при активации автоматической системы взвешивания XGi (§ 5.4.3.7).

Последовательность операций процедуры «**Первый запуск**» описывается в параграфе 5.3.

Примечание: Если «Система XGi» активирована, процедура «Первый запуск» может выполняться, при необходимости, в любой момент.

Примечание: Если «Система XGi» отключена, пункт «Первый запуск» не активирован и отображается серым цветом.

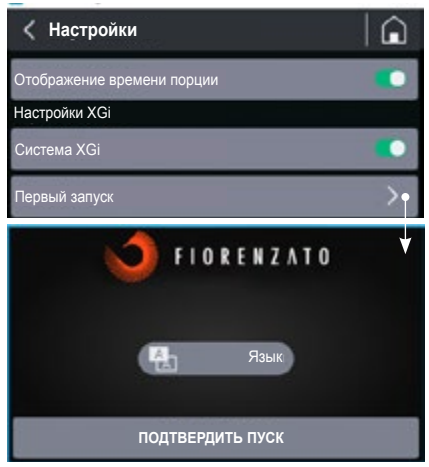

Страница начала процедуры «Первый запуск»

5.4.3.9 Яркость дисплея

При выборе пункта «Яркость дисплея» открывается экран, показанный на рисунке, с помощью которого можно увеличить или уменьшить яркость экрана, просто перемещая курсор настройки вправо (увеличение) или влево (уменьшение).

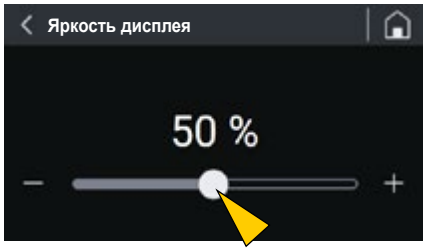

5.4.3.10 Внешний вид экрана

При выборе пункта «Внешний вид экрана» открывается экран, показанный на рисунке ниже, на котором можно выбрать, в каком режиме отображать экраны: «Темный вариант» или «Светлый вариант».

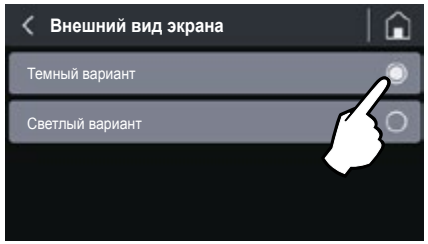

Различный способ отображения экранов не влияет на другие опции и/или различные устанавливаемые параметры.



ГЛАВНЫЙ экран в «Темном варианте»



ГЛАВНЫЙ экран в «Светлом варианте»

RU

5.4.3.11 Экранная заставка

При выборе пункта «Экранная заставка» открывается экран, показанный на рисунке, с помощью которого можно активировать ( ) или деактивировать ( ) одноименную функцию и выбрать время бездействия для ее запуска.

Запуск экранной заставки можно установить после 20, 45 секунд или 5 минут бездействия.

При включении и по истечении выбранного времени дисплей переходит в режим энергосбережения, отображая только логотип производителя и текущие дату и время.

Если в течение 15 минут никаких действий не выполняется, экран выключается.

Для выхода из режима энергосбережения или из режима экранной заставки достаточно прикоснуться к дисплею.

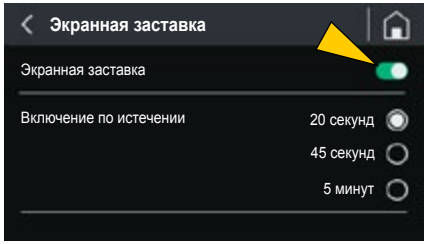

5.4.3.12 Язык

Выберите «Язык», чтобы перейти к экрану, на котором можно установить язык отображения на панели. После выбора предпочтительного языка все меню и функциональные кнопки будут отображаться на нужном языке.

Доступны следующие языки:

- Итальянский
- Английский
- Французский
- Немецкий
- Испанский
- Португальский
- Греческий
- Хорватский
- Арабский
- Китайский
- Корейский

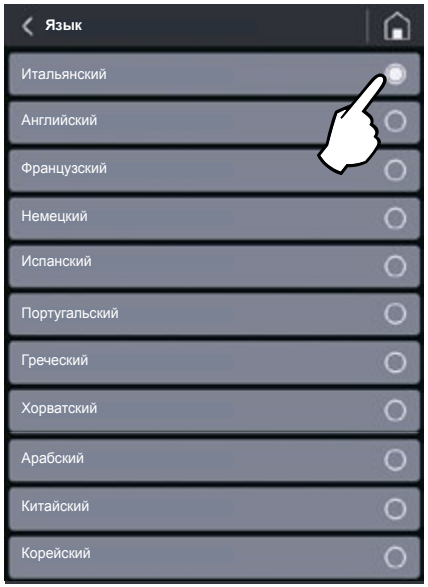

Выбор языка

5.4.3.13 Дата и время

Пункт «Дата и время» позволяет загрузить страницу настройки текущей даты и времени.

С помощью двух селекторов ( ) можно установить время на 24 или 12 часов, а в случае 12 часов необходимо указать диапазон времени «AM» (Ante meridiem - до полудня) или «PM» (Post meridiem - после полудня), чтобы система правильно обновляла дату в полночь.

Чтобы настроить время (часы и минуты) или дату (день / месяц / год), просто нажмите (однократным нажатием или удерживая) функциональные кнопки + или −.

Примечание: Настройка сохраняется в памяти в режиме реального времени, поэтому после выхода из меню на ГЛАВНОЙ странице будут отображаться правильные дата и время.

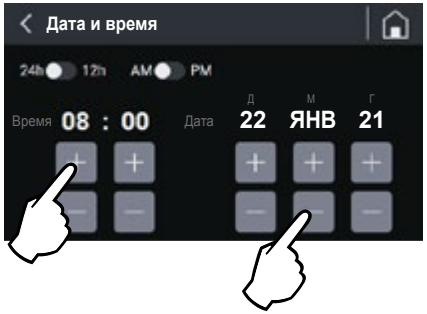

Настройка даты и времени

5.4.3.14 Информация

При выборе пункта «Информация» в меню настроек выполняется переход на страницу, показанную на рисунке, на которой приводится следующая информация:

- Версия установленной на панели прошивки;
- Серийный номер панели, установленной на приборе;
- Общее количество порций, выданных с момента ввода устройства в эксплуатацию;
- Общий счетчик, показывающий общее время работы прибора (время работы приводного двигателя жерновов).

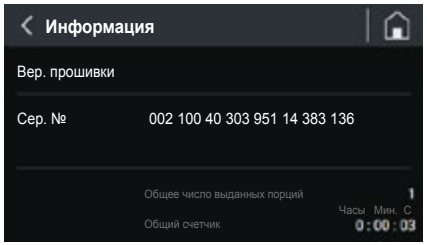

Страница «Информация»

5.4.3.15 Сброс массы порции

Пункт «Сброс массы порции» позволяет перейти на показанную на рисунке страницу сброса, с помощью которой можно сбросить массу выдачи порций, настроенную пользователем, и восстановить заводские параметры, установленные производителем.

Внимание: Команда «Сброс массы порции» необратима и приводит к потере настроенной пользователем массы выдачи порций. Для предотвращения случайной потери установленной массы система попросит пользователя подтвердить действие нажатием кнопки «ДА, ПОДТВЕРДИТЬ» перед восстановлением заводской массы.

Если вернуться в меню [ ] или загрузить ГЛАВНУЮ страницу [ ], не подтвердив действие сброса, персонализированная масса будет сохранена в памяти.

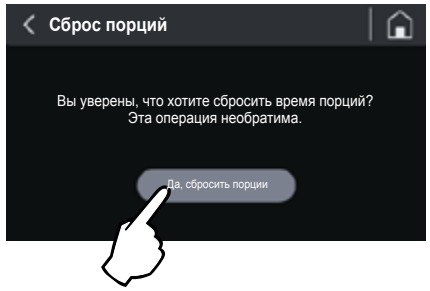

Сброс массы порции

5.4.3.16 Пароль администратора

При нажатии на пункт «Пароль администратора» (последний пункт в «Меню настроек») загружается страница авторизации, показанная на рисунке, которая позволяет получать доступ к зарезервированным страницам, содержащим определенные настройки и функции для инициализации устройства, только авторизованному техническому персоналу.

Примечание: Цифровой пароль авторизации не предоставляется конечному пользователю, а только специалистам производителя и авторизованным дилерам.

это меню содержит следующие пункты:

- разрешение на изменение массы порции
- разрешение на отображение массы порции
- помол в ручном режиме
- разрешить пользовательский логотип
- общий сброс статистики
- счетчики жерновов
- инициализация
- калибровка весов
- контроль весов

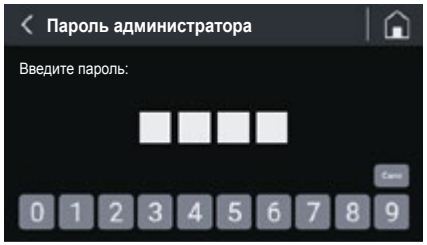

Авторизация для доступа к защищенным паролем страницам

5.5 Регулировка степени помола

Для получения более или менее тонкого помола используется регулировочная гайка (Поз. 1), расположенная под бункером (Поз. 2).

Регулирование выполняется только во время этапа помола. Рекомендуется выполнять регулирование во время выдачи двойной порции кофе.

Для изменения крупности помола:

- Запустите помол двойной порции;
- Нажмите и удерживайте нажатым рычаг блокировки круглой гайки (Поз. 3);
- Поверните круглую гайку по часовой стрелке для более крупного помола;
- Поверните круглую гайку против часовой стрелки для более мелкого помола;
- Отпустите рычаг (Поз. 3) для блокировки круглой гайки в новом положении.

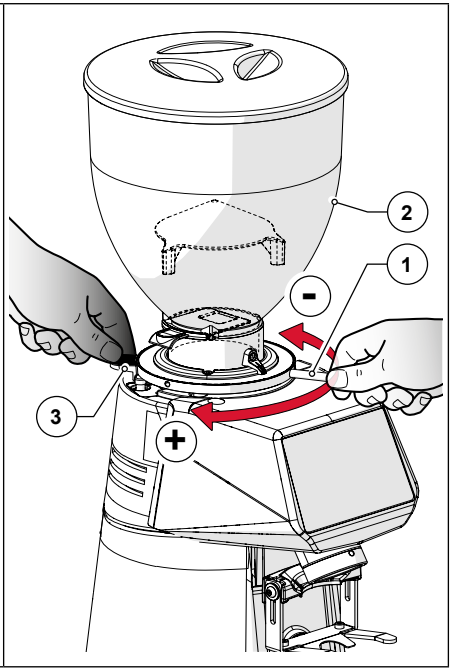

5.6 Автокалибровка системы XGi

При каждом нажатии рычага блокировки круглой гайки и/или при каждом изменении массы порций (§ 5.4.3.1) на ГЛАВНОЙ странице отображается сообщение «ПОДАТЬ ПОРЦИЮ» и система XGi потребует от пользователя выполнить управляемую процедуру принудительного пересчета порций.

Три последующие выдачи послужат для перерасчета времени помола, необходимого для выдачи заданной массы порций.

После третьей выдачи появление на дисплее значка (синие весы) укажет, что принудительный пересчет порций был выполнен и что масса порций, которые будут выдаваться в дальнейшем, будет находиться в пределах допуска номинальной заданной массы.

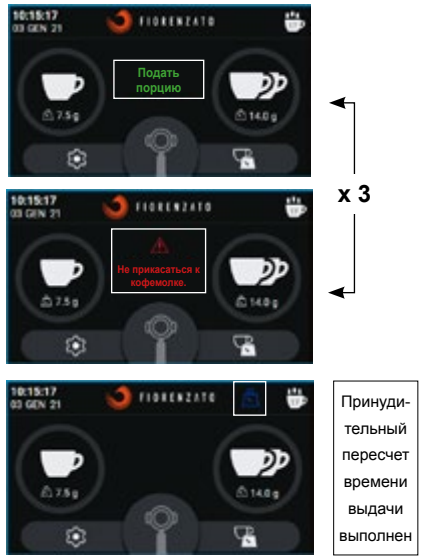

5.7 Выдача порций

При готовой к использованию кофемолке достаточно установить стакан фильтра (Поз. 1) на специальную опорную вилку (Поз. 2) и нажать кнопки , или для подачи требуемой порции.

Кроме того, можно нажать кнопку для запуска непрерывного помола кофе. Непрерывная выдача останавливается автоматически при отпускании кнопки .

При нажатии кнопок , или кофемолка будет выдавать порции исходя из активного режима функционирования:

- Выдача по МАССЕ (при активированной системе XGi, режим, активный по умолчанию).
- Выдача по ВРЕМЕНИ (при отключенной системе XGi).

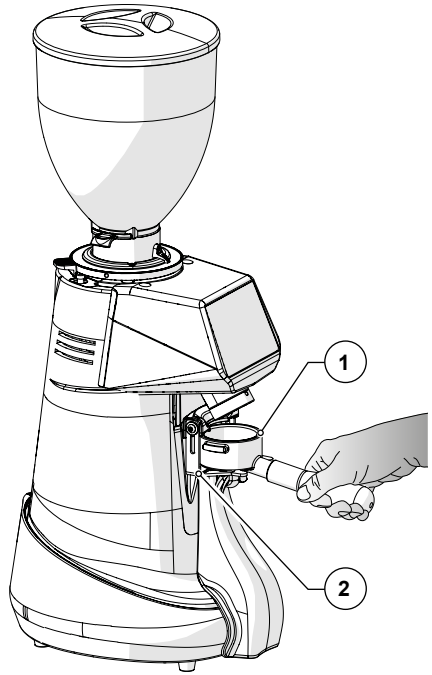

RU

6 ТЕХНИЧЕСКОЕ ОБСЛУЖИВАНИЕ КОФЕМОЛКИ С ДОЗАТОРОМ

6.1 Текущее обслуживание

ВНИМАНИЕ! Перед проведением регламентных работ по техническому обслуживанию кофемолки с дозатором отключите ее от электросети, повернув выключатель питания (Рис. 13) в положение «O» (ОТКЛ), и выньте вилку питания из розетки (Рис. 14).

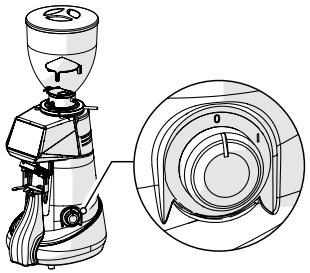

Рис. 13

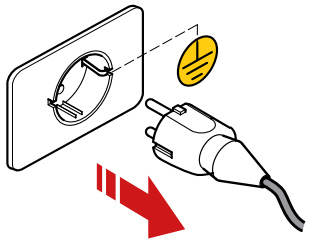

Рис. 14

Все работы по текущему обслуживанию вашего прибора приводятся в таблице ниже.

Fiorenzato M.C. S.r.l. рекомендует своим клиентам строго следовать приведенным инструкциям и выполнять работы в срок и в соответствии с описанием.

РАБОТЫ ПО ТЕКУЩЕМУ ТЕХНИЧЕСКОМУ ОБСЛУЖИВАНИЮ			
Частота	**Тип работ**	**Исполнитель**	**Пар.**
В конце каждой смены	Тщательная очистка прибора	Пользователь	6.1.1
В конце каждой смены	Проверка состояния шнура питания	Пользователь	6.1.2
Ежемесячно	Тонкая очистка жерновов	Пользователь	6.1.3
При необходимости	Отключение кофемолки на длительный срок	Пользователь	6.1.4
В установленный срок (сигнализируется на ГЛАВНОЙ странице появлением значка « » слева от логотипа).	Замена жерновов	Квалифицированный оператор или специализированный техник	6.1.5

6.1.1 Очистка прибора

В КОНЦЕ КАЖДОЙ СМЕНЫ: проводите тщательную очистку прибора.

- Закройте заслонку (Поз. 1), отвинтите крепежный винт (Поз. 2) и снимите бункер (Поз. 3) с прибора.
- Снимите крышку (Поз. 4) с бункера и освободите его от содержащихся в нем кофейных зерен. Мы рекомендуем пересыпать кофе обратно в оригинальный пакет и герметично закрыть его, чтобы сохранить аромат.
- Очистите внутренние и внешние поверхности бункера горячей водой и pH-нейтральным, неароматизированным очищающим обезжиривающим средством, подходящим для пищевой промышленности. Не используйте абразивные губки и/или агрессивные моющие средства, которые могут повредить поверхности бункера.
- Тщательно высушите промытые детали мягкой сухой салфеткой.

ВНИМАНИЕ! Бункер нельзя мыть в посудомоечной машине.

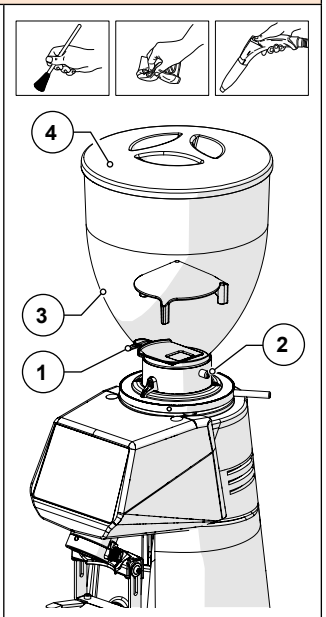

- С помощью щетки с мягкой щетиной (чистой и продезинфицированной) и пылесоса удалите зерна и остатки кофейного порошка из измельчительной камеры (Поз. 1).

ВНИМАНИЕ! Не используйте воду и/или моющие средства для очистки измельчительной камеры и жерновов.

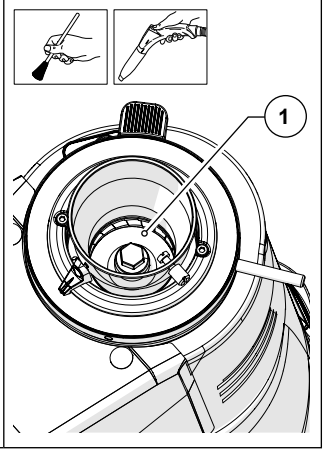

- Ослабьте крепежный винт (Поз. 1) и извлеките трубку для отвода кофе (Поз. 2) из соответствующего гнезда.
- Промойте трубку горячей водой с pH-нейтральным, неароматизированным обезжиривающим чистящим средством, специально предназначенным для пищевой промышленности.
- Вытрите насухо мягкой салфеткой.
- Используя пылесос и сухую салфетку, очистите гнездо трубки от остатков кофейного порошка.

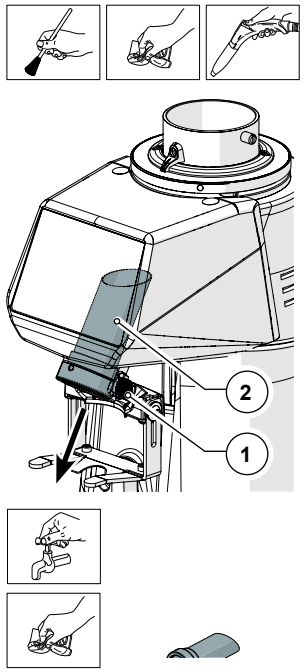

- Наружную поверхность корпуса машины необходимо очищать мягкими салфетками и средствами, подходящими для пищевой промышленности.

ВНИМАНИЕ! Не используйте абразивные губки и/или агрессивные средства, которые могут повредить внешние поверхности машины.

ВНИМАНИЕ! Запрещается использовать струи воды или пара для очистки корпуса машины.

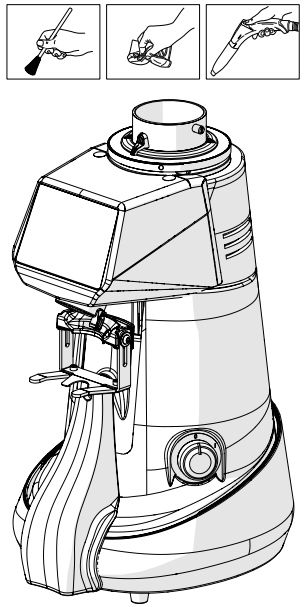

- После очистки соберите машину, вставляя трубку для отвода кофе (Поз. 1) в соответствующее гнездо (Поз. 2) и закрепите ее на месте, затягивая винт (Поз. 3).
- Установите бункер (Поз. 4), и закрепите его соответствующим винтом (Поз. 5).
- Закройте бункер крышкой (Поз. 6).

После подачи электропитания и заполнения кофе машина снова готова к работе.

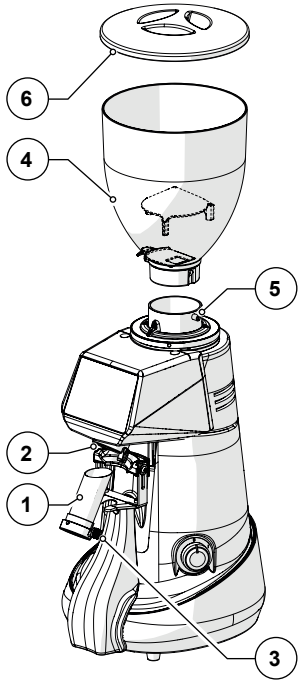

6.1.2 Проверка состояния шнура питания

В КОНЦЕ КАЖДОЙ СМЕНЫ: проверяйте шнур питания.

- Отсоединив шнур от розетки, проверьте визуально и на ощупь целостность защитной оболочки, отсутствие оголенных проводов и повреждений вилки.

ВНИМАНИЕ! Если шнур питания поврежден, замените его шнуром того же типа.

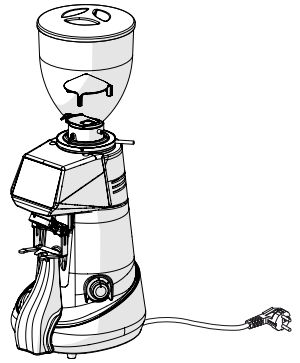

RU

6.1.3 Тщательная очистка жерновов

ЕЖЕМЕСЯЧНО: тщательно очищайте жернова

Тщательную очистку жерновов следует проводить раз в месяц (или по мере необходимости), используя специальные средства для очистки кофемолок, которые легко найти в продаже (например, средство PULY GRIND для очистки кофемолок).

- Тщательную очистку следует проводить в конце очистки в конце смены, при этом машина должна быть без кофе и без загрузочного бункера.
- Очистка жерновов производится путем засыпки порции продукта в (полностью пустую) камеру измельчения и запуска процесса помола. Во время помола продукт (в зернах или кристаллах) регенерирует жернова, полностью удаляя с их поверхности кофе, накипь, плесень и жировые отложения, поглощая масло и уничтожая прогорклость, не оставляя остатков.
- При этом регенерация происходит без необходимости снятия жерновов и изменения заданной конфигурации помола.

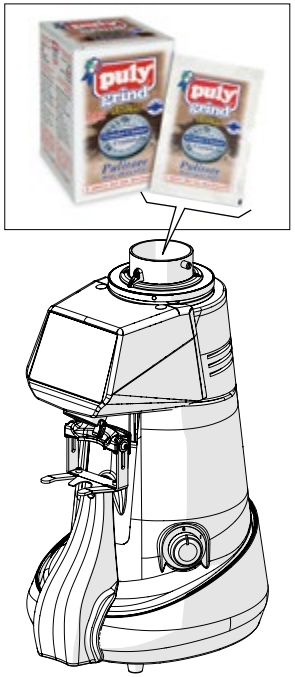

6.1.4 Отключение кофемолки на длительный срок

Если машина не используется в течение длительного времени (например, во время отпуска, каникул и т.д.), рекомендуется выполнить следующие операции очистки, чтобы сохранить ее в хорошем состоянии и избежать возможных проблем при следующем запуске.

ПРИ НЕОБХОДИМОСТИ: очистка и отключение машины на длительный срок.

- Проведите тщательную очистку кофемолки с дозатором, как описано в Пар. 6.1.1.
- Проведите тщательную очистку жерновов, как описано в Пар. 6.1.3.
- Отсоедините шнур электропитания от розетки.
- Накройте машину полотном, чтобы предотвратить накопление пыли и грязи.

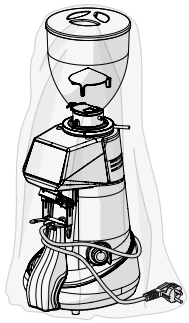

6.1.5 Замена жерновов

Плановый срок замены жерновов установлен компанией Fiorenzato M.C. S.r.l. в зависимости от типа жерновов и модели кофемолки.

По истечении времени, установленного производителем, на дисплее появляется предупреждающий значок « ▯ », указывающий на необходимость их замены.

ВНИМАНИЕ! Замена жерновов должна поручаться квалифицированному специалисту или дилеру, уполномоченному производителем, который выполнит замену с использованием фирменных запчастей. По завершении замены квалифицированный работник/дилер, имеющий «Пароль администратора» *(§ 5.4.3.16)* для доступа к меню «Настройки безопасности», также обнулит счетчики жерновов, проверит точность весов и, при необходимости, выполнит новую калибровку.

6.2 Экстренное техобслуживание

Для кофемолки с дозатором не предусматриваются внеочередные работы по техническому обслуживанию. Однако в случае поломок и/или неисправностей, не описанных в разделе «7 НЕИСПРАВНОСТИ - ПРИЧИНЫ - СПОСОБЫ УСТРАНЕНИЯ», не пытайтесь устранить неисправность самостоятельно, а сообщите об этом своему местному дилеру, который свяжется с сервисной службой Fiorenzato M.C. S.r.l. для устранения возникшей проблемы.

7 НЕИСПРАВНОСТИ - ПРИЧИНЫ - СПОСОБЫ УСТРАНЕНИЯ

В таблице приведены возможные неисправности, которые могут привести к отказу и/или неправильной работе кофемолки. Для каждой неисправности указывается возможная причина и действия, которые необходимо предпринять для восстановления правильной работы оборудования.

Неисправность	Причина	Способ устранения
Кофемолка не включается.	Не подается электропитание.	• Убедитесь, что выключатель установлен на «I» (ВКЛ); • Убедитесь, что автоматический выключатель перед розеткой (при наличии) находится в положении ВКЛ. • Убедитесь, что шнур электропитания не поврежден и правильно подключен к электрической розетке и к розетке в устройстве.
Кофейные зерна не спускаются из загрузочного бункера.	Закрыта заслонка.	• Откройте заслонку.
При включении система теряет данные предыдущих настроек.	Разряжена буферная батарея системы управления машиной.	• Обратитесь в сервисную службу для замены буферной батареи.
На дисплее отображается значок (желтые весы), сигнализируя, что масса последней выданной порции выходит за установленные пределы допуска массы.	• Первые суточные порции • Изменение типа кофе внутри бункера • Кофе с высоким процентом робусты • Еще не завершилась обкатка жерновов	• Подайте еще порции без изменения каких-либо настроек устройства. • После двух порций подряд за пределами допуска программное обеспечение XGi автоматически выполняет расчет секунд, необходимых для правильной выдачи заданной порции. Извещение о выполнении пересчета сигнализируется появлением значка (голубые весы). • Выданные после пересчета порции будут правильными и сигнализироваться появлением значка (зеленые весы)

Неисправность	Причина	Способ устранения
На дисплее отображается значок (красные весы), сигнализируя, что возникла неполадка на этапе взвешивания последней выданной порции.	• Добавление (или снятие) массы с устройства в ходе цикла выдачи/взвешивания порции. • Устройство опирается на неустойчивую рабочую поверхность, не позволяющую правильно определять массу. • Устройство подсоединено к несоответствующей многогнездной розетке.	• Убедитесь, что устройство опирается на устойчивую, не подверженную воздействию вибраций поверхность. • Проверьте и/или замените многогнездную розетку, к которой подсоединено устройство. • Подайте еще несколько порций до появления значка (зеленые весы), который сигнализирует, что выданная порция правильна. • После третьей несоответствующей порции подряд (- отображение на дисплее трех значков «красные весы») во весь экран отображается следующее контрольное сообщение: 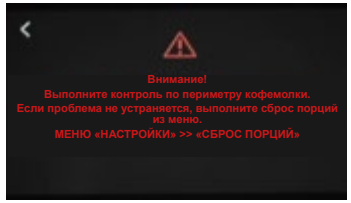 После возврата на ГЛАВНЫЙ экран система XGi активизирует последовательность для принудительного пересчета порций и потребуется выдать три порции по указаниям на дисплее, чтобы позволить системе XGi выполнить пересчет. Извещение о выполнении пересчета сигнализируется появлением значка (голубые весы). Выданные после пересчета порции будут правильными и сигнализироваться появлением значка (зеленые весы).

Неисправность	Причина	Способ устранения
После выдачи во весь экран отображается сообщение «Ошибка при определении массы»: 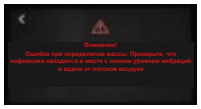	• На устройство установлен посторонний предмет и система XGi не может определить тару. • На устройство действуют вибрации и/или сильные сквозняки. • Возможно наличие постороннего предмета между защитной крышкой и корпусом устройства.	• Проверьте периметр кофемолки и уберите все предметы, которые могут находиться на устройстве. • Убедитесь, что на кофемолку не действуют вибрации, создаваемые другими приборами (например, посудомоечными машинами, миксерами, центрифугами и пр.), или мощные потоки воздуха, например, от вентилятора. • Проверьте и удалите инородные предметы из-под защитной крышки устройства с помощью мягкой кисти, пылесоса или сложенного листа бумаги.
На дисплее появляется значок «  », сопровождающийся сообщением о необходимости замены жерновов	Жернова достигают установленного производителем предела рабочего времени, поэтому необходимо запланировать их замену.	• Можно продолжать использовать кофемолку до тех пор, пока не будет достигнут установленный предел времени. Для обеспечения максимальной эффективности машины по достижении предельного значения необходимо заменить жернова по инструкциям, приведенным в параграфе 6.1.5. • После выполнения замены специалист сбрасывает счетчик работы жерновов.

Неисправность	Причина	Способ устранения
Во время помола двигатель останавливается.	Срабатывание тепловой защиты двигателя путем блокировки системы помола при наличии предметов или посторонних тел между жерновами.	• Выключите прибор и подождите, пока он полностью остынет. • Отключите прибор от электросети. • Закройте заслонку и снимите загрузочный бункер. • Очистите измельчительную камеру и удалите все посторонние предметы. • Соберите прибор и запустите цикл помола.



ВНИМАНИЕ! Если неисправность сохраняется даже после выполнения предложенных корректирующих действий или если возникают функциональные аномалии, не указанные в таблице, обратитесь к местному дилеру, который примет решение о том, следует ли обратиться в Fiorenzato M.C. S.r.l. или поручить ремонт или контроль прибора специализированному специалисту.

8 ЗАКАЗ ЗАПЧАСТЕЙ

При необходимости замены изношенных деталей кофемолки (например, жерновов) конечный пользователь (например, бармен/ресторатор и т.д.) должен обязательно обратиться к своему местному дистрибьютору как к прямому посреднику с Fiorenzato M.C. S.r.l. и сообщить модель имеющейся у него кофемолки для идентификации, запроса и поставки оригинальных запасных частей. После этого только авторизованные региональные дистрибьюторы получат возможность зарегистрироваться на нашем сайте, чтобы заказать необходимую запасную часть.

Для запроса запасных частей следует обращаться к региональным дистрибьюторам:

- Зайдите на сайт www.fiorenzato.com, войдите в раздел запасных частей и выберите модель кофемолки с дозатором, указанную конечным пользователем.
- Войдите в зарезервированную зону, вводя свои учетные данные в указанную форму (при первом входе в систему необходимо зарегистрироваться, вводя свои идентификационные данные).
- Выберите необходимые запасные части, используя таблицы покомпонентного изображения изделия на портале.
- Следуйте инструкциям, чтобы оформить заказ и отправить его на Fiorenzato M.C. S.r.l.
- С местным дистрибьютором свяжется персонал Fiorenzato M.C. S.r.l., который займется обработкой запроса.



ВНИМАНИЕ! Обратите внимание, что замена жерновов и, в целом, всех внутренних частей кофемолки, должна производиться специализированным техническим персоналом.



ВНИМАНИЕ! Компания Fiorenzato M.C. S.r.l. не несет ответственности за травмы и/или повреждения оборудования, вызванные заменой компонентов неоригинальными запасными частями, а также при замене компонентов неквалифицированным персоналом.