Схема подключения машины МПТ-1700

Примечание. Подключение машины МПТ-1700л (левое исполнение) – зеркально.

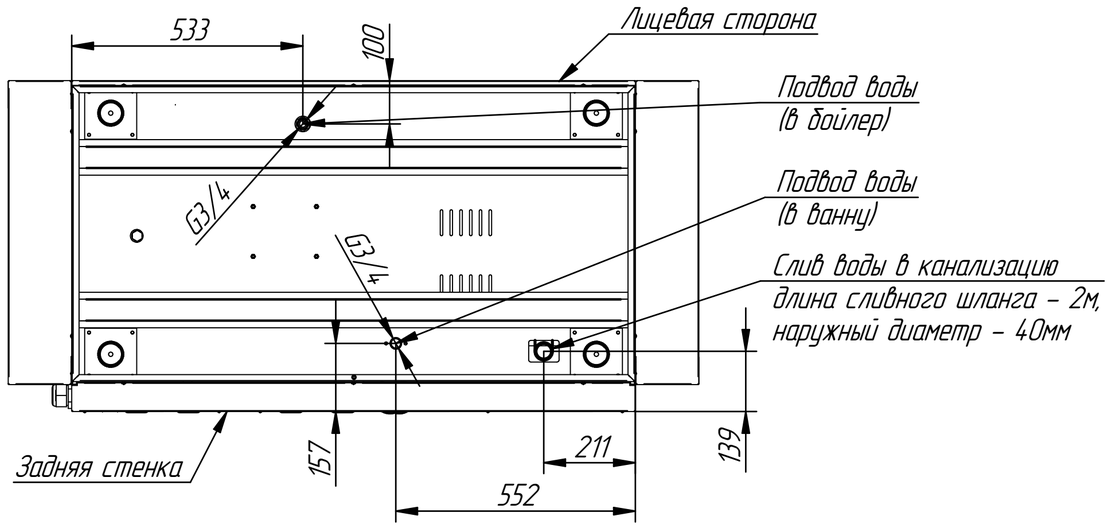

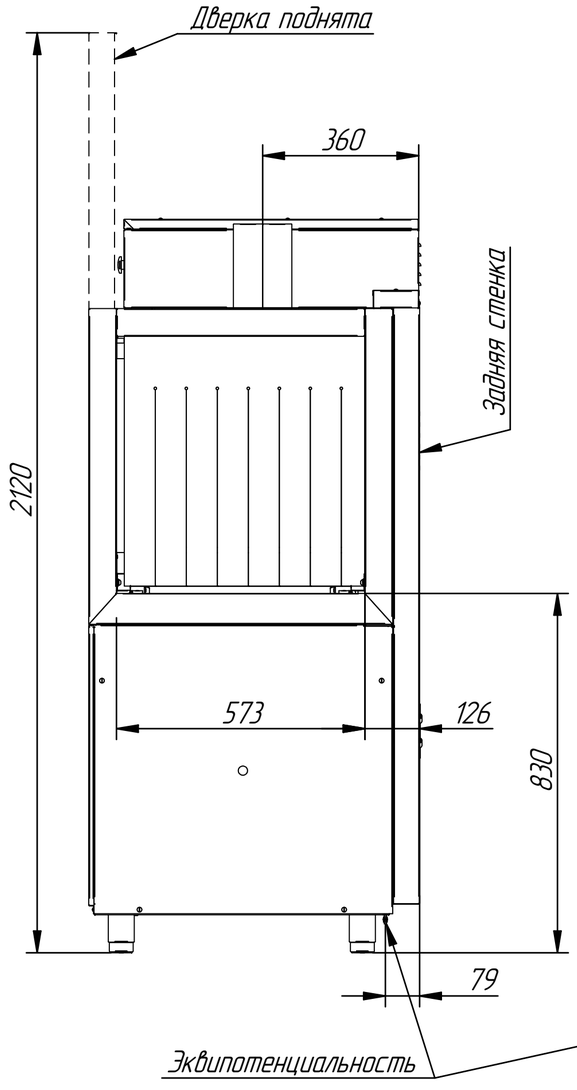

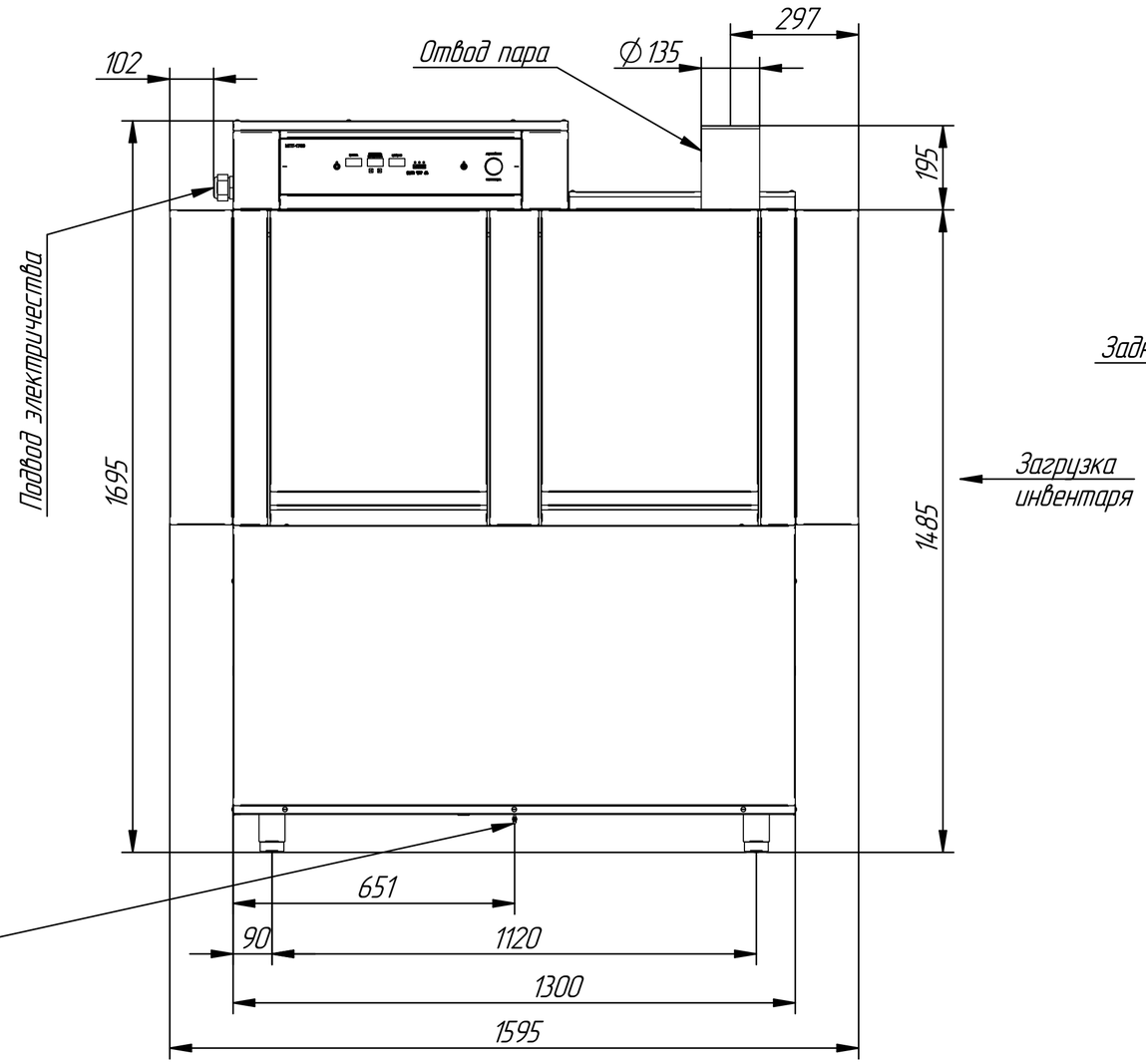

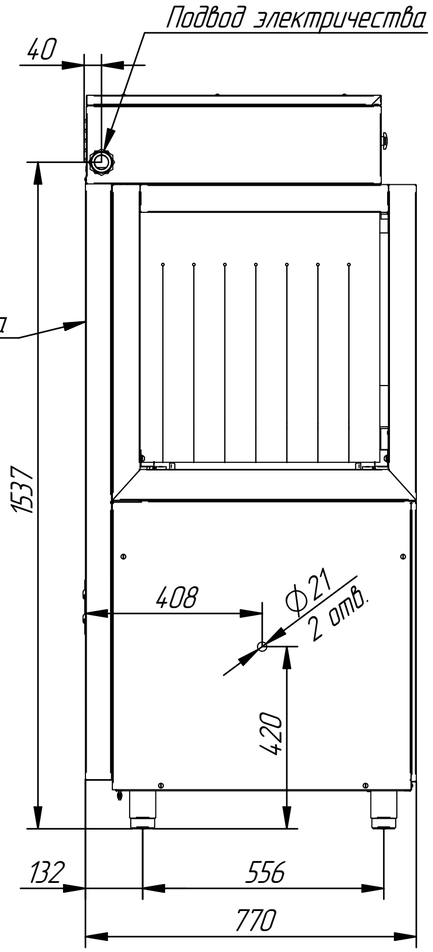

Схема подключения машины МПТ-1700-01

Примечание. Подключение машины
МПТ-1700-01л (левое исполнение) – зеркально.

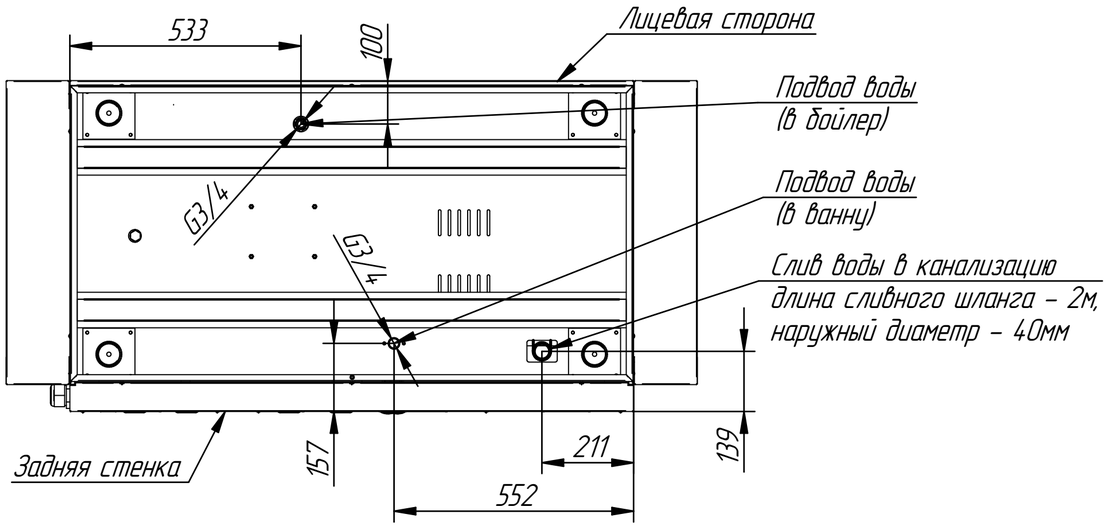

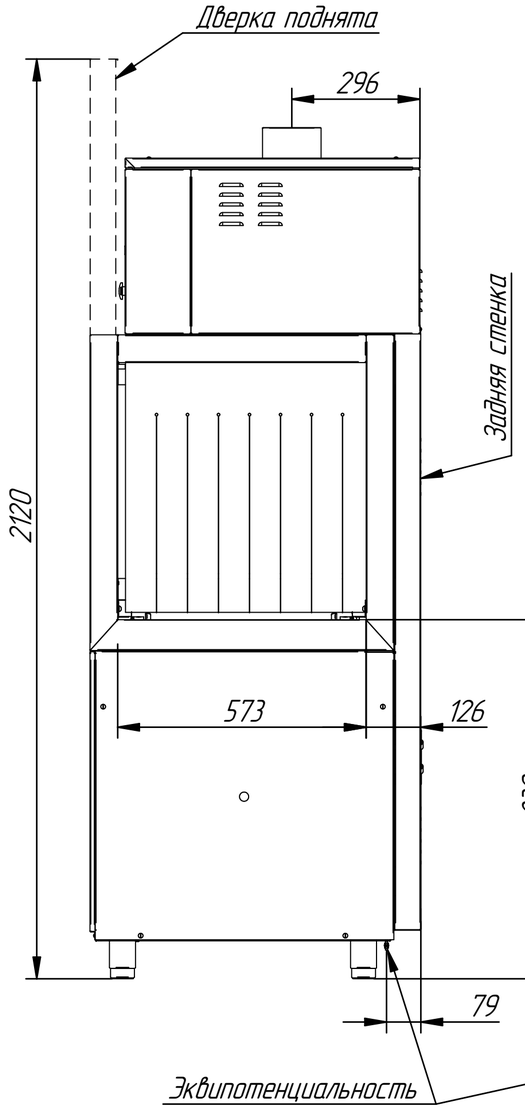

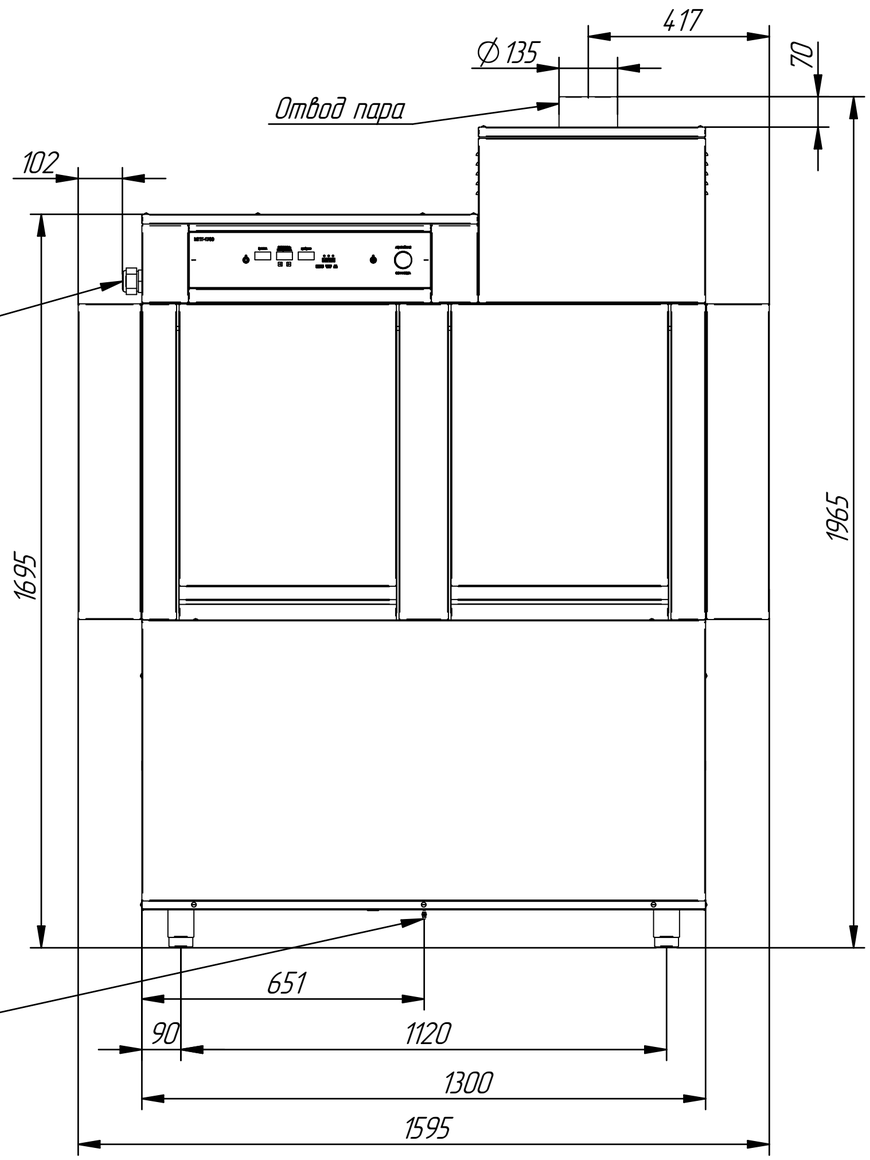

Загрузка
инвентаря

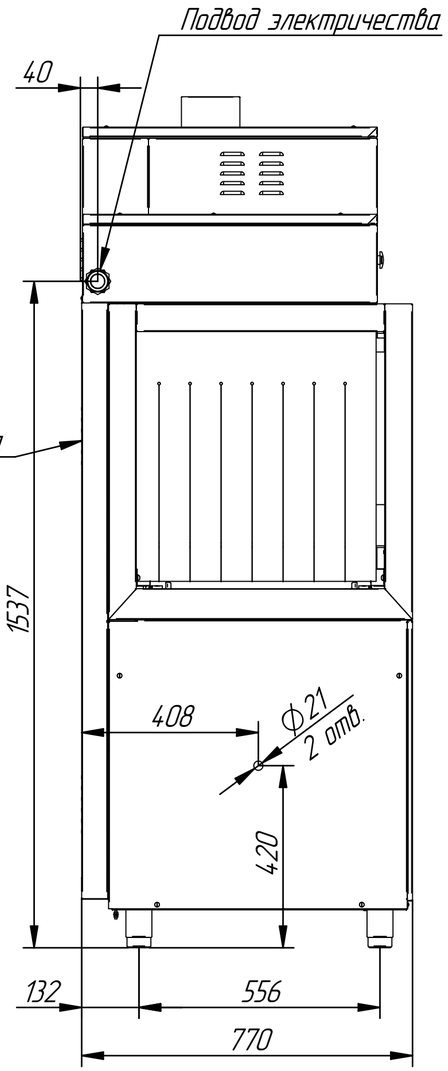

Схема подключения машины МПТ-2000

Примечание. Подключение машины МПТ-2000л (левое исполнение) – зеркально.

