5. СВИДЕТЕЛЬСТВО О ПРИЕМКЕ.

Стеллаж кухонный _____
соответствует КТО 48522475-10-2015 и признан годным для эксплуатации.
Дата выпуска _____

Личные подписи ответственных за приемку изделия на предприятии

6. СВИДЕТЕЛЬСТВО ОБ УПАКОВКЕ.

Стеллаж кухонный _____
упакован на ООО «Колдкомпани» согласно требованиям, предусмотренным конструкторской документации.

Дата упаковки _____ М.П.
(подпись)

Упаковщик _____
(подпись)

Изделие принял _____
(подпись)

7. ГАРАНТИИ ИЗГОТОВИТЕЛЯ

Гарантийный срок эксплуатации изделия - 1 год со дня ввода в эксплуатацию.

Гарантийный срок хранения 1 год со дня изготовления.

В течение гарантийного срока предприятие-изготовитель гарантирует безвозмездное устранение выявленных дефектов изготовления и замену вышедших из строя составных частей изделия, произошедших не по вине потребителя, при соблюдении потребителем условий транспортирования, хранения и эксплуатации изделия.

Гарантия не распространяется на случаи, когда изделие вышло из строя по вине потребителя в результате несоблюдения требований, указанных в паспорте.

Время нахождения изделия в ремонте в гарантийный срок не включается.

В случае невозможности устранения на месте выявленных дефектов предприятие-изготовитель обязуется заменить дефектное изделие.

Все детали, узлы и комплектующие изделия, вышедшие из строя в период гарантийного срока эксплуатации, должны быть возвращены заводу-изготовителю для детального анализа причин выхода из строя и своевременного принятия мер для их исключения.

Рекламация рассматривается только в случае поступления отказавшего узла, детали или комплектующего изделия с указанием обозначения изделия, срока изготовления и установки.

8. СВЕДЕНИЯ О РЕКЛАМАЦИЯХ

Рекламации предприятию-изготовителю предъявляются потребителем в порядке и сроки, предусмотренные Федеральным законом «О защите прав потребителей», а также «Об утверждении Правил продажи отдельных видов товаров, перечня товаров длительного пользования, на которые не распространяются требования покупателя о безвозмездном предоставлении ему на период ремонта или замены аналогичного товара, и перечня непродовольственных товаров надлежащего качества, не подлежащих возврату или обмену на аналогичный товар других размера, формы, габарита, фасона, расцветки или комплектации»

Рекламации направлять по адресу:
125040, г. Москва, 3-я ул. Ямского поля, д. 2, корп. 1
Телефон/факс: 8 (499) 271-79-03
E-mail: info@hicold.ru

РОССИЯ

ООО «Колдкомпани»

СТЕЛЛАЖ КУХОННЫЙ

НСК-6/4 ЭЦ
НСК-7/4 ЭЦ
НСК-8/4 ЭЦ
НСК-9/4 ЭЦ
НСК-10/4 ЭЦ
НСК-11/4 ЭЦ
НСК-12/4 ЭЦ

НСК-6/5 ЭЦ
НСК-7/5 ЭЦ
НСК-8/5 ЭЦ
НСК-9/5 ЭЦ
НСК-10/5 ЭЦ
НСК-11/5 ЭЦ
НСК-12/5 ЭЦ

КТО 48522475-10-2015

ПАСПОРТ
(ИНСТРУКЦИЯ ПО СБОРКЕ)

АЮ77

Сергиев Посад

1. НАЗНАЧЕНИЕ

Стеллаж предназначен для использования на предприятиях общественного питания. Служит для хранения пищевых продуктов и кухонных принадлежностей. Стеллаж поставляется в разобранном виде, внешний вид показан на **Рис.1**

Характеристики стеллажей:

1. Длина: от 600 мм до 1200 мм с шагом 100 мм;
2. Ширина: 400 мм, 500 мм;
3. Высота: 2020 мм;
4. Масса (кг) приведена в таблице 1;
4. Минимальный шаг регулировки расстояния между полками 50 мм;
5. Максимальная нагрузка на стеллаж 300 кг, распределение нагрузки приведено в таблице 2.

Таблица 1

	600	700	800	900	1000	1100	1200
400	18,5	19,8	21,1	22,4	23,7	25,0	26,3
500	20,3	21,8	23,3	24,8	26,3	27,8	29,3

2. КОМПЛЕКТ ПОСТАВКИ

1.	Полка*	2 шт.**
2.	Основание стеллажа*	2 шт.
3.	Стойка*	4 шт.
4.	Опора	4 шт.
5.	Ножка стеллажа	4 шт.
6.	Болт М5х12	48 шт.
7.	Шайба D5 гровер	48 шт.
8.	Шайба D5	48 шт.
9.	Паспорт изделия	1 шт.
10.	Коробка упаковочная	1 шт.

* - Изготавливается из нержавеющей стали или из стали с полимерным покрытием.
** - Большее количество поставляет по индивидуальному заказу.

3. РУКОВОДСТВО ПО МОНТАЖУ

1. Опору(4) вставить в стойки (3), вкрутить ножки (5), см. рис.1.
2. Болтами (6) через гровер (7) и шайбу(8) прикрутить основания стеллажа (2) к стойкам (3). Болты до упора не затягивать.
3. Установить полки (1) на желаемой высоте, закрепить их в соответствии с п. 2
4. Подтянуть все болты

Произвести регулировку стеллажа по горизонтали ножками (5)

ПРИМЕЧАЕНИЕ: Для придания большей устойчивости, допускается дополнительное крепление стеллажа к стене. При установке стеллажей в линию, стянуть винтами М5х20* через отверстия для крепления полок.

* в комплект поставки не входят.

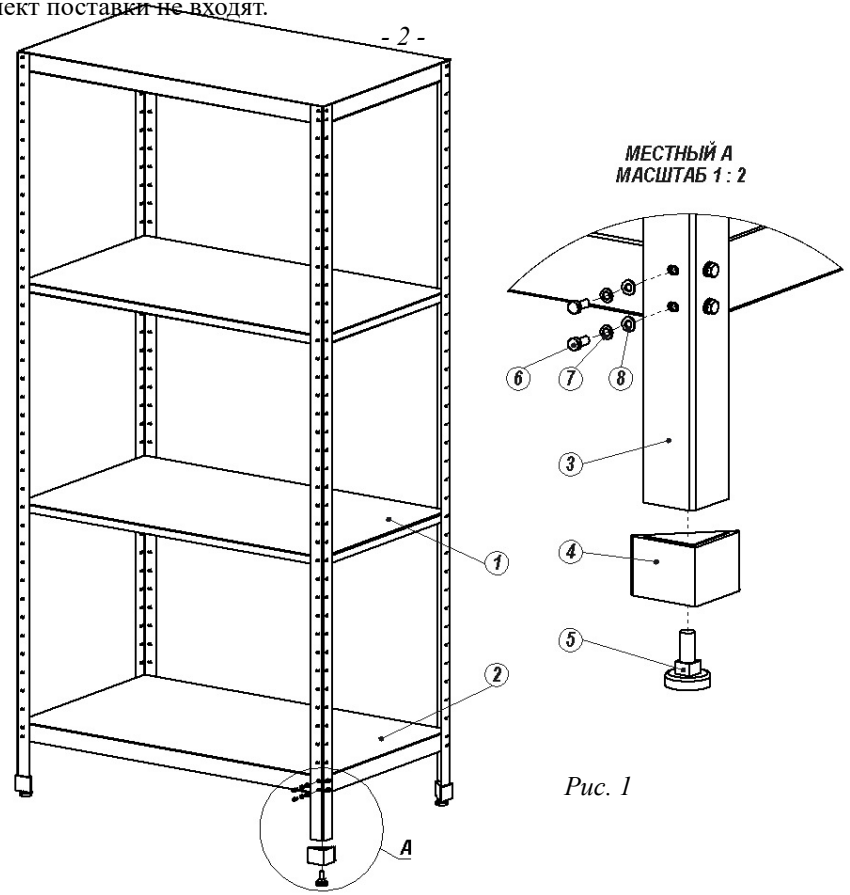

Рис. 1

4. ПОРЯДОК ЗАГРУЗКИ СТЕЛАЖА

Для обеспечения устойчивости стеллажа, загрузку следует производить с нижних полок, руководствуясь таблицей 2 и Рис. 2. Не допускается нагрузка стеллажа, более чем на **300 кг**. ***Нагрузку на полку следует распределять равномерно.***

Таблица 2

Номер полки	Рекомендуемая нагрузка, кг
4	30
3	60
2	90
1	120

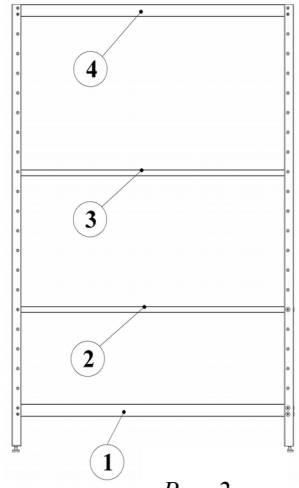

Рис. 2