

CP

Colox Press

(Istr. 771/12 CP - Ed. 2010)

INSTALLAZIONE USO E MANUTENZIONE
INSTALLATION USE AND MAINTENANCE
INSTALLATION USAGE ET ENTRETIEN
INSTALLATION WARTUNG UND BEDIENUNGSANLEITUNG
INSTALACION FUNCIONAMIENTO Y MANTENIMIENTO

CE

EGREGIO CLIENTE,
Ci complimentiamo con Voi per aver preferito una ns. macchina. Siamo certi che questo impianto Vi darà piena soddisfazione e corrisponderà a lungo alle Vs. esigenze.
Vi trasmettiamo questo opuscolo che riteniamo indispensabile per ottenere sempre il massimo rendimento dal Vs. impianto.
La direzione, unitamente ai propri collaboratori ed agenti, sarà ben lieta di ricevere eventuali Vs. suggerimenti per migliorare sempre la sua produzione.
Lieta di poterVi annoverare tra la ns. affezionata Clientela, porgiamo distinti saluti.

La Direzione

DEAR CUSTOMER,
We are grateful you chose our machine and are confident the preference you have shown will ensure your complete satisfaction.
We have pleasure in enclosing a copy of the instruction manual for your machine. By carefully following the instructions in the manual you will be able to obtain trouble free operation from your plant, and find valuable information and suggestions for future requirements.
We welcome any suggestions that may assist us to improve the performance and design of our range of machinery and we look forward to hearing from you in the future.
It is our sincere wish that you will always remain our satisfied customer. Yours faithfully,

The Management

CHER CLIENT,
Vous avez choisi, de préférence, notre machine. Avec vous, nous nous réjouissons de votre choix judicieux et sommes sûrs que la machine vous donnera entière et pleine satisfaction.
Consultez le livre d'instructions pour tirer le maximum de votre nouvel outil, Vous y trouverez également des conseils et des suggestions qui vous seront utiles à l'avenir.
La Direction, les collaborateurs et agents invitent toute suggestions susceptible d'améliorer notre production. D'avance, nous vous en remercions.
En nous félicitant de compter parmi nos nombreux clients, nous restons à votre service et Vous présentons, cher Client, nos salutations distinguées.

La Direction

LIEBER KUNDE,
Herzlichen Glückwunsch zu dem Kauf Ihrer neuen Bügelmaschine.
Diese Maschine wurde nach den neusten technischen Erkenntnissen konstruiert und gefertigt.
In Ihrem Interesse bitten wir Sie, vor Inbetriebnahme und Arbeitsbeginn die Bedienungsanleitung Ihres Gerätes sorgfältig zu lesen, um unnötige Beanstandungen zu vermeiden.
Unsere Mitarbeiter haben alles daran gesetzt, Ihnen hervorragende Qualität zu bieten. Sollten Sie dennoch Fragen zur Bedienung oder Technik haben stehen wir Ihnen immer gerne zur Verfügung.
Wir danken Ihnen für Ihr Vertrauen und wünschen Ihnen viel Erfolg mit diesem Neuerwerb.
Mit freundlichen Grüßen

Die Direktion

MUY SENOR NUESTRO,
Le damos las gracias por haber elegido nuestra maquina. Estamos seguros que responderà a sus necesidades y le darà completa satisfacción.
Adjuntamos el manual de funcionamiento y mantenimiento indispensable para garantizar un optimo rendimiento de la maquina y donde Ud. podrà encontrar todos los consejos necesarios para su bueno mantenimiento futuro.
Tanto la Dirección como los Agentes de venta y Distribuidores le agradeceriamos cualquier consejo para mejorar nuestra producción.
Contentos de contar Ud, entre nuestros Clientes, aprovechamos la ocasion para saludarle atentamente.

La Dirección

ДОРОГОЙ ПОКУПАТЕЛЬ,
Благодарим Вас за выбор нашей машины. Мы уверены, что это оборудование даст Вам полное удовлетворение и долго будет соответствовать Вашим требованиям.
Мы даем Вам эту брошюру, необходимую для достижения максимальной отдачи Вашего оборудования.
Дирекция вместе с нашими сотрудниками и агентами будет рада принять Ваши возможные предложения для постоянного улучшения нашего производства.
Искренне желаем, чтобы Вы всегда оставались нашим довольным клиентом, с наилучшими пожеланиями.

Дирекция

R

УКАЗАТЕЛЬ

ГЛАВА 1.....1-1

ПРЕДУПРЕЖДЕНИЯ О МЕРАХ БЕЗОПАСНОСТИ ДЛЯ ЛЮДЕЙ И ПРЕДМЕТОВ……..1-1

ГЛАВА 2.....2-1

ИДЕНТИФИКАЦИЯ МАШИНЫ……...2-1

ГЛАВА 8 8-1

УСТАНОВКА 8-1
- УПАКОВКА 8-1
- ТРАНСПОРТИРОВКА 8-1
- РАСПАКОВКА И РАЗМЕЩЕНИЕ МАШИНЫ 8-1
- ПОДКЛЮЧЕНИЕ ВОДЫ (ДЛЯ МАШИН С БОЙЛЕРОМ)..... 8-2
- ПОДКЛЮЧЕНИЕ СЖАТОГО ВОЗДУХА (ДЛЯ МАШИН БЕЗ КОМПРЕССОРА) 8-2
- ПОДКЛЮЧЕНИЕ ПАРА И ВЫХОДА КОНДЕНСАТА (ДЛЯ МАШИН БЕЗ БОЙЛЕРА) 8-2
- ЭЛЕКТРИЧЕСКОЕ ПОДКЛЮЧЕНИЕ (ДЛЯ МАШИН С БОЙЛЕРОМ И БЕЗ)..... 8-3
- ОПАСНОСТИ, ЗАПУСК, ОБСЛУЖИВАНИЕ ЭЛЕКТРОНАСОСОВ 8-3
- ОЧИСТКА БОЙЛЕРА (ДЛЯ МАШИН С БОЙЛЕРОМ)..... 8-3

ЭКСПЛУАТАЦИЯ ПРЕССА..... 8-4
- ПРЕДВАРИТЕЛЬНЫЙ КОНТРОЛЬ..... 8-4
- ВКЛЮЧЕНИЕ МАШИНЫ..... 8-4
- ОПУСКАНИЕ ВЕРХНЕЙ ПОВЕРХНОСТИ..... 8-5
- ОТПАРИВАНИЕ НА ПОВЕРХНОСТЯХ (ДЛЯ ПРЕССОВ С ОДНОЙ ИЛИ ДВУМЯ ОТПАРИВАЮЩИМИ ПОВЕРХНОСТЯМИ)8-5
- АСПИРАЦИЯ И ПОДАЧА ВОЗДУХА НА НИЖНЕЙ ПОВЕРХНОСТИ 8-5
- ОТКРЫТИЕ ПРЕССА (ПОДЪЕМ ВЕРХНЕЙ ПОВЕРХНОСТИ)..... 8-6
- РЕГУЛИРОВКА ПРИЖИМА (ДЛЯ ВСЕХ ВЕРСИЙ) 8-6
- ЭКСПЛУАТАЦИЯ КОМПРЕССОРА (ДЛЯ МАШИН С КОМПРЕССОРОМ)..... 8-6
- РАБОТА ЭЛЕКТРОННОГО КОНТРОЛЯ УРОВНЯ БОЙЛЕРА 8-7
- ЭКСПЛУАТАЦИЯ УТЮГА 8-7
- ИСПОЛЬЗОВАНИЕ РУКАВА ДЛЯ ПЯТНОВЫВЕДЕНИЯ С ПЯТНОВЫВОДЯЩИМ ПИСТОЛЕТОМ ПАР ИЛИ ВОЗДУХ-ПАР 8-7
- ПОЛЕЗНЫЕ СОВЕТЫ ПО ВЫВЕДЕНИЮ ПЯТЕН8-7

ОПЕРАЦИИ, ВЫПОЛНЯЕМЫЕ ПО ЗАВЕРШЕНИИ РАБОТЫ..... 8-8

ОБСЛУЖИВАНИЕ 8-8
- ЕЖЕНЕДЕЛЬНЫЙ УХОД..... 8-9
- ПОЛУГОДОВОЕ/ЕЖЕГОДНОЕ ОБСЛУЖИВАНИЕ 8-9

НЕИСПРАВНОСТИ 8-10
- НЕИСПРАВНОСТИ СРАЗУ ПОСЛЕ УСТАНОВКИ НА МАШИНАХ С БОЙЛЕРОМ 8-10
- НЕИСПРАВНОСТИ СРАЗУ ПОСЛЕ УСТАНОВКИ НА МАШИНАХ БЕЗ БОЙЛЕРА 8-11
- НЕИСПРАВНОСТИ СРАЗУ ПОСЛЕ УСТАНОВКИ НА МАШИНАХ С БОЙЛЕРОМ И БЕЗ.....8-11
- НЕИСППРАВНОСТИ ПНЕВМАТИЧЕСКОЙ УСТАНОВКИ ДЛЯ ПРЕССОВ СО СПУСКОМ 2 КНОПКАМИ (СМ. СХЕМУ PN_0001).....8-12
- НЕИСПРАВНОСТИ ПНЕВМАТИЧЕСКОЙ УСТАНОВКИ ДЛЯ ПРЕССА СО СПУСКОМ ПЕДАЛЬЮ С РАМКОЙ(СМ. СХЕМУ PN_0005)8-14
- НЕИСПРАВНОСТИ В УСТРОЙСТВЕ АМОРТИЗАЦИИ.....8-16
- НЕИСПРАВНОСТИ БОЙЛЕРА И ЭЛЕКТРОННОГО КОНТРОЛЯ УРОВНЯ.....8-16
- ПЕРЕГОРАНИЕ РЕЗИСТОРОВ БОЙЛЕРА 8-18
- НЕИСПРАВНОСТИ УТЮГА 8-19
- НЕИСПРАВНОСТИ АСПИРАТОРА 8-19
- НЕИСПРАВНОСТИ ВСТРОЕННОГО КОМПРЕССОРА 8-19
- НЕИСПРАВНОСТИ В ПЯТНОВЫВОДЯЩЕМ ПАРОВОМ И ВОЗДУШНО-ПАРОВОМ ПИСТОЛЕТЕ.....8-20

ФОРМА ЗАКАЗА ЗАПАСНЫХ ЧАСТЕЙ . 8-20

СКЛАДИРОВАНИЕ И УТИЛИЗАЦИЯ 8-21

ГЛАВА 10.....10-1

ТЕХНИЧЕСКИЕ ДАННЫЕ, ГАБАРИТНЫЕ РАЗМЕРЫ, ПОДКЛЮЧЕНИЕ.....10-1

ГЛАВА 11.....11-1

СХЕМЫ ЭЛЕКТРИЧЕСКИЕ.....11-1

ГЛАВА 12.....12-1

СХЕМЫ ПНЕВМАТИЧЕСКИЕ.....12-1

ГЛАВА 13.....13-1

ЧЕРТЕЖИ ЗАПАСНЫХ ЧАСТЕЙ……...13-1

ГЛАВА 14.....14-1

СПЕЦИФИКАЦИЯ КОДОВ..... 14-1

SEGNALI DI PRESCRIZIONE, PERICOLO E INDICAZIONE
PRESCRIPTION, DANGER AND INDICATION SIGNALS
SIGNAUX DE PRESCRIPTION, DANGER ET INDICATION
VERBOTS-, GEBOTS- UND WARNZEICHEN
SEÑALES DE PRESCRIPCIÓN, PELIGRO Y INDICACIÓN
ЗНАКИ ПРЕДПИСАНИЯ, ОПАСНОСТИ И УКАЗАНИЯ

	Divieto di togliere i carter di protezione con impianto funzionante Do not remove protection covers when machine is working. Abnahme der Schutzgehäuse bei anlaufender Anlage verboten Défense d'enlever les couvercles de protection pendant le fonctionnement de la machine. Prohibido quitar la tapa de protección durante el funcionamiento de la maquina. Запрет снятия защитных панелей с работающей машины.
	Divieto di eseguire interventi di manutenzione a macchina in moto Do not effect maintenance when machine is working. Wartungseinsätze bei anlaufender Anlage verboten Défense d'exécuter toutes entretiens pendant le fonctionnement de la machine. Prohibido efectuar todos mantenimientos durante el funcionamiento de la maquina. Запрет выполнения операция обслуживания на работающей машине.
	Vietata l'apertura del quadro elettrico al personale non autorizzato. Authorized personnel only can open the electric panel. Öffnung des Gehäuses für Unbefugte verboten. Défense d'ouvrir le cadre électrique par le personnel non autorisé. Prohibido abrir el tablero eléctrico para obreros no autorizados Запрещено открытие электрощита неавторизованным персоналом.
	Vietato utilizzare acqua per spegnere l'incendio. Do not extinguish with water Mit Wasser löschen verboten Défense d'eteindre avec de l'eau. Prohibido apagar con agua Запрещается использование воды для тушения возгорания.
	Obbligo di riposizionare i carter di protezione prima di azionare l'impianto Protection covers must be put on before using the machine. Vor Inbetriebsetzung der Anlage Schutzgehäuse wiedereinbauen Il est obligatoire de remettre le couvercle de protection avant d'actionner la machine. Está obligatorio reponer las tapas de protección antes que se ponga en marcha la maquina. Обязательно заново установить защитные панели перед включением машины.
	Consultare il manuale d'uso, lo schema elettrico e le procedure. Consult the instruction's manual, the electric diagram and procedures. Betriebsanweisung, Schaltschema und Vorgänge lesen Consulter le manuel d'emploi. Consultar el manual d'empleo. Смотрите инструкцию по эксплуатацииб электрическую схему и процедуры.
	Attenzione pericolo di scottature alle mani High temperatures! Possibility of burning! Warnung vor Handverbrennungen Hautes températures! Danger de brûlures! Temperaturas elevadas! Peligro de quemaduras! Внимание! Опасность обжечь руки!
	Quadro in tensione Danger: electricity Warnung vor gefährlicher elektrischer Spannung 380 V Danger électrique Peligro: Tensión eléctrica Электрощит под напряжением

INFORMAZIONI PER LO SMALTIMENTO DELL'APPARECCHIATURA



L'etichetta con il contenitore di spazzatura mobile barrato presente sul prodotto, indica che il prodotto non deve essere smaltito tramite la convenzionale procedura di smaltimento dei rifiuti domestici.
Per evitare eventuali danni per l'ambiente e per la salute umana, il prodotto deve essere separato dagli altri rifiuti domestici e consegnato al punto di raccolta designato per il riciclo dei rifiuti elettrici o elettronici.
La raccolta differenziata ed il riciclo degli apparecchi di scarto servirà a conservare le risorse naturali ed a salvaguardare l'ambiente e la salute delle persone. Lo smaltimento abusivo del prodotto sarà perseguito a norma di legge.
Per maggiori dettagli sui centri di raccolta disponibili contattare l'ente locale competente o il rivenditore del prodotto.

INFORMATION FOR THE DISPOSAL OF THE EQUIPMENT



The label showing the crossed mobile garbage container on the product, points out that the product must not be disposed through the conventional procedure of disposal of the domestic waste.
To avoid possible damage to the environment and for improved human health, the product has to be separated from the other domestic waste and delivered to the designated collection point for the recycling of electric or electronic waste.
The diversified collection and the recycling of rejected instruments will serve to preserve the natural resources and to safeguard the environment and the health of the people. The unauthorized disposal of the product will be prohibited according to the local laws.
For greater details on the available collection centres please contact the competent local authority or the retailer of the product.

RENSEIGNEMENTS POUR L'ECOULEMENT DE LA MACHINE



L'Etiquette avec la poubelle barrée qu'il y a sur le produit, signifie que le produit même ne peut pas être écoulé par le canal conventionnel d'écoulement des ordures domestiques.
Pour éviter d'éventuels dommages pour l'habitat et le salut de l'homme, la machine doit être séparée des autres ordures domestiques et livrée jusqu'au point de recueil désigné pour le recyclage des rebuts électriques et électroniques.
Le recueil diversifié et le recyclage des pièces de rebut servent pour la conservation des résources naturelles et à préserver l'habitat et le salut des gens. L'écoulement abusif du produit sera poursuivi aux termes de la loi.
Pour tout autre renseignement concernent les points de recueils disponibles, s'adresser à l'organisme compétent local ou au revendeur du produit,

INFORMATION ÜBER ENTSORGUNG VON ALTGERÄTEN



Das auf dem Produkt befindliche Etikett, das eine durchgestrichene Abfalltonne auf Rädern darstellt, weist auf das Verbot hin, dieses Produkt als Hausabfall zu entsorgen.
Um eventuelle Umwelt– und Gesundheitsschäden zu vermeiden, muß das Produkt von anderen Hausabfällen getrennt werden und zur Entsorgung an zuständige Recyclingfirmen bzw. Sammelorte für Elektro- und Elektronik-Altgeräte übergeben werden.
Die getrennte Sammlung und Recycling der Altgeräte dient zur Bewahrung des natürlichen Reichtums und zum Schutz von Umwelt und Gesundheit.
Eine nicht umweltgerechte Beseitigung des Produkts wird gesetzlich bestraft.
Für weitere Information betreffend der verfügbaren Sammelorte, wenden sich an die örtliche zuständigen Behörden oder an Ihren Produkthändler.

INFORMACIONES POR LA LIQUIDACIÓN DE LA INSTRUMENTACIÓN



La etiqueta con el contenedor de basura móvil barrato presente sobre el producto, indica que el producto no tiene que ser eliminado por el convencional procedimiento de liquidación de los rechazos domésticos.
Para evitar eventuales daños por el entorno y por la salud humana, el producto tiene que ser separado por los demás rechazos domésticos y remitidos al punto de colección designado por el reciclo rechazos eléctricos o electrónicos.
La colección distinta y el reciclo aparatos de descarte servirá a conservar los recursos naturales y a salvaguardar el entorno y la salud de las personas. La liquidación abusiva del producto será perseguida a norma de ley.
Para mayores detalles sobre los centros de colección disponible contactar al ente local competente o el detallista del producto.

ИНФОРМАЦИЯ ПО УТИЛИЗАЦИИ ОБОРУДОВАНИЯ



Этикетка с перечеркнутым передвижным контейнером мусора, имеющаяся на продукте, означает, что изделие не должно быть утилизировано по установленной процедуре утилизации бытовых отходов.
Во избежание нанесения возможного ущерба окружающей среде и здоровью людей, изделие должно быть отделено от бытовых отходов и доставлено в пункт сбора для утилизации электрических и электронных отходов.
Дифференцированный сбор мусора и вторичное использование устройств служит для сохранения природных ресурсов и защиты окружающей среды и здоровья людей. Неправильная утилизация продукта будет преследоваться согласно нормативным документам.
Для дополнительной информации по имеющимся центрам сбора свяжитесь с компетентными местными органами или дистрибьютором товара.

IDENTIFICAZIONE DELLA MACCHINA - IDENTIFICATION OF THE MACHINE - IDENTIFICATION DE LA MACHINE
IDENTIFIZIERUNG DER MASCHINEN - IDENTIFICACION DE LA MAQUINA - ИДЕНТИФИКАЦИЯ МАШИНЫ

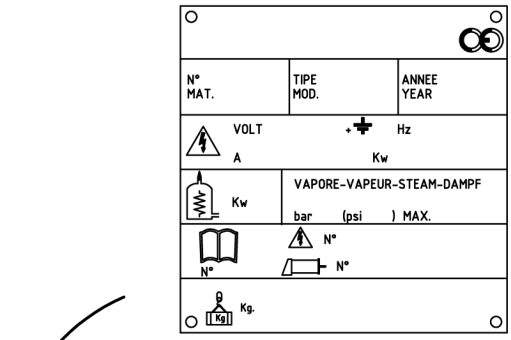

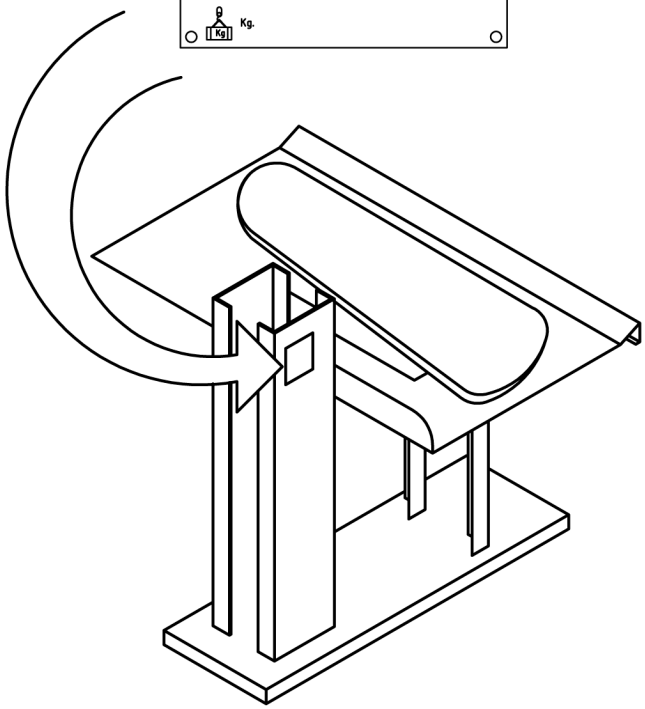

N.B. COPIA TARGHETTA DATI TECNICI E' RIPORTATA SULLA COPERTINA DI QUESTO MANUALE
N.B. COPY OF THE TECHNICAL SPECIFICATIONS PLATE IS REPRODUCED ON THE COVER OF THIS MANUAL
N.B. COPIE DE LA PLAQUE DES DONNEES TECHNIQUES EST REPRODUITE SUR LA COUVERTURE DE CE MANUEL
N.B. KOPIE DES TECHNISCHEN-DATEN ETIKETTE IST AUF DEN UMSCHLAG DIESER ANLEITUNG REPRODUZIERT
N.B. COPIA TARJETA DATOS TECNICOS ES REPRODUCIDA SOBRE EL FORRO DE ESTO MANUAL
ПРИМ. КОПИЯ ТАБЛИЧКИ ТЕХНИЧЕСКИХ ДАННЫХ ПРИСУТСТВУЕТ НА ОБЛОЖКЕ ЭТОЙ ИНСТРУКЦИИ

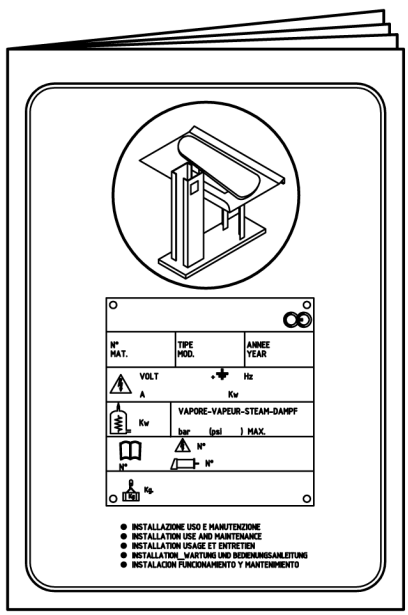

M__0001/1

УСТАНОВКА

УПАКОВКА

Машина упакована в специальный картон (INDUPACK), зафиксированный на термообработанный паллет.

ТРАНСПОРТИРОВКА




Сразу при получении упакованной машины заявить транспортировщику в письменной форме о возможных повреждениях машины, причиненных упаковке во время транспортировки.
Если повреждена сама машина во время транспортировки, страховка курьера покрывает предполагаемый ущерб только в случае их своевременного указания.
Все операции по установке должны осуществляться квалифицированным персоналом, обеспеченным необходимыми средствами защиты (перчатками и т.д.).
Не направлять на машину струи воды и избегать резких движений и сильных столкновений. Запрещается транспортировка машины вручную, только с использованием механических транспортных и погрузочных средств. Доставить полностью упакованную машину максимально близко к месту ее установки и осуществить распаковку.

РАСПАКОВКА И РАЗМЕЩЕНИЕ МАШИНЫ




(СМ. РИС. НА СТР. 10-7)

Осуществлять в следующем порядке:

a) Снять деревянный ящик или клетку с использованием специальных инструментов
b) Снять полиэтиленовое покрытие с машины (PE).
c) Убедиться сразу в том, что машина не была повреждена во время транспортировки.
d) Убрать с основания все аксессуары, которые не зафиксированы и не привинчены к станине, потому, что при перемещении машины со станины, они могут упасть и нанести вред предметам, людям и животным.
e) Снять болты, фиксирующие ножки машины на основании.
f) Обвязать машину 2 тросами (проверить их на соответствие их допустимой нагрузки полному весу машины, указанной на этикетке технических данных), один сзади, другой с передней части машины; потом при помощи механических транспортных и погрузочных средств, поднять машину и поставить ее на место, предназначенное для установки без ее дальнейшего перемещения вручную.
g) Зафиксировать заднюю дверцу “ПОЗ. 81”, закрутив ее болтами из комплекта.
h) Установить возможную опору для утюга: вставить кронштейн подставки утюга “ПОЗ. 87” в опору “ПОЗ. 86” и затем вставить болт “ПОЗ. 85/84”.
i) Установить при наличии кронштейн на пружине “ПОЗ. 89” и зафиксировать его соответствующим болтом.
j) Подключить возможные медные трубы устройства блока парового утюга.
k) Подключить медную трубу подачи пара“ПОЗ. 82” к штуцерам “ПОЗ. 90” и “ПОЗ. 91”.
l) Подключить медную трубу выхода конденсата “ПОЗ. 83” к штуцерам “ПОЗ. 92” и “ПОЗ. 93”.
m) Отрегулировать две задние ножки машины, чтобы машина стояла идеально ровно и не вибрировала во время нормальной работы.
n) По окончании установки аккуратно собрать панели и защиту машины вместе с имеющимися аксессуарами.

Должны быть соблюдены требования по удаленности от стен и других машин для обеспечения бесперебойной работы и отличного обслуживания.
Машина не нуждается в закреплении на полу.
Рекомендуется установить ее идеально ровно (выровнять по нивелиру).

ПОДКЛЮЧЕНИЕ ВОДЫ
(ДЛЯ МАШИН С БОЙЛЕРОМ)



(СМ. РИС. НА СТР. 10-4, ВЕРХНИЙ РИС.)

Подготовить трубу из оцинкованного железа 3/8”GAS на расстоянии 100 см от машины.
На ее конце вмонтировать шаровой кран с переходником “ПОЗ. 66” и, посредством резинового шланга (Ø внутр. 13 мм), выдерживающего давление водопровода, соединить переходник поступления воды “ПОЗ. 14” с краном.
В случае, если бойлер снабжается из резервуара, получить информацию от фирмы-производителя об изменениях, осуществляемых при использовании насоса.
Соединить кран слива “ПОЗ. 17” с канализацией посредством жесткой термоизолированной трубки.
Если нет по близости люка канализации, или запрещен слив горячей воды, следует использовать канистру 15-20 л для сбора слива бойлера (которая сливается после охлаждения).
Использовать жесткую изолированную трубку из железа или меди во избежание ожогов.

Примечание: В случае, если по нормативам Вашей страны запрещено загрязнение канализации, необходимо установить резервуар подачи воды или устройство, предотвращающее отток возможно загрязненной воды (например, GIACOMINI R 624).

Примечание: Рекомендуется избегать подключения к опреснителю воды.
Дело в том, что возможное использование очищенной воды в маленьких электрических бойлерах провоцирует обильное образование пены, которая засасывается при использовании пара, с последующим повреждением одежды.
В случае чрезмерной жесткости воды (выше 17 французских баллов=12 английских), возможна установка опреснителя, сокращающего уровень солей, растворенных в воде, не меньше 10 французских баллов (7 английских).

ПОДКЛЮЧЕНИЕ СЖАТОГО ВОЗДУХА
(ДЛЯ МАШИН БЕЗ КОМПРЕССОРА)




(СМ. РИС. НА СТР. 10-4, НИЖНИЙ РИС)

Машине должно быть обеспечено снабжение чистым сжатым воздухом, без конденсата и масел, под давлением 8-10 бар (115-145 П).
Подвести трубу из оцинкованного железа или пластика 3/8”GAS на расстояние 1м от машины.
На ее конце вмонтировать шаровой кран с 3 направлениями или на каретке “ПОЗ. 25”.
Этот кран с 3 выходами позволяет питать машину (положение 1=ON=OK) или выключать ее (положение 0=OFF=STOP), выгружая оставшийся в машине воздух через глушитель.
Таким образом, при необходимости осуществления обслуживания машины, имеется гарантия, при повороте крана в положение 0=OFF=STOP (или стянув зажимное кольцо), что отсутствует опасность пневматического типа (струи воздуха, движения поршней и т.п.).
Посредством пластиковой трубы ∅внутр=12мм (≅0,47 дюйма), выдерживающей давление минимум 20 бар (290 П), подключить кран к фильтру сжатого воздуха “ПОЗ. 13” машины.

ПОДКЛЮЧЕНИЕ ПАРА И ВЫХОДА КОНДЕНСАТА
(ДЛЯ МАШИН БЕЗ БОЙЛЕРА)




(СМ. РИС. НА СТР. 10-5)

Как показано на рисунке на стр. 10-5, возможно прямое подключение машины к маленькому бойлеру, т.е. без водослива.
Для этого необходимо:

a) Высота “H” от пола до отверстия слива конденсата превышает минимум на 200 мм (8 дюймов) уровень воды “K” в бойлере, измеряемый от той же поверхности.
b) Используется труба из железа или меди с минимальным рекомендуемым диаметром (1/2” GAS).

c) Трубы с постоянным наклоном, радиус кривых минимум 50 мм (2 дюйма), отсутствуют препятствия в водопроводе и длина каждой трубки не превышает 2,5 м (100 дюймов).

Все эти меры предосторожности необходимы во избежание водоворотов, и при невозможности их соблюдения необходимо использовать традиционное соединение, т.е. водослив конденсата в центральный бойлер как изображено на рис. на стр.10-5 (верхн. рис.). Для последнего типа соединения от высокой части центрального трубопровода отвести железную трубу 1/2" GAS и провести ее на расстояние 100 см до машины.
На конец этой трубы вмонтировать шаровой кран “ПОЗ. 67” для отключения машины от устройства.
Соединение шарового крана к штуцеру подачи пара “ПОЗ. 4” можно осуществить с использованием медной трубы с внутренним диаметром 14 мм.
Напоминаем, что машина работает с паром под давлением 4 - 6 бар (58 - 87 П), поэтому, если машина подключается к парогенератору с более высоким давлением, необходимо установить редуктор давления.
Соединить со штуцером слива конденсата “ПОЗ. 3” водослив конденсата 1/2" GAS в перевернутое ведро с фильтром (SPIRAX SARCO HM 007 или JUCKER SA8).
В нижнюю часть водослива вмонтировать сдерживающий клапан во избежание встречного давления на водослив.
Необходимо вмонтировать шаровой кран на трубу слива конденсата “ПОЗ. 68” (труба 1/2" GAS) для обеспечения возможности отключения машины от устройства.
При желании можно использовать кран “ПОЗ. 10” by-pass водослива для более быстрого разогрева пресса при его включении в начале глажки (см. параграф “Использование пресса”).

ЭЛЕКТРИЧЕСКОЕ ПОДКЛЮЧЕНИЕ
(ДЛЯ МАШИН С БОЙЛЕРОМ И БЕЗ)



(СМ. РИС. НА СТР. 10-6)

Убедиться в том, что напряжение и частота линии соответствуют значениям, указанным в таблице технических данных машины (см. стр. 2-1).

Подготовить электрическую линию с характеристиками, соответствующими указанными в таблице на рисунке на стр. 10-6.
Вставить кабель в киповую планку “ПОЗ. 8”, заблокировать его зажимом “ПОЗ. 9” и соединить ее с контактными зажимами подключения тока. Линия тока должна быть снабжена автоматическим термомагнитным дифференциальным выключателем 30 мА, с розеткой и вилкой с внутренней механической блокировкой.
Обязательно, в случае нарушения не распространяется гарантия, подключить машину к заземлению согласно действующим нормам. Проверить перед начальным испытанием, что зажимы всех электрических компонентов не ослабли во время транспортировки.
После соединения проверить направление вращения моторов (вентиляторов), и в случае ошибки поменять местами 2 из 3 фаз на входе.

ПРИМЕЧАНИЕ: Обязательно проверить правильность направления вращения компрессора, поскольку при вращении в неправильном направлении он повреждается без возможности ремонта. В таких случаях производитель не принимает заявки на гарантийную замену.
Заново установить все панели машины.

ОПАСНОСТИ, ЗАПУСК, ОБСЛУЖИВАНИЕ ЭЛЕКТРОНАСОСОВ

Перед любым другим подключением сначала выполнить подключение заземления. Ответственный за инсталляцию должен удостовериться, что подключение выполнено в первую очередь и вся установка выполнена в соответствии с действующими нормами.
Проверить вручную вращение вала.
Для этого использовать резьбу для отверток на конце оси со стороны вентиляции.
Когда насос остается выключенным, необходимо полностью опустошить его при наличии риска обледенения.

ОЧИСТКА БОЙЛЕРА
(ДЛЯ МАШИН С БОЙЛЕРОМ)

(СМ. РИС. НА СТР. 10-4)

При установке новой машины или при повторном запуске после перерыва более 1 недели, необходимо осуществить тщательную очистку бойлера.

Осуществлять в следующем порядке:

a) Включить бойлер и довести давление в нем примерно до 3 бар (44 П).
b) Выключить бойлер и слить воду в канализацию или в канистру, открыв наполовину шаровой кран “ПОЗ. 17”, аккуратно, чтобы не обжечься.
c) После слива всей воды, закрыть кран слива “ПОЗ. 17”. Слитая вода возможно будет темной.
d) Заново включить бойлер и довести давление в нем до 3 бар (44 П).
e) Повторить пункты b), c), d) циклически 4 раза. Постепенно сливаемая вода будет чище. Если вода еще будет содержать загрязнения, повторить "очистку” еще 3-4 раза, пока сливаемая вода не будет идеально чистой.

При невыполнении очистки бойлера есть риск возникновения водоворотов темной или «ржавой» воды во время фаз отпаривания.

ЭКСПЛУАТАЦИЯ ПРЕССА

ПРЕДВАРИТЕЛЬНЫЙ КОНТРОЛЬ

(СМ. РИС. НА СТР. 10-4)

Машина с бойлером (см. рис. на стр. 10-4):
a) Проверить целостность стекла визуального уровня “ПОЗ. 65” и убедиться, что три крана закрыты.
b) Убедиться, что шаровой кран слива бойлера “ПОЗ.17” хорошо закрыт.
c) Убедиться, что шаровой кран подачи воды “ПОЗ. 66” открыт.
d) На **машине без компрессора** убедиться, что шаровой кран подачи сжатого воздуха “ПОЗ. 25” открыт, и слить скопившийся в чаше фильтра воздуха конденсат при помощи соответствующего крана “ПОЗ. 1”.
e) На **машине со встроенным компрессором** слить конденсат, образовавшийся в баке, при помощи крана.
f) Если машина не работала в течение длительного периода времени, убедиться, что насос не заблокирован по причине внутренних отложений. Вручную проверить вращение вала; для этой цели использовать отвертку для резьбы на конце вала, стороне вентилятора.

ПРИМЕЧАНИЕ: Не включать насос при закрытом кране воды, т.к. это приводит к неподдающимся ремонту поломкам.

Машина без бойлера (см. рис. на стр. 10-5):
a) Убедиться, что шаровые краны, установленные на трубах подачи пара “ПОЗ. 67” и выхода конденсата “ПОЗ. 68”, открыты.
b) На **машине без компрессора** убедиться, что шаровой кран подачи сжатого воздуха “ПОЗ. 25” (см. рис. на стр. 10-4) открыть и слить конденсат, образовавшийся в чаше фильтра сжатого воздуха при помощи соответствующего крана “ПОЗ. 1” (см. стр. 10-4).
c) На машине со встроенным компрессором слить конденсат, образовавшийся в баке при помощи крана.

ВКЛЮЧЕНИЕ МАШИНЫ

(СМ. РИС. НА СТР. 10-8)

Осуществлять в следующем порядке:

Машина с бойлером с поплавковым контролем уровня (см. рис. 4):
a) Включить главный выключатель, предусмотренный на электрической линии питания.
b) Включить главный выключатель “ПОЗ. 69” на электрощите машины; одновременно загорится основной индикатор “ПОЗ. 58”.
c) Включить выключатель бойлера “ПОЗ. 57”; загорится оранжевый индикатор подачи воды “ПОЗ. 55” и при достижении необходимого уровня загорится красный индикатор автоматического включения резисторов “ПОЗ. 55”.
d) При помощи манометра “ПОЗ. 71” убедиться, что давление пара в бойлере достигло значения 5ар (72 П).
e) Выпустить воздух из обеих гладильных поверхностей:
На машине со спуском одной кнопкой (см. рис. 1, 7):
Нажать кнопку “ПОЗ. 18” для верхней поверхности и педаль “ПОЗ. 21” – для нижней.
На машине со спуском 2 кнопками (см. рис. 1, 6):
Нажать кнопку “ПОЗ. 11” для верхней поверхности и педаль “ПОЗ. 21” – для нижней.
На машине со спуском педалью (см. рис. 2):
Нажать педаль “ПОЗ. 12” для верхней поверхности и педаль “ПОЗ. 72” – для нижней.

ПРИМЕЧАНИЕ: Делать короткие повторные нажатия, чередуемые интервалами, пока не будет достигнуто однородное парообразование на обеих отпаривающих поверхностях.
При обнаружении капель воды на гладильных поверхностях необходимо еще подождать перед продолжением вышеописанной операции.

Машина без бойлера (см. рис. 3):
a) Включить главный выключатель, предусмотренный на электрической линии питания.
b) Включить главный выключатель "ПОЗ. 79" на электрощите машины.

Сначала на холодной машине поступающий пар конденсируется быстро; и, затем, рекомендуется подождать несколько минут перед началом работы, пока не сольется весь образовавшийся конденсат. При невыполнении этого требования сформировавшийся избыточный конденсат может выйти с поверхностей и из утюга и повредить изделие. Для ускорения этой фазы разогрева пресса можно открыть на несколько секунд by-pass (обход) водослива "ПОЗ. 10" (на стр. 10-5, верхн. рис.), если он установлен, и сразу же закрыть его.

Для всех машин:
a) На **машине с аспирацией** включить выключатель запуска устройства аспиратора "ПОЗ. 24" или включить централизованный аспиратор, в зависимости от того, встроен аспиратор или нет.
b) Убедиться, что манометр пара находится на отметке давления 7 бар (100 П).

ПРИМЕЧАНИЕ: Все разогретые поверхности могут повредить изделия, если они пролежат на них длительное время. Поэтому **никогда не оставлять изделия на поверхностях дольше, чем на время, необходимое для глажки.**

ОПУСКАНИЕ ВЕРХНЕЙ ПОВЕРХНОСТИ

(СМ. РИС. НА СТР. 10-8)

Для пресса со спуском 2 кнопками (рис. 6):
Одновременно нажать кнопки "ПОЗ. 11" и "ПОЗ. 18"

ПРИМЕЧАНИЕ: Если кнопки будут нажаты одна после другой с интервалом, превышающим 0,5 сек., верхняя поверхность не опустится.

Для пресса со спуском одной кнопкой (рис. 7):
Нажать кнопку спуска "ПОЗ. 18".

Для пресса с педальным управлением (рис. 2):
Нажать педаль спуска "ПОЗ. 12".

Для всех машин:
Следует действовать осторожно, чтобы не ударить красный защитный профиль "ПОЗ. 20" при наличии.
Если, напротив, защита вмешается, следует нажать кнопку STOP/RESET "ПОЗ. 73" для обеспечения возможности повтора операции спуска поверхности.

ОТПАРИВАНИЕ НА ПОВЕРХНОСТЯХ
(ДЛЯ ПРЕССОВ С ОДНОЙ ИЛИ ДВУМЯ ОТПАРИВАЮЩИМИ ПОВЕРХНОСТЯМИ)

(СМ. РИС. НА СТР. 10-8)

Для пресса со спуском двумя кнопками (см. рис. 1,6):
a) Нажать кнопку "ПОЗ. 11" для отпаривания на верхней поверхности.
b) Надавить педаль "ПОЗ. 21" для отпаривания на нижней поверхности.

Для пресса со спуском одной кнопкой (см. рис. 1,7):
a) Нажать кнопку "ПОЗ. 18" для отпаривания на верхней поверхности.
b) Надавить педаль "ПОЗ. 21" для отпаривания на нижней поверхности.

Для пресса со спуском педалью (см. рис. 2):
c) Нажать педаль "ПОЗ. 12" для отпаривания на верхней поверхности.
d) Надавить педаль "ПОЗ. 72" для отпаривания на нижней поверхности.

АСПИРАЦИЯ И ПОДАЧА ВОЗДУХА НА НИЖНЕЙ ПОВЕРХНОСТИ

(СМ СТР. 10-8 рис. 1, 2)

a) Аспирация достигается при нажатии педали "ПОЗ. 75".
b) Подача воздуха достигается нажатием соответствующей педали "ПОЗ. 74".

ОТКРЫТИЕ ПРЕССА
(ПОДЪЕМ ВЕРХНЕЙ ПОВЕРХНОСТИ)

(СМ. РИС. НА СТР. 10-8)

Для пресса со спуском двумя кнопками (см. рис. 6):

a) Нажать кнопку STOP/RESET “ПОЗ. 73” для поднятия поверхности. Если пресс оснащен красным защитным профилем “ПОЗ. 20”, возможно, в чрезвычайных случаях, поднять поверхность поднятием данного профиля. Для повторного включения машины следует нажать STOP/RESET “ПОЗ. 73”.

Для пресса со спуском одной кнопкой или педалью (см. рис. 5,7):

a) Если селектор “ПОЗ. 22” находится в положении “разблокирован”, для подъема поверхности необходимо убрать руку с кнопки “ПОЗ. 18” (для спуска кнопкой) или ногу с педали “ПОЗ. 12” (для педального спуска).

a) Если селектор “ПОЗ. 22” находится в положении “заблокирован”, для поднятия поверхности следует нажать кнопку STOP/RESET “ПОЗ. 73”. В чрезвычайных случаях можно поднять поверхность поднятием красного профиля безопасности “ПОЗ. 20”. Для повторного включения машины следует нажать STOP/RESET “ПОЗ. 73”.

РЕГУЛИРОВКА ПРИЖИМА
(ДЛЯ ВСЕХ ВЕРСИЙ)

(СМ. РИС. НА СТР. 10-8)

Для регулировки прижима использовать регулятор “ПОЗ. 76”: вращение его по часовой стрелке увеличивает прижим, против часовой стрелки – уменьшает. При помощи манометра “ПОЗ. 77” проверить значение установленного давления (максимальное значение 7 бар).

ЭКСПЛУАТАЦИЯ КОМПРЕССОРА
(ДЛЯ МАШИН С КОМПРЕССОРОМ)

(СМ. РИС. НА СТР. 10-8)

Для включения компрессора потянуть кнопку реле давления “ПОЗ. 78” и нажать кнопку передач термомагнитного выключателя “ПОЗ. 79”: компрессор будет наполняться воздухом до достижения максимального давления примерно 10 бар.

Для выключения компрессора нажать кнопку реле давления “ПОЗ. 78”, добившись этим также автоматической разгрузки головки компрессора. Нажать красную кнопку “ПОЗ. 80” термомагнитного выключателя только в конце дня.

ПРИМЕЧАНИЯ ПО ЭКСПЛУАТАЦИИ БАКА КОМПРЕССОРА:

Правильное использование бака под давлением сжатого воздуха является залогом гарантии безопасности, для этого пользователь должен:

a) Правильно использовать бак в пределах норм давления и температуры, нанесенных на табличку Изготовителя и на документацию запуска, которые должны быть бережно сохранены.

b) Избегать сварки на цилиндрическом кожухе и основании.

c) Постоянно обеспечивать баку эффективные и достаточные устройства безопасности и в случае необходимости осуществлять их замену другими, с аналогичными характеристиками. В особенности: предохранительный клапан должен быть установлен непосредственно на приемник без возможности промежуточного положения, должен иметь возможность разгрузки, превышающую количество воздуха, которое может находиться в приемнике, должен быть настроен и запломбирован на давление на штампе бака. На манометре давление штампа должно быть отмечено красным знаком.

d) Тщательно избегать размещения бака в недостаточно проветриваемых помещениях, вблизи источников тепла и пожароопасных веществ.

e) Избегать вибраций бака во время работы, т.к. они в связи с нагрузкой могут привести к поломкам.

f) Постепенно сливать конденсат, образующийся внутри бака, и проверять каждые три месяца бак на предмет появления возможных внутренних коррозий. Тем не менее, действительная толщина приемника после коррозий не должна быть меньше 3-4 мм.

g) В любом случае действовать следует всегда с рассудительностью и осмотрительностью по аналогии с предусмотренными случаями.

КАТЕГОРИЧЕСКИ ВОСПРЕЩАЕТСЯ НЕЗАКОННОЕ ВСКРЫТИЕ И ЛЮБОЕ НЕПОДОБАЮЩЕЕ ИСПОЛЬЗОВАНИЕ.

Напоминаем пользователю, что, в любом случае, необходимо соблюдать законы по работе устройств, работающих под давлением, действующих в стане использования.

РАБОТА ЭЛЕКТРОННОГО КОНТРОЛЯ УРОВНЯ БОЙЛЕРА

Если бойлер пуст, электронное устройство, через 3 секунды после включения, активизирует подачу воды до покрытия зонда уровня.
Резисторы бойлера неактивны до первого наполнения.
Если по прошествии 2 минут после первого наполнения вода в бойлере не достигнет необходимого для работы уровня, необходимо проверить, не остался ли перекрыт кран подачи воды, в данном случае следует открыть его. Если, напротив, вода нормально поступает в машину, следует найти причину, по которой вода не подается в бойлер.
Для этого см. главу “Неисправности бойлера и электронного контроля уровня ”.
При достижении нормального уровня воды в бойлере прерывается подача воды и подключаются резисторы.
Каждый раз при открытии зонда уровня вновь активируется подача воды без отключения резисторов, которые автоматически отключаются, если по прошествии 20 сек. не будет достигнут нормальный уровень воды.
Если по прошествии 2 минут уровень воды в бойлере еще не достигнут, устройство управления заблокирует систему подачи воды, защитив ее.

ЭКСПЛУАТАЦИЯ УТЮГА

(СМ. РИС. НА СТР. 10-8)

Выполнять следующим образом:

a) За несколько минут до начала глажки включить выключатель утюга “ПОЗ. 85” и убедиться, что маховичок термостата находится в центре среднего квадранта.
b) Взять утюг и нажимать с интервалами кнопку, пока не выйдет весь пар. Проследить, чтобы пар, выходящий из утюга, не был смешан с водой; если это произойдет, значит, что температура утюга слишком низкая, поэтому следует подождать несколько минут до начала работы.
c) При необходимости отрегулировать величину струи пара при помощи маховичка электроклапана пара.

ПРИМЕЧАНИЕ: Для эксплуатации “Электронного утюга” см. Специальную инструкцию к утюгу.

ИСПОЛЬЗОВАНИЕ РУКАВА ДЛЯ ПЯТНОВЫВЕДЕНИЯ С ПЯТНОВЫВОДЯЩИМ ПИСТОЛЕТОМ ПАР ИЛИ ВОЗДУХ-ПАР

(СМ. РИС. НА СТР. 10-8)

Выполнять следующим образом:

a) Включить выключатель аспиратора “ПОЗ. 24” (для пресса со встроенным аспиратором см. рис. 3,4) или включить централизованный аспиратор (для прессов без аспиратора).
b) Повернуть рукав для пятновыведения “ПОЗ. 26” в направлении рабочего положения, включая таким образом аспирацию рукава.
c) Расположить часть для выведения пятен на краю формы.
d) Нажать левую кнопку пистолета для подачи пара. В первые секунды пар будет смешан с водой; поэтому необходимо в течение нескольких секунд выпустить его, пока пистолет не нагреется достаточно.
e) Направить струю пара на ткань, на которую было нанесено пятновыводящее средство, перемещая пистолет по часовой стрелке. Обильное отпаривание мгновенно растворяет пятна, растворимые в воде. Сильная концентрированная аспирация гарантирует, что влажная поверхность не увеличится.
f) Для сушки намоченного участка нажать правую кнопку (при наличии) пистолета, включив подачу сжатого воздуха. Быстро передвигать пистолет вперед-назад и зиг-заг, вытесняя влагу воздухом. Сильная концентрированная аспирация способствует быстрому высыханию.

ПОЛЕЗНЫЕ СОВЕТЫ ПО ВЫВЕДЕНИЮ ПЯТЕН

Пятна от краски, помады и т.п.:
a) Нанести соответствующее пятновыводящее средство на пятно и обработать его с помощью стального шпателя или щетки из жесткой щетины.

b) Когда пятно на поверхности, расположить изделие на краю формы для пятновыведения, включить аспирацию и намочить обработанный участок холодной водой при помощи губки. Таким образом, благодаря сильной концентрированной аспирации пятно и раствор для пятновыведения удаляются с ткани.

Пятна чернил, красителей и т.п.:

a) Направить пар на пятно для удаления излишка чернил или красителя.

b) Нанести на пятно определенное количество пятновыводящего средства и спрыснуть паром для ускорения воздействия.

c) Включить аспирацию и промокнуть пятно губкой, смоченной в холодной воде. Это остановит химическое воздействие и отбеливатель будет вытеснен из ткани вместе с загрязнением.

Жирные пятна:

a) Расположить изделие на краю формы для пятновыведения и вставить тряпку между перфорированным краем и тканью.

b) Нанести растворитель на пятно (перхлорэтилен или триэлин) и слегка почистить щеткой, с одновременной аспирацией, чтобы растворитель испарился и не было разводов.

ОПЕРАЦИИ, ВЫПОЛНЯЕМЫЕ ПО ЗАВЕРШЕНИИ РАБОТЫ

Для машин с бойлером (см. рис. на стр. 10-4 и 10-8):

a) За несколько минут до окончания работы отключить выключатель бойлера “ПОЗ. 57” и продолжать работу до завершения пара.

b) Когда давление в бойлере опустится до 1 бара (15 П), открыть шаровой кран слива “ПОЗ. 17” и слить бойлер, затем закрыть шаровой кран. Заново включить бойлер, запустив новую воду. После остановки насоса незамедлительно выключить выключатель “ПОЗ. 69”..

c) Закрыть шаровой кран “ПОЗ. 66”, установленный на сети снабжения водой.

d) Закрыть шаровой кран “ПОЗ. 25”, установленный на сети подачи сжатого воздуха.

e) Выключить главный выключатель, предусмотренной на линии электропитания.

ПРИМЕЧАНИЕ: Рекомендуется выполнять операции, указанные в пункте **1b)** каждый вечер для обеспечения длительного срока эксплуатации и бесперебойной работы бойлера, а также во избежание неприятных водоворотов.

Для машин без бойлера (см. рис. на стр. 10-5):

a) Закрыть два шаровых крана, вмонтированных на трубах подачи пара “ПОЗ. 67” и слива конденсата “ПОЗ. 68”.

b) Закрыть шаровой кран, установленный на сети снабжения сжатым воздухом “ПОЗ. 25” (см. стр. 10-4).

c) Отключить выключатели электрощита машины, затем главный выключатель, предусмотренный на линии питания.

ОБСЛУЖИВАНИЕ

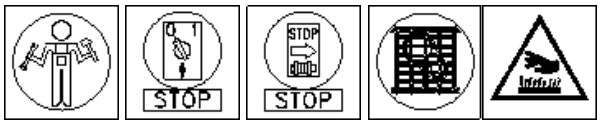

Следование рекомендациям чрезвычайно важно для обеспечения бесперебойной работы машины, что обеспечит максимальную производительность, избавив Вас от чрезмерных затрат в связи с остановками машины.

Первая часть этой рубрики разделена на главы в зависимости от большей или меньшей периодичности операций по обслуживанию.

ПРИМЕЧАНИЕ: Рекомендуемая периодичность (еженедельная, ежемесячная и т.д.) ориентировочна и относится к машинам, работающим в “нормальных” условиях.

Можно самостоятельно устанавливать точную частоту осуществления операций по обслуживанию на основе следующих параметров:

- объем работ, выполняемых на машине;
- жесткость воды, вызывающая большие или меньшие известковые отложения на нагревательных элементах бойлера;
- запыленность воздуха;
- другие особые условия.

Все операции по обслуживанию выполняются на полностью выключенной машине и в особенности:

a) Главный выключатель, предусмотренный на электролинии, должен быть выключен и вилка должна быть вынута из розетки.

b) Шаровой кран подачи воды (для машин с бойлером) “ПОЗ. 66” (см. стр. 10-4) должен быть закрыт. Слив бойлера “ПОЗ. 17” (см. стр. 10-4) должен быть закрыт.

c) На машинах без бойлера, должны быть закрыты шаровые краны подачи пара “ПОЗ. 67” и слива конденсата “ПОЗ. 68” (см. стр. 10-5).

d) На машинах без компрессора должен быть закрыт кран подачи сжатого воздуха “ПОЗ.25“ (см. стр. 10-4) и выпущен оставшийся в машине воздух при помощи отдушины фильтра “ПОЗ. 1” (см. стр. 10-4).

e) На машинах со встроенным компрессором должен быть выпущен весь накопившийся в машине воздух при помощи крана слива.

f) Необходимо оставить охладиться горячие детали машины (внутренние трубы, клапаны, и т.д.), чтобы не обжечься.

Только при соблюдении всех этих мер безопасности и других, диктуемых особенными случайными условиями, возможно осуществлять обслуживание машины в абсолютной безопасности, помня, что **“осторожность никогда не бывает чрезмерной”.**

Для лучшего обозначения опасности в критических местах машины расположены наклейки с символами, значение которых подробно объясняется на красной странице в начале этой инструкции (“Предупреждения о безопасности людей и предметов ”).

ПРИМЕЧАНИЕ: В любом случае, обслуживание должно осуществляться только компетентным персоналом, отвечающим за свою безопасность, а также за безопасность других участвующих лиц/животных/предметов. Закон, и особенно последние нормативы CEE, сурово наказывают владельца машины при использовании для обслуживания некомпетентного персонала.

ЕЖЕНЕДЕЛЬНЫЙ УХОД

Для машин с бойлером:

a) Предохранительный клапан бойлера: проверять правильность работы, отсутствие выбросов пара. В случае неудовлетворительной работы следует заменить клапан полностью, для этой операции необходимо вмешательство компетентного техника.

b) Проверить правильность работы манометра, реле давления и насоса.

Для машин с бойлером и без:

a) Проверять фильтр сжатого воздуха, сливать воду, чистить чашу фильтра.

ПОЛУГОДОВОЕ/ЕЖЕГОДНОЕ ОБСЛУЖИВАНИЕ

Машина с бойлером:

a) Тщательно очищать резисторы от покрывающих их известковых отложений. Эта операция чрезвычайно важна для обеспечения высокой производительности бойлера, и легка в выполнении; достаточно снять фланцы нагревательных элементов и тщательно их (элементы) очистить; кроме того, через гнездо резисторов легко иметь доступ к стенкам бойлера и выполнить их тщательную очистку от отложений. Во время такой операции важно снять медную трубку, соединяющую насос с бойлером и очистить штуцер подачи воды в бойлер от возможных отложений, закупоривающих его.

b) Проверять различные соединения и шаровые краны насколько при непрерывном постоянном нагреве и охлаждении могут протекать. В случае протечки рекомендуется демонтировать соединения и шаровые краны и восстановить герметичность.

c) Очищать сетку фильтра воды, встроенного на электроклапане подачи. Для этой операции снять переходник, снять фильтр, находящийся внутри электроклапана и очистить его, продув его сжатым воздухом.

d) Снять медные трубки, соединяющие реле давления с манометром и очистить их изнутри от возможных известковых пробок.

e) Проверять состояние износа обшивки поверхности, и при необходимости осуществить замену. Чехлы поверхностей, в действительности, считаются частью нормального потребления (расхода), поскольку операции глажки приводят к их скатыванию и уменьшению всасывающей и отпаривающей способности поверхностей.

f) Снять зонд уровня и осуществить его тщательную очистку от покрывающей его корпус извести, используя наждачную бумагу. Убедиться, что стержень/электрод не крутится на корпусе зонда; иначе, подтянуть верхнюю гайку.

g) Выполнять визуальную инспекцию внутри бойлера, по крайней мере, раз в год для проверки состояния внутренних стенок и наличия возможных отложений, накипи, коррозии..

h) Снять предохранительный клапан и прочистить от возможных известковых отложений штуцер, на котором он расположен. Убедиться в том, что сам клапан не засорен.

Машина без бойлера:

a) Очищать фильтр, расположенный на трубе слива конденсата, который при наличии загрязнений затрудняет слив и вызывает водовороты.

Для всех машин:

a) Чистить вентиляционный канал от возможных засорений (шерсти, грязи), затрудняющих движение воздуха во время фазы вентиляции.

b) Проверять состояние сохранности всех табличек машины (инструкций и рисков). При их повреждении рекомендуется осуществить их замену.

НЕИСПРАВНОСТИ



Помехи:	*Причины:*	*Меры:*

НЕИСПРАВНОСТИ СРАЗУ ПОСЛЕ УСТАНОВКИ НА МАШИНАХ С БОЙЛЕРОМ

1. Горит индикатор подачи воды, насос работает и производит странный звук без остановки.	**1.** Вода не поступает в машину.	**1.** Проверить, почему не поступает вода. Оставив работать без воды насос, его можно повредить без возможности дальнейшего ремонта.
2. В бойлере не нагнетается давление и индикатор подачи воды горит.	**2.** Шаровой кран плохо закрыт.	**2.** Закрыть шаровой кран.

НЕИСПРАВНОСТИ СРАЗУ ПОСЛЕ УСТАНОВКИ НА МАШИНАХ БЕЗ БОЙЛЕРА

1. Влажный пар даже после первых циклов работы.	**1.** Причины: **a)** Устройство водослива установлено в неправильной позиции. **b)** Сдерживающий клапан установлен в неправильном положении, либо не установлен. **c)** Вода в трубах подачи пара. **d)** Блокировки труб выхода конденсата.	**1.** Меры: **a)** Проверить установку водослива на трубе слива конденсата и представляет, либо установить его в лучшей позиции. **b)** Проверить правильность направления потока сдерживающего клапана, либо установить его. **c)** Установить устройство водослива на конце труб между трубой подачи пара и выхода конденсата. **d)** Устранить блокировки труб, создав наклон по направлению к сливу.

НЕИСПРАВНОСТИ СРАЗУ ПОСЛЕ УСТАНОВКИ НА МАШИНАХ С БОЙЛЕРОМ И БЕЗ

1. Выключен электрощит.	**1.** Неправильное подключение электролинии.	**1.** Убедиться, что электролиния правильно подключена к контактным зажимам (см. Электрическую схему) и что поступает напряжение из розетки.
2. Электрические индикаторы зажигаются, но верхняя поверхность не опускается и на машине не включается аспирация и отпаривание.	**2.** В машину не поступает сжатый воздух.	**2.** Проверить трубы сжатого воздуха.

НЕИСППРАВНОСТИ ПНЕВМАТИЧЕСКОЙ УСТАНОВКИ ДЛЯ ПРЕССОВ СО СПУСКОМ 2 КНОПКАМИ (СМ. СХЕМУ PN_0001)

1. При нажатии двух кнопок спуска верхняя поверхность не опускается.	**1.** Причины: **a)** Недостаток давления в сети. **b)** Нарушения линии управления спуска верхней поверхности. **c)** Авария клапана красной кнопки STOP/RESET (P). **d)** Повреждение двойного ручного клапана (M). **e)** Повреждение одного или обоих клапанов кнопок спуска поверхности (O, Q). **f)** Повреждение клапана D. **g)** Повреждение клапана A.	**1.** Меры: **a)** Открыть шаровой кран воздуха. **b)** Проверить краны на предмет повреждений и протечек. Отсоединить трубочку на выходе STOP/RESET (P): при нажатии кнопки спуска поверхности из трубочки должен выйти воздух, иначе - заменить клапан. **c)** Отсоединить трубочку, подведенную к центру двойного ручного клапана (M): при нажатии 2 кнопок спуска поверхности должен выйти воздух из трубочки, иначе – заменить двойной ручной клапан (M). **d)** Отсоединить две трубочки, подведенные к внутренней части бимануального клапана (M): при одновременном нажатии двух кнопок должен выйти воздух из двух трубочек, если этого не происходит, то следует заменить один или два клапана кнопок. **e)** Нажать две кнопки спуска поверхности и проверить, поступает ли воздух к трубочке входа (1B) в L; затем проверить, поступает ли воздух к управлению (12) клапана (B) и к входу (1). Проверить, есть ли воздух на выходе (2), иначе заменить клапан (B). **f)** Заменить клапан D. **g)** Заменить клапан A.
2. Верхняя поверхность не обеспечивает достаточного прижима при высоком давлении.	**2.** Причины: **a)** Низкое давление на регуляторе (49). **b)** Повреждение клапана (C). **c)** Повреждение клапана (A).	**2.** Меры: **a)** Отрегулировать давление на более высокое значение 2,5 бар. **b)** Проверить, что поступает воздух под давлением 2,5 бар к управлению (12) клапана (C): если поступает правильно, то проверить, есть ли воздух на выходе (2) клапана (C), если этого не происходит, то следует заменить клапан. **c)** Проверить, что воздух поступает к месту соединения (12) клапана

		(A), проверить, что воздух поступает к месту соединения (1) клапана (A) под давлением, установленным редуктором (28). На соединении клапана (2) (21) должно быть давление, выставленное на редукторе, иначе, заменить клапан.
3. Спуск верхней поверхности происходит слишком медленно, либо слишком быстро.	**3.** Причины: **a)** Сбилась настройка регулятора давления. **b)** Сбилась настройка масляного амортизатора.	**3.** Меры: **a)** Проверить настройку регулятора (29), в случае необходимости заменить его. **b)** Проверить регулировку амортизатора и уровень масла.
4. Подъем верхней поверхности происходит слишком медленно.	**4.** Причины: **a)** Засорился глушитель, установленный на клапане быстрой разгрузки (48) цилиндра. **b)** Ослабли пружины подъема поверхности.	**4.** Меры: **a)** Очистить глушитель, в случае необходимости заменить его. **b)** Проверить натяжение пружин.
5. Верхняя поверхность не отпаривает.	**5.** Повреждение верхнего клапана пара (46).	**5.** Меры: **a)** Убедиться, что поступает воздух в цилиндр, управляющий верхним клапаном пара (46). **b)** Убедиться, что верхний клапан пара не заблокирован и не пропускает (46).
6. Нижняя поверхность не отпаривает.	**6.** Причины: **a)** Педаль (R) управления клапаном пара повреждена. **a)** Повреждение нижнего клапана пара (39).	**6.** Меры: **a)** Проверить, что педаль управления нижнего клапана пара (R) посылает воздух в клапан (39). **b)** Убедиться, что не засорился и не пропускает нижний клапан пара (39) и отремонтировать его.
7. На нижней поверхности нет аспирации.	**7.** Причины: **a)** Заблокирован механический дисковый клапан. **b)** Заблокирован цилиндр аспирации (38), управляющий механическим клапаном. **c)** Повреждение педали (S) управления клапаном аспирации.	**7.** Меры: **a)** Проверить, заблокирован ли механический дисковый клапан, и отремонтировать его. **b)** Проверить внутреннюю прокладку цилиндра (38), при необходимости заменить ее. **c)** Проверить, посылает ли педаль (S) воздух к цилиндру (38) клапана аспирации.

НЕИСПРАВНОСТИ ПНЕВМАТИЧЕСКОЙ УСТАНОВКИ ДЛЯ ПРЕССА СО СПУСКОМ ПЕДАЛЬЮ С РАМКОЙ(СМ. СХЕМУ PN_0005)

1. При нажатии педали спуска верхняя поверхность не опускается.	**1.** Причины: **a)** Недостаток давления в сети. **b)** Нарушения в линии управления спуска верхней поверхности. **c)** Повреждения клапана кнопки STOP/RESET (P). **d)** Устройство безопасности подставки утюга неправильно расположено. **e)** Красный профиль безопасности неправильно расположен. **f)** Повреждение педали управления спуском верхней поверхности. **g)** Повреждение клапанов (D-E-F). **h)** Повреждение клапана B.	**1.** Меры: **a)** Открыть шаровой кран воздуха. **b)** Убедиться, что нет протечек и повреждений трубочек. **c)** Отсоединить трубочку на выходе STOP/RESET (P): при нажатии кнопки из трубочки должен выйти воздух, иначе заменить клапан. **d)** Правильно расположить подставку утюга и ее устройство безопасности. **e)** Правильно расположить красный профиль безопасности, проверить работу и регулировку 2 клапанов профиля. После этих поверок нажать кнопку STOP/RESET (34). **f)** Проверить работу педали: при ее нажатии должен выйти воздух из трубочки. **g)** При нажатии педали спуска должен выйти воздух к контакту (2) клапана (U); если этого не происходит, искать поломку клапана (D-E-F). Заменить клапанD. **h)** При нажатии педали спуска должен поступить воздух к контактам (12) и (1) клапана (B). Затем проверить, что проходит воздух к контакту (2), иначе заменить клапан.

2. Верхняя поверхность не обеспечивает достаточного прижима при высоком давлении.	**2.** Причины: **a)** Низкое давление в регуляторе (49). **b)** Повреждение клапана (E). **c)** Повреждение клапана (B).	**2.** Меры: **a)** Отрегулировать давление на более высоком значении 2,5 бар. **b)** Проверить, что поступает воздух под давлением 2,5 бар к управлению (12) клапана (E): если поступает правильно, то проверить, есть ли воздух на выходе (2) клапана (E), иначе заменить клапан. **c)** Проверить, что воздух поступает к месту соединения (12) клапана (B), проверить, что воздух поступает к месту соединения (1) клапана (B) под давлением, установленным редуктором (28). На соединении (2) клапана (B) должно быть давление, выставленное на редукторе, иначе, заменить клапан.
3. Спуск верхней поверхности происходит слишком медленно, либо слишком быстро.	**3.** Причины: **a)** Сбилась настройка регулятора давления (29). **b)** Сбилась настройка масляного амортизатора.	**3.** Меры: **a)** Проверить настройку регулятора (29), в случае необходимости заменить его. **b)** Проверить регулировку амортизатора и уровень масла.
4. Подъем верхней поверхности происходит слишком медленно.	**4.** Засорился глушитель, установленный на клапане быстрой разгрузки (48) цилиндра.	**4.** Меры: **a)** Очистить глушитель, в случае необходимости заменить его. **b)** Проверить натяжение пружин.
5. Верхняя поверхность не отпаривает.	**5.** Повреждение верхнего клапана пара (46).	**5.** Меры: **a)** Убедиться, что поступает воздух в цилиндр, управляющий верхним клапаном пара (46). **b)** Убедиться, что верхний клапан пара (46) не заблокирован и не пропускает.
6. Нижняя поверхность не отпаривает.	**6.** Причины: **a)** Педаль (R) управления клапана пара повреждена. **a)** Повреждение нижнего клапана пара (39).	**6.** Меры: **a)** Убедиться, что педаль управления нижнего клапана (R) посылает воздух к клапану (39). **b)** Убедиться, что не засорился и не пропускает нижний клапан пара (39), и отремонтировать его.

7. На нижней поверхности нет аспирации.	**7.** Причины: **a)** Заблокирован механический дисковый клапан. **b)** Заблокирован цилиндр аспирации (38), управляющий механическим клапаном. **c)** Повреждение педали (S) управления клапаном аспирации.	**7.** Меры: **a)** Проверить, заблокирован ли механический дисковый клапан, и отремонтировать его. **b)** Проверить внутреннюю прокладку цилиндра (38), при необходимости заменить ее. **c)** Проверить, посылает ли педаль (S) воздух к цилиндру (38) клапана аспирации.

НЕИСПРАВНОСТИ В УСТРОЙСТВЕ АМОРТИЗАЦИИ

1. Утечка масла амортизатора.	**1.** Прокладка для масла, расположенная на оси кронштейна амортизатора изношена.	**1.** Заменить прокладку для масла.
2. Недостаточная амортизация во время закрытия или открытия верхней гладильной поверхности.	**2.** Недостаток масла в амортизаторе.	**2.** Полностью раскрутить два винта, снять фланец и добавить масло.

НЕИСПРАВНОСТИ БОЙЛЕРА И ЭЛЕКТРОННОГО КОНТРОЛЯ УРОВНЯ

1. Кран подачи воды открыт, но электронная установка продолжает посылать сигнал тревоги.	**1.** Вода не поступает в бойлер, и, следовательно, электронная установка посылает сигнал о неисправности.	**1.** Удостовериться в том, что вода действительно поступает в машину, и по возможности очистить проходы, как показано в пункте 5.
2. Водоворот во время отпаривания в начале глажки.	**2.** Причины: **a)** Машина не использовалась много часов. **b)** Предыдущим вечером не был закрыт шаровой кран водопровода. **c)** Шаровой кран поврежден и не обеспечивает хорошего перекрытия.	**2.** На включенной машине слить воду из бойлера медленным открытием шарового крана слива бойлера до вмешательства насоса для пополнения воды. В этот момент закрыть шаровой кран слива.

3. Водоворот в течение отпаривания даже после восстановления уровня воды в бойлере (как в пункте 2).	**3.** Причины: **a)** Повреждение или загрязнение электроклапана питания, препятствующее хорошему перекрытию иглы, допуская проникновение воды. **b)** Невыполнение ежедневного слива бойлера, вызвавшее пенообразование. **c)** Присутствие извести на зонде уровня бойлера (прежде всего, на конце), препятствующее нормальной работе, вызывая непрерывные подачи воды. **d)** Повреждение проводов и контактов соединения зонда уровня с электрощитом. **e)** Неисправность электронного устройства.	**3.** Меры: **a)** Осуществить замену электроклапана подачи воды. **b)** Следует сливать бойлер каждый вечер для обеспечения его постоянной чистоты от пены и отложений. **c)** Снять зонд уровня и осуществить тщательную очистку от извести, покрывающей корпус зонда, с использованием наждачной бумаги. Удостовериться, что стержень/электрод не вращаются на корпусе зонда; иначе, закрутить верхнюю гайку. **d)** Восстановить целостность проводов и контактов соединения зонда уровня и электрощита. **e)** Заменить электронное устройство, находящееся внутри электрощита.
4. Недостаток воды в бойлере с последующим перегоранием резисторов, вызванный плохой работой электронного устройства контроля уровня.	**4.** Если нормальный уровень воды в бойлере не установится в течение 20 сек., электронное устройство или зонд уровня автоматически отключают резисторы во избежание их перегорания. Очевидно, неисправность зонда или электронного устройства препятствовала этому автоматическому срабатыванию, вызвав этим перегорание резисторов.	**4.** Заменить зонд уровня или электронное устройство, либо оба. Осуществить проверки, описанные в пункте 3c.

5. Недостаток воды в бойлере, вызванный плохой работой системы подачи воды (электроклапана, труб и штуцеров соединений).	**5.** Причины: **a)** Недостаток воды в сети снабжения. **b)** Загрязнение фильтра воды, установленного на электроклапане снабжения. **c)** Повреждение электроклапана подачи. **d)** Закупорка труб и соединений известковыми отложениями.	**5.** Меры: **a)** Удостовериться в поступлении воды в машину, сняв резиновый шланг, установленный на переходнике подачи. **b)** Очистить сетку фильтра воды, сняв входной переходник. **c)** Проверить, не сгорела ли катушка электроклапана, в этом случае осуществить ее замену. **d)** Освободить и очистить трубы и соединения от известковых отложений.
6. Насос не работает.	**6.** Причины: **a)** Крыльчатка насоса заблокирована отложениями. **b)** Перегорание мотора насоса.	**6.** Меры: **a)** Попытаться разблокировать крыльчатку насоса вращением вала мотора отверткой, с помощью резьбы (зубцов) на боковой части мотора насоса; если не получится, следует снять крышку насоса, очистить латунную крыльчатку и проверить правильность вращения. **b)** Заменить насос. **В будущем, рекомендуем Вам более часто производить профилактическое обслуживание (см. главу «ОБСЛУЖИВАНИЕ»).**

ПЕРЕГОРАНИЕ РЕЗИСТОРОВ БОЙЛЕРА

1. Сгоревший резистор беловатого цвета с пузырями сплава на всей поверхности нагревательных элементов.	**1.** Элемент резистора покрыт толстым слоем извести, препятствующей распространению тепла.	**1.** Осуществить очистку бойлера, тщательно ободрав все внутренние стенки перед установкой нового резистора. **В будущем, рекомендуем Вам более часто производить профилактическое обслуживание (см. главу «ОБСЛУЖИВАНИЕ»).**

НЕИСПРАВНОСТИ УТЮГА

1. Утюг не нагревается.	**1.** Причины: **a)** Нарушение целостности электропровода. **b)** Перегорание резистора утюга. **c)** Контакты термостата утюга повреждены.	**1.** Меры: **a)** Восстановить целостность провода. **b)** Заменить перегоревший резистор. **c)** Заменить термостат.
2. Утюг чрезмерно нагревается.	**2.** Повреждены контакты термостата.	**2.** Заменить термостат.
3. Вытекание из утюга воды, смешанной с паром.	**3.** Причины: **a)** Температура утюга слишком низкая. **b)** В машине с бойлером водоворот на выходе из бойлера.	**3.** Меры: **a)** Слегка повернуть по часовой стрелке маховик термостата утюга, увеличивая таким образом температуру утюга. **b)** См. параграф “Неисправности бойлера”.
4. Выход очень горячего пара из утюга.	**4.** Температура утюга слишком завышена.	**4.** Слегка повернуть против часовой стрелки маховик термостата утюга, уменьшая таким образом температуру утюга.

НЕИСПРАВНОСТИ АСПИРАТОРА

1. Аспиратор не работает.	**1.** Причины: **a)** Лопасть заблокирована внешними предметами. **b)** Микровыключатель педали не работает. **c)** Перегорание конденсатора мотора. **d)** Перегорание мотора.	**1.** Меры: **a)** Разблокировать лопасть, освободив ее от внешних предметов, блокирующих ее. **b)** Заменить микровыключатель педали. **c)** Заменить конденсатор мотора. **d)** Заменить мотор.

НЕИСПРАВНОСТИ ВСТРОЕННОГО КОМПРЕССОРА

1. Протечка воздуха из реле давления.	**1.** Нарушения в работе клапана реле давления или сдерживающего клапана.	**1.** Очистить два клапана или, при необходимости, заменить их.
2. Недостаточная выработка сжатого воздуха.	**2.** Чрезмерный запрос воздуха и/или засорение фильтра аспирации головки, износ сегментов и клапанов.	**2.** Очистить или поменять фильтр аспирации. Проверить выход головки.
3. Предохранительный клапан пропускает воздух.	**3.** Сбита настройка реле давления.	**3.** Снять реле давления. Если не сохранилась настройка, заменить его.

4. Вмешательство аварийного выключателя двигателя.	**4.** Причины: **a)** Сложность запуска или чрезмерный нагрев, вызванные низким напряжением мотора. **b)** Отсутствие слива головки при остановке компрессора. **c)** Чрезмерное натяжение ремня. **d)** Использование неподходящего масло или завершение масла. **e)** Повреждение электрических контактов.	**4.** Причины: **a)** Проверить электрическое напряжение мотора. **b)** Очистить клапан слива реле давления. **c)** Проверить натяжение ремней. **d)** Проверить масло и, при необходимости, заменить его **e)** Заменить аварийный выключатель.

НЕИСПРАВНОСТИ В ПЯТНОВЫВОДЯЩЕМ ПАРОВОМ И ВОЗДУШНО-ПАРОВОМ ПИСТОЛЕТЕ

1. Пар нормально поступает в машину, тем не менее, при нажатии кнопки пистолета не выходит из сопла.	**1.** Причины: **a)** Неисправность контакта микровыключателя. **b)** Повреждение целостности электропровода пистолета. **c)** Перегорание катушки электроклапана.	**1.** Меры: **a)** Проверить работу контакта микровыключателя и при необходимости заменить его. **b)** Восстановить целостность электропровода пистолета. **c)** Заменить перегоревшую катушку.

ФОРМА ЗАКАЗА ЗАПАСНЫХ ЧАСТЕЙ

Зап.части должны заказываться исключительно по факсу, с сообщением соответствующих кодов и описаний, для обеспечения возможности поставки зап.частей в краткие сроки.

ВАЖНО:
Для электрических компонентов с разными напряжениями и частотами 220V/230V/240V 50Hz. (сопоставить данные неисправного изделия с табличными) буква кода заказа должна соответствовать желаемому напряжению, как показано в следующей таблице:

A	220V/230V 60Hz.
B	240V 50Hz.
C	200V 50Hz.
D	200V 60Hz.
E	190V 50Hz.
F	115V 60Hz.
G	110V 60Hz.
H	208V 50Hz.
I	24V 50Hz.
L	240V 60Hz.
M	254V 50Hz.

Пример 1:
Необходима катушка контактора напряжением 230В 50 Гц.
Полная информация для заказа:

- Модель Машины: Пресс Типа...
- Реестровый N° 110227
- Код 04775 – катушка контактора 230В/50 Гц
- N° 1 шт.

Пример 2:
Аналогичная катушка, но 254V/50 Hz.
Полная информация для заказа:

- Модель Машины: Пресс Типа...
- Реестровый N° 110228
- Код 04775/M – катушка контактора 254V/50 Hz
- N° 1 шт.

ПРИМЕЧАНИЕ:

1. Детали, указанные в данной инструкции без кодового номера сбоку, **ОТСУТСТВУЮТ** на складе.

2. Сокращения “ПОЗ. 77” или “ПОЗ. 78” и т.п., указанные сбоку некоторых деталей, не связаны никоим образом с кодом данных зап.частей и, следовательно, не должны указываться при заказе деталей.

3. Данные, описания и иллюстрации, содержащиеся в данной брошюре, не являются обязательными. Фабрика оставляет за собой право в любой момент вносить все изменения, которые считает целесообразными, без обязательства обновления настоящей брошюры.

СКЛАДИРОВАНИЕ И УТИЛИЗАЦИЯ




В случае **складирования** на длительный период следует отключить источники питания: гидравлические, электрические, пневматические.

Машина с бойлером:

a) Слить бойлер, возможный бак подачи воды и возможный бак сепаратора конденсата.

b) Во избежание поломки насоса из-за льда, слить оставшуюся в корпусе насоса воду. Ослабить винт с шестиугольной головкой, закрученный на нижней части корпуса насоса, затем вновь собрать его.

c) Выполнить очистку внутренних стенок бойлера от иловых и известковых отложений.

d) Очистить соединения бойлера и различные трубки от возможных известняковых пробок.

e) По окончании этих операций заново закрыть все шаровые краны подачи и слива воды.

f) Слить чашу фильтра сжатого воздуха.

Машина без бойлера:

a) Слить возможный бак сепаратора конденсата.

b) Очистить различные трубки от возможных известняковых пробок.

c) Заново закрыть все шаровые краны подачи пара и возврата конденсата.

d) Слить чашу фильтра сжатого воздуха.

Вновь собрать все панели, закрывающие машину, и покрыть ее полотном для защиты пот влаги и пыли.

В случае **утилизации** действовать следующим образом:

a) Слить прямо в канализацию воду, оставшуюся в бойлере, в возможном баке отработанного конденсата, в возможном резервуаре подачи воды, удостоверившись, что она не имеет вредных загрязнений.

b) Снять все компоненты, электрические, гидравлические, пневматические, с панелей, на которых они зафиксированы.

c) Собрать пластик, бакелит, чугун, железо, медь, латунь, сталь, ткани, резину и т.п. в соответствующие контейнеры и утилизировать их в соответствии с действующими нормативами.

Надеемся, что эти страницы будут Вам полезны и желаем Вам УСПЕШНОЙ РАБОТЫ!!

ТЕХНИЧЕСКИЙ ОТДЕЛ

POS.	DATI TECNICI	TECHNICAL SPECIFICATIONS	DONNES TECHNIQUES	TECHNISCHE DATEN	DATOS TECNICOS	ТЕХНИЧЕСКИЕ ДАННЫЕ	AUTONOMA SELF-CONTAINED AUTONOME SELBSTANDIGE AUTONOMA	ALLAC. CENTRALI CENTRAL SUPPLIES BRANCH.CENTRALES ZENTRALANSCHLUSSE CONEXION CENTRAL
XX "POS.8"	Alimentazione elettrica	Required power	Courant	Elektrischer Anschluss	Alimentación eléctrica	Электропитание	220/380V/3+N/50Hz	–
"POS.4"	Alimentazione vapore	Steam inlet	Arrivée vapeur	Dampfanschluss	Alimentación de vapor	Подача пара	–	1/2"
	Prelievo vapore	Steaming drawing	Prise de vapeur	Dampfentnahme	Toma de vapor	Выход пара	–	1/2"
"POS.3"	Ritorno condensa	Return outlet	Retour	Kondensrücklauf	Retorno de condensados	Возврат конденсата	–	1/2"
	Alimentazione acqua	Water feeding	Alimentation eau	Wasser Anschluss	Alimentacion de agua	Подача воды	tubo gomma Øint 13mm	–
	Scarico caldaia	Boiler drain	Vidange chaudière	Kessel Abfluss	Purga de la caldera	Слив бойлера	1/2"	–
"POS.2"	Alimentazione aria	Air inlet	Alimentation air	Lufteingang	Alimentación de aire	Подача воздуха	3/8"	3/8"
	Allacc. aspiratore centrale	Central vacuum connection	Branchement aspir. central	Zentralabsaugung anschluss	Conexion aspiracion centr.	Подключение к центральному аспиратору	–	Ø 100 mm.
	Tubo scarico aspiratore	Vacuum outlet	Décharge aspirateur	Absaugungsausgang	Tubo salida de aspirador	Выходная труба аспиратора	Ø 100 mm.	–
	Pressione esercizio vapore	Steam working pressure	Pression travail vapeur	Betriebsdampfdruck	Presión de trabajo vapor	Рабочее давление пара	5,5 bar (72.5 PSI)	4÷6 bar (58÷87 PSI)
	Pressione esercizio aria	Air working pressure	Pression travail air	Betriebsluftdruck	Presión de trabajo aire	Рабочее давление воздуха	8÷10 bar (0,8÷1 Mpa) (116÷145 PSI)	8÷10 bar (0,8÷1 Mpa) (116÷145 PSI)
	Consumo vapore	Steam consumption	Consommation vapeur	Dampfverbrauch	Consumo de vapor	Потребление пара	14÷25 Kg/h	14÷25 Kg/h
	Consumo aria	Air consumption	Consommation air	Luftverbrauch	Consume de aire	Потребленине воздуха	14 litri/ciclo	14 litri/ciclo
	Consumo aria aspiratore	Vacuum air consumption	Consommation air aspiration	Absaugungluftverbrauch	Consumo de aire aspirac.	Потребление воздуха	500 m³/h	900 m³/h
	Depressione aspiratore	Vacuum depression	Dépression aspiration	Absaugtiefdruck	Depresion de aspiracion	Сжатие аспиратора	5÷8 mm H_2O	10÷20 mm H_2O
	Motore pompa	Pump motor	Moteur pompe	Pumpenmotor	Motor bomba	Мотор насоса	0.6 Kw/0.8HP	–
	Motore aspiratore	Vacuum motor	Moteur aspirateur	Absaugungsmotor	Motor aspirador	Мотор аспиратора	0.25 Kw/0.33HP	–
	Motore compressore	Compressor motor	Moteur compresseur	Kompressormotor	Motor compresor	Мотор компрессора	1.1 Kw/1.5HP	–
	Peso netto	Net weight	Poids net	Nettogewicht	Peso neto	Вес нетто	10-12-15-18 Kw	–
	Peso netto (aspir.+compr.)	Net weight (vacuum	Poids net (aspirateur +compr.)	Nettogewicht (Absaugung+Kompr.)	Peso neto (aspirador+compr.)	Вес нетто (аспиратор+	374 Kg	279 Kg
	Peso lordo con gabbia	Gross weight (crate)	Poids brut (claire-voie)	Bruttogewicht (Verschlag)	Peso bruto (jaula)	Вес брутто с клеткой	425 Kg	330 Kg
	Peso lordo con cassa	Gross weight (box)	Poids brut (caisse)	Bruttogewicht (Kiste)	Peso bruto (caja)	Вес брутто с ящиком	489 Kg	394 Kg
	Peso con indupack	Gross weight (indupack)	Poids brut (indupack)	Bruttogewicht (Indupack)	Peso bruto (indupack)	Вес с indupack	405 Kg	310
	Dimensioni imballo	Overall dimensions	Dimensions emballage	Verpackungsabmessungen	Dimensiones de embalaje	Размеры упаковки	140x120x142 cm	140x120x142 cm
	Volume	Volume	Volume	Volumen	Volumen	Объем	2.38 m³	2.38 m³
XX	Altri voltaggi a richiesta	Other voltages by request	Autres voltages sur demande	Andere Gewünschte Stromspannungen	Otro voltaje bajo demanda	Другие напряжения по запросу		

TIPI DI FORME DISPONIBILI - AVAILABLE SHAPE - PLATEAUX DISPONIBLES
MOGLICHE AUSFUHRUNGEN - PLATOS DISPONIBLES - ТИПЫ ИМЕЮЩИХСЯ ФОРМ

A

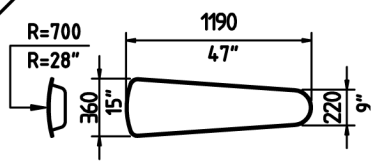

UNIVERSALE
UTILITY SHAPE
PLATEAU UNIVERSEL
UNIVERSAL PLATTE
PLATO UNIVERSAL
УНИВЕРСАЛЬНЫЙ

B

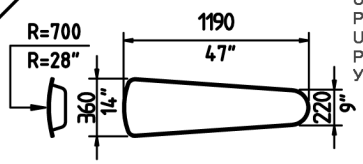

UNIVERSALE LAVANDERIA
UTILITY LAUNDRY SHAPE
PLATEAU UNIVERSEL BLANCHISSERIE
UNIVERSAL - WÄSCHEREI
PLATO UNIVERSAL LAVANDERIA
УНИВЕРСАЛЬНЫЙ ПРАЧЕЧНЫЙ

C

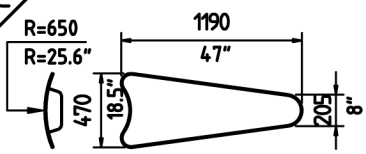

UNIVERSALE PANTALONI
UTILITY LEGGER SHAPE
PLATEAU UNIVERSEL PANTALON
UNIVERSAL HOSENFORM
PLATO UNIVERSAL PANTALON
УНИВЕРСАЛЬНЫЙ ДЛЯ БРЮК

D

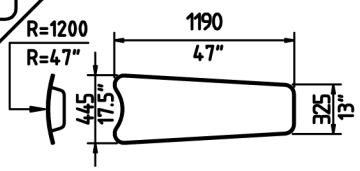

GAMBA PANTALONE
LEGGER SHAPE
PLATEAU JAMBE PANTALON
HOSENBEINFORM
PLATO PERNERA PANTALON
БРЮЧИНА

E

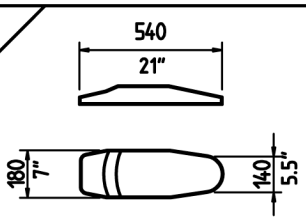

BACINO PANTALONE
TOPPER SHAPE
PLATEAU BASSIN
HOSENBUNDFORM
PLATO CAJA PANTALON
ПОЯС БРЮК

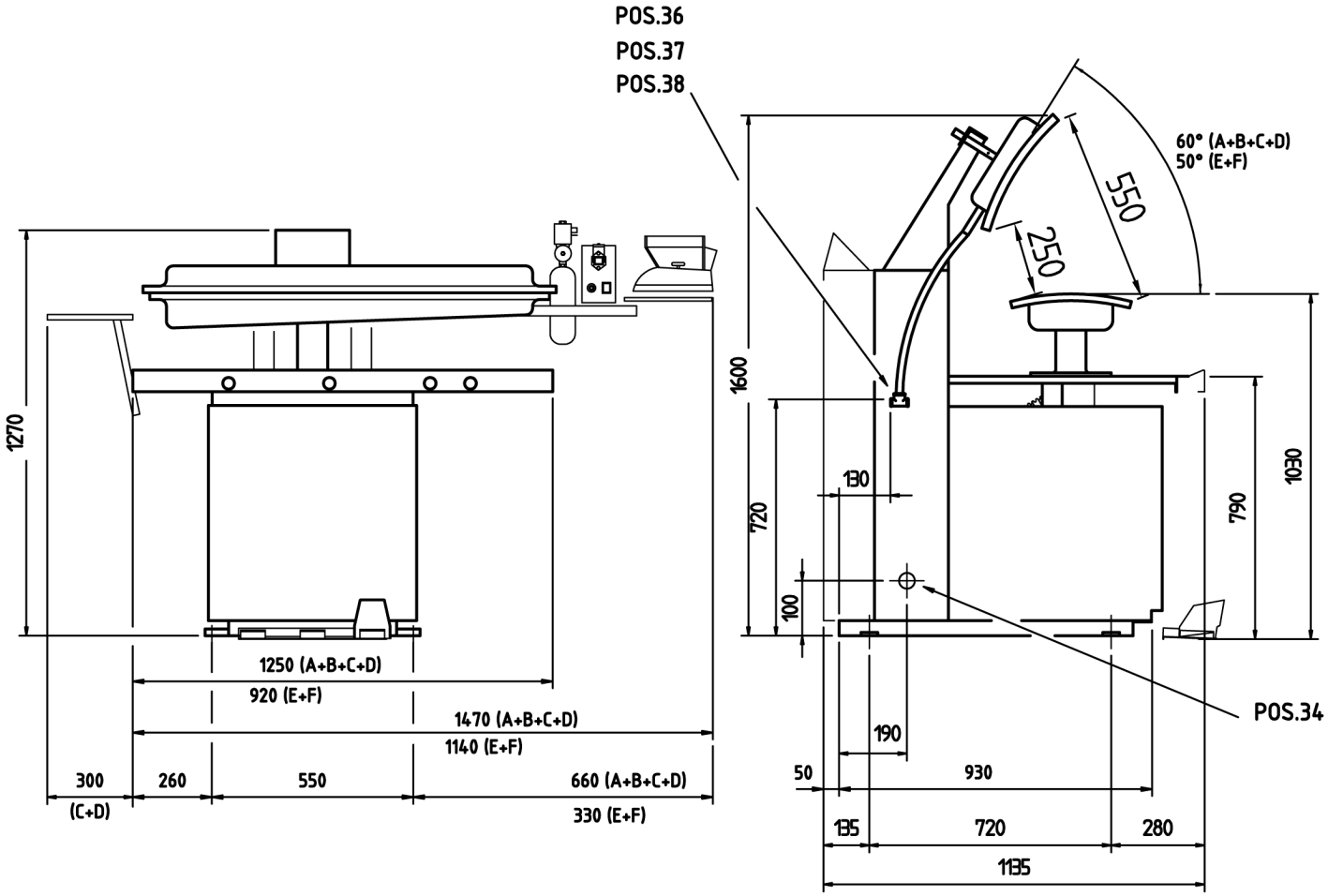

M_0007/4

PLATO TIPO; A – B – C – D –E -F(CON CALDAIA)
AVAILABLE SHAPE; A – B – C – D –E –F (WITH BOILER)
PLATEAUX DISPONIBLES: A – B – C – D –E –F (AVEC CHAUDIERE)
MOGLICHE AUSFUHRÜNGEN: A – B – C – D –E –F (MIT KESSEL)
PLATOS DISPONIBLES: A – B – C – D –E -F(CON CALDERA
СТОЛЕШНИЦА ТИПА A – B – C – D –E -F(С БОЙЛЕРОМ)

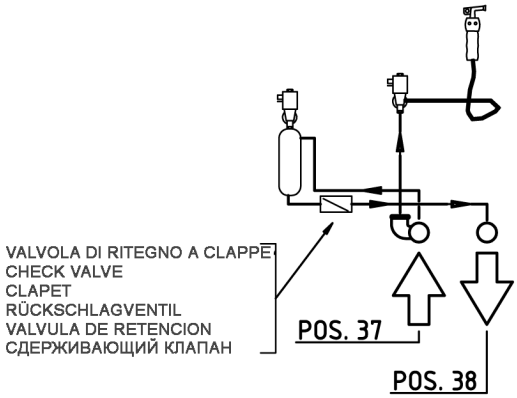

PLATO TIPO A – B – C – D –E -F(SENZA CALDAIA)
AVAILABLE SHAPE; A – B – C – D –E –F (WITHOUT BOILER)
PLATEAUX DISPONIBLES: A – B – C – D –E –F (SANS CHAUDIERE)
MOGLICHE AUSFUHRÜNGEN: A – B – C – D –E –F (OHNE KESSEL)
PLATOS DISPONIBLES: A – B – C – D –E -F(SIN CALDERA
СТОЛЕШНИЦА ТИПА A – B – C – D –E -F (БЕЗ БОЙЛЕРА)

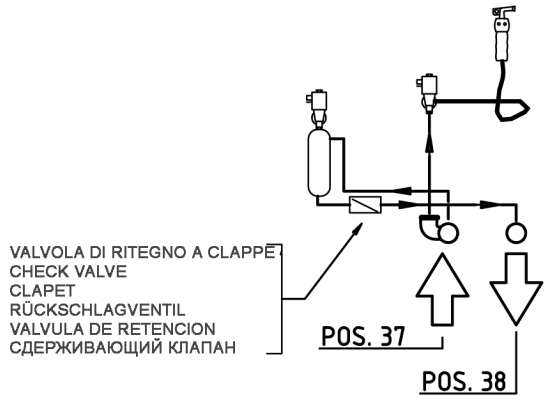

A+C+D+E+F

B

PLATO TIPO B (CON CALDAIA)
AVAILABLE SHAPES B (WITH BOILER)
PLATEAUX DISPONIBLE B (AVEC CHAUDIERE)
MOGLICHE AUSFÜHRUNGEN B (MIT KESSEL)
PLATOS DISPONIBLES B (CON CALDERA)
СТОЛЕШНИЦА ТИПА B (С БОЙЛЕРОМ)

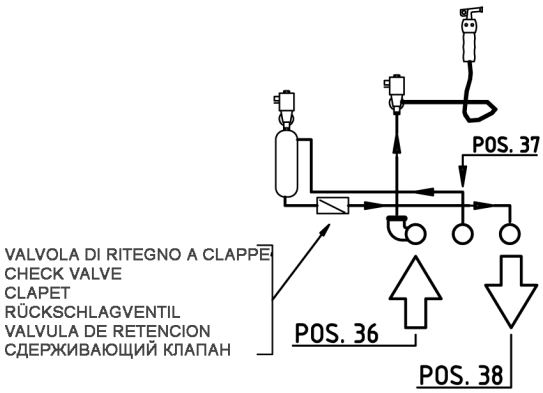

PLATO TIPO B (SENZA CALDAIA)
AVAILABLE SHAPES B (WITHOUT BOILER)
PLATEAUX DISPONIBLE B (SANS CHAUDIERE)
MOGLICHE AUSFÜHRUNGEN B (OHNE KESSEL)
PLATOS DISPONIBLES B (SIN CALDERA)
СТОЛЕШНИЦА ТИПА B (БЕЗ БОЙЛЕРА)

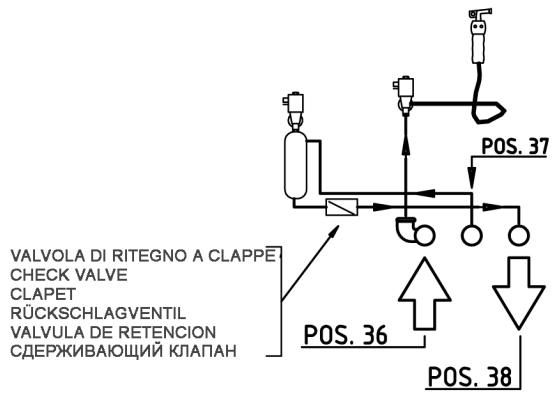

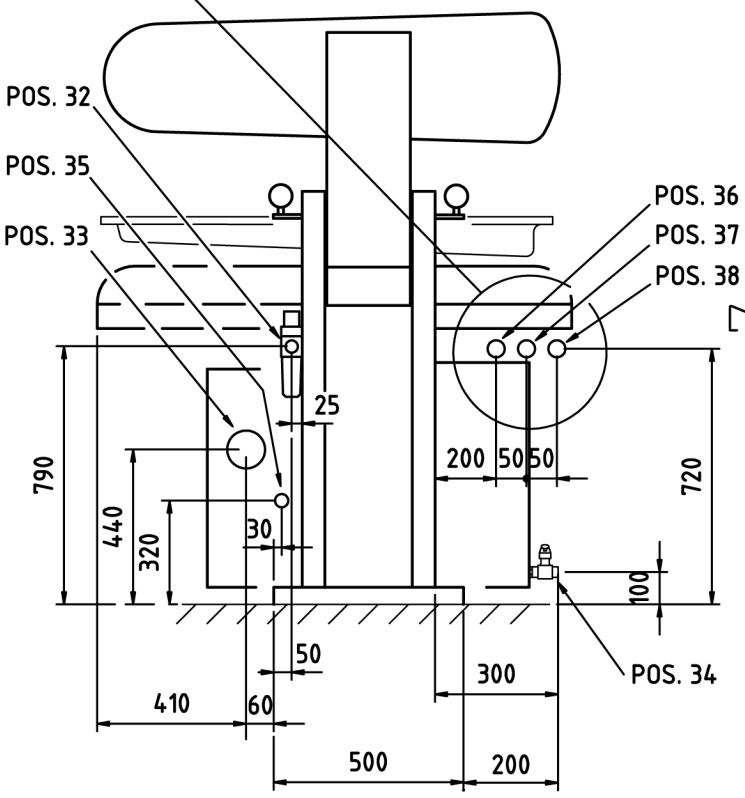

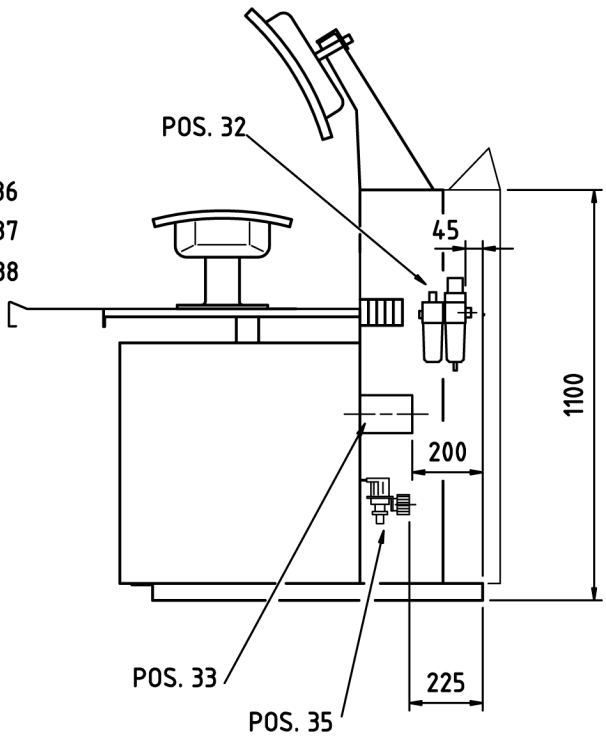

M_0008/2

ALLACCIAMENTO ACQUA + SCARICO - WATER CONNECTION + DRAIN
BRANCHEMENT EAU + VIDANGE - WASSERANSCHLUSS + ENTLEERUNG
CONEXIÓN AGUA + DESCARGA - ПОДКЛЮЧЕНИЕ ВОДЫ + СЛИВ

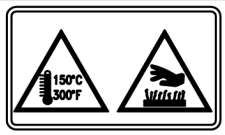

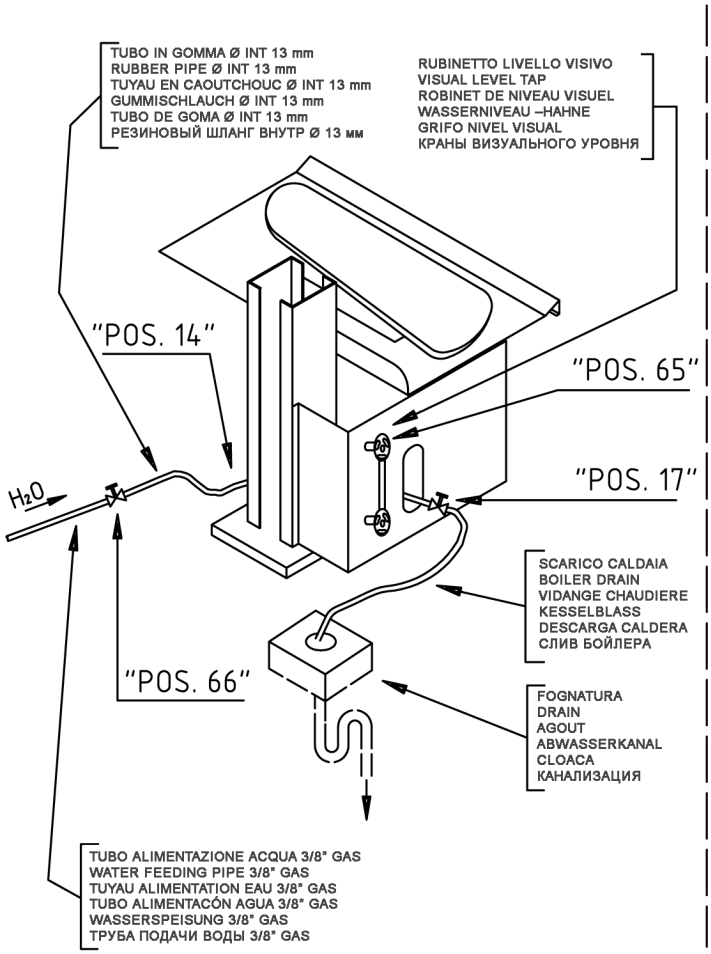

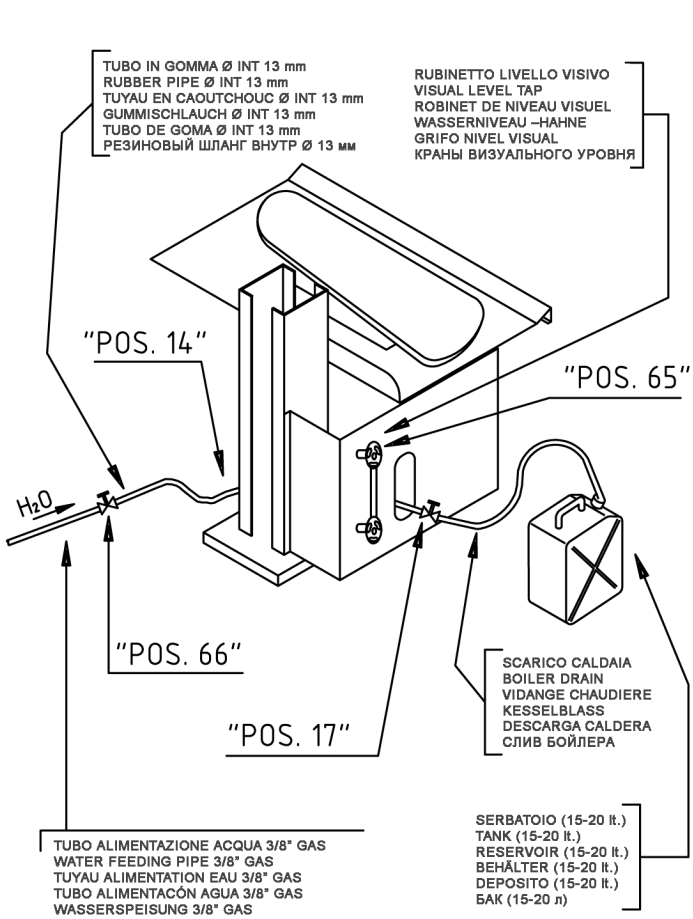

ALLACCIAMENTO ARIA COMPRESSA -CONNECTION TO COMPRESSED AIR
BRANCHEMENT AIR COMPRIMEE - ANSCHLUSS AN DRUCKLUFT
CONEXIÓN AIRE COMPRIMIDO - ПОДКЛЮЧЕНИЕ СЖАТОГО ВОЗДУХА



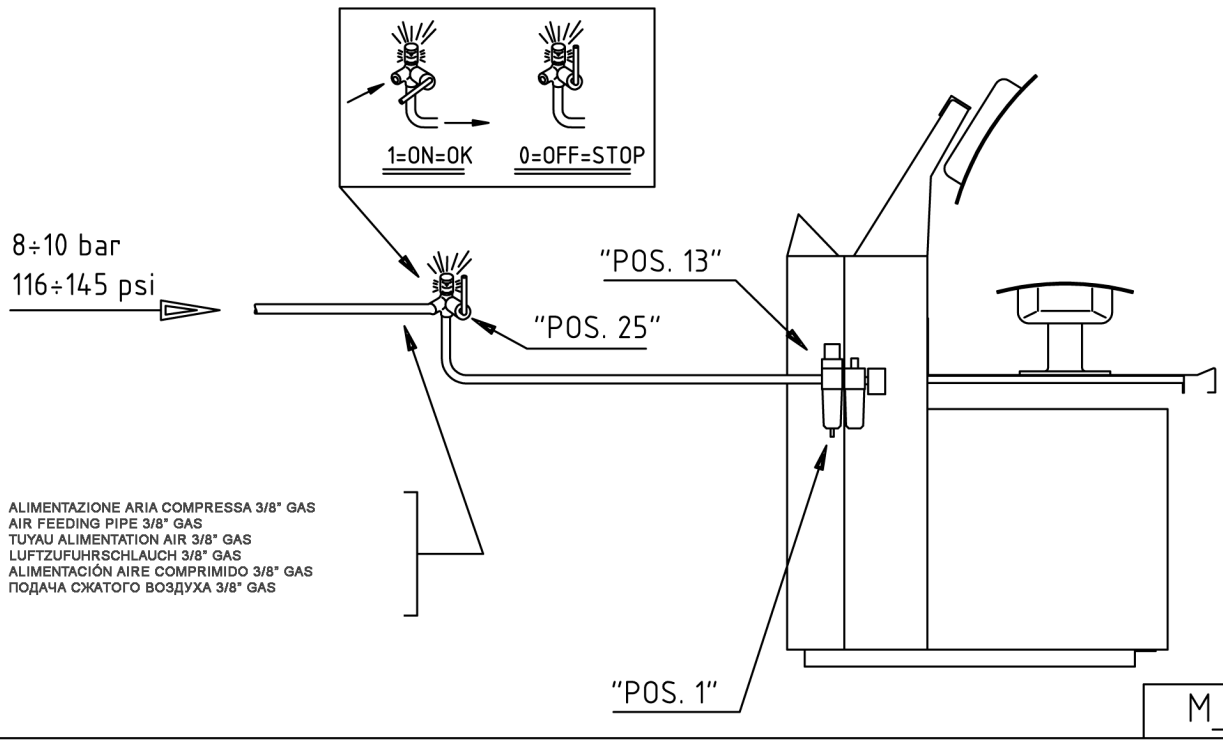

M_0003/2

ALLACCIAMENTO A CALDAIA CENTRALE - CENTRAL BOILER CONNECTION
BRANCHEMENT A CHAUDIERE CENTRAL - ANSCHLUSS AN ZENTRALKESSEL
CONEXIÓN CALDERA CENTRAL - ПОДКЛЮЧЕНИЕ К ЦЕНТРАЛЬНОМУ БОЙЛЕРУ

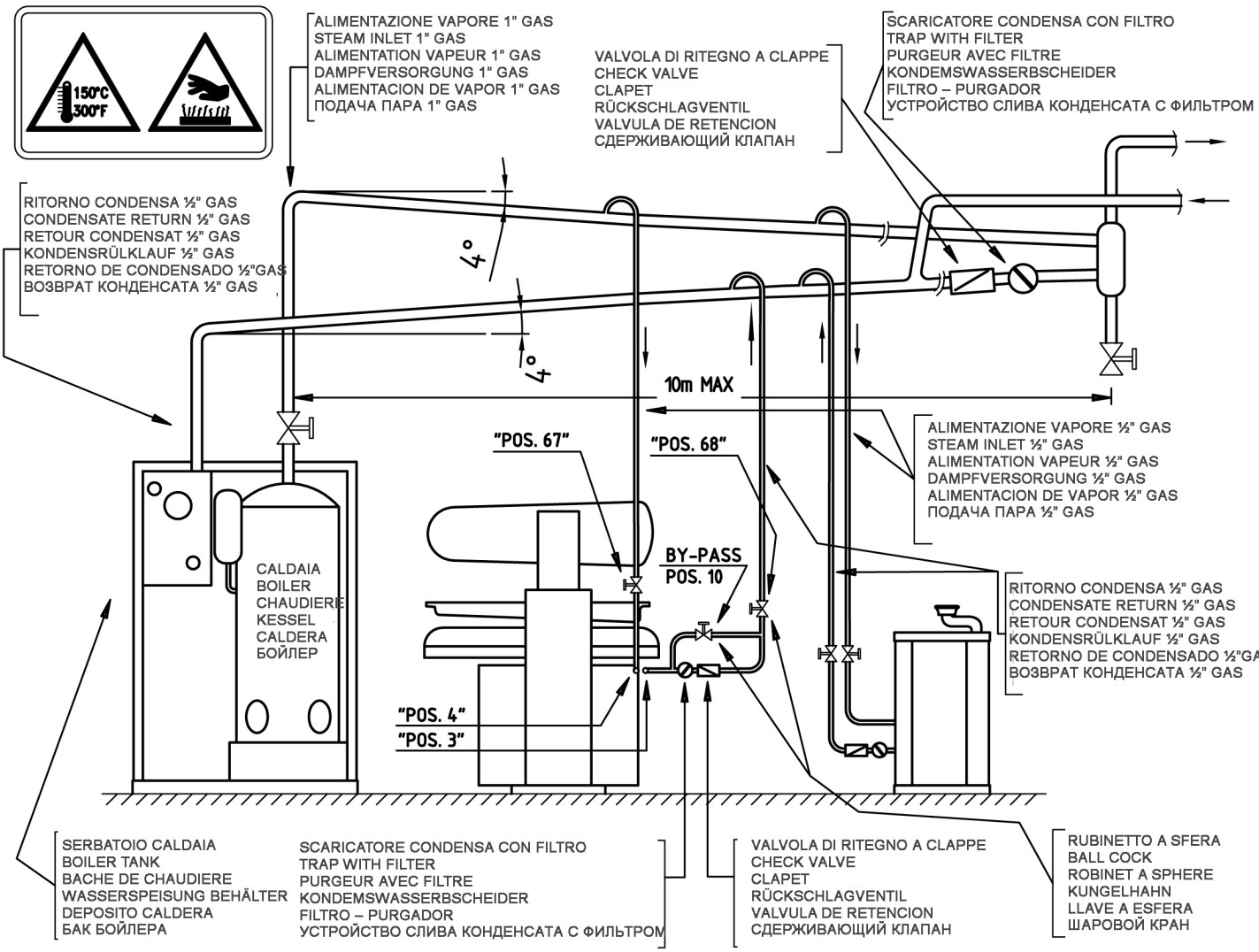

ALLACCIAMENTO A PICCOLA CALDAIA - LITTLE BOILER CONNECTION
BRANCHEMENT A PETITE CHAUDIERE - ANSCHLUSS AN KLEINEN KESSEL
CONEXIÓN CALDERA PEQUENA - ПОДКЛЮЧЕНИЕ К МАЛЕНЬКОМУ БОЙЛЕРУ

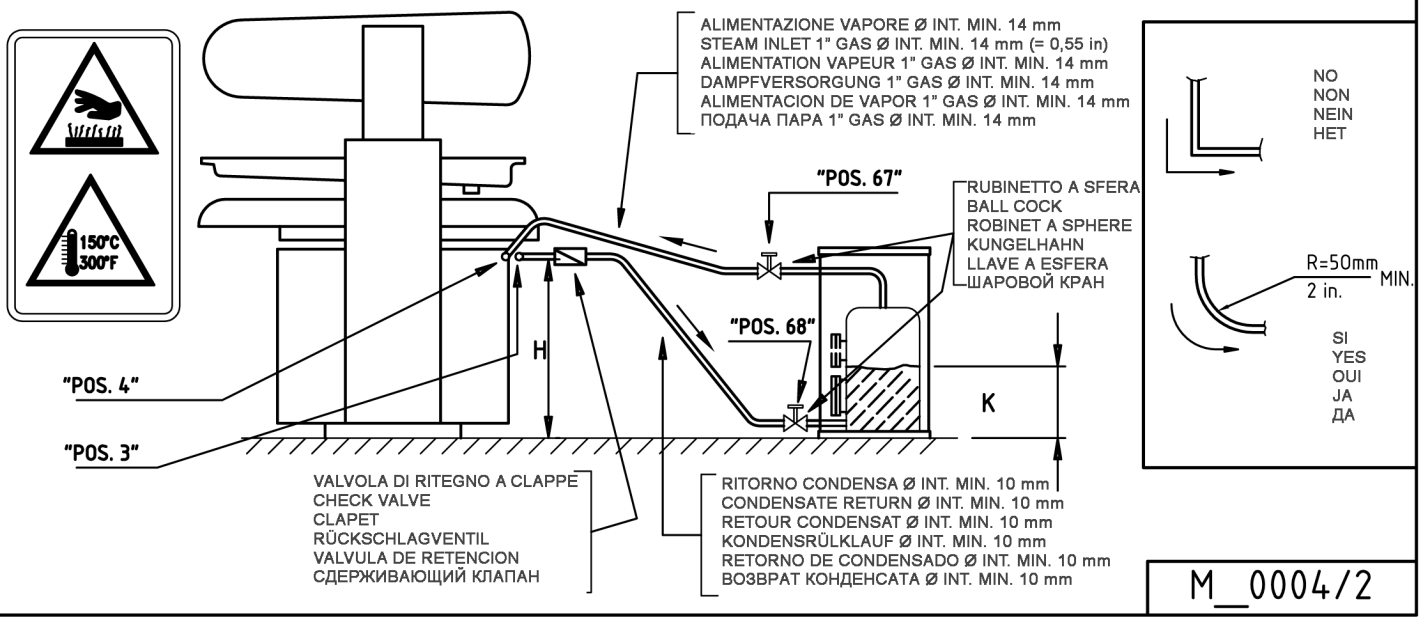

ALLACCIAMENTO ELETTRICO - ELECTRICAL CONNECTION - BRANCHEMENT ELECTRIQUE ELEKTRISCHER ANSCHLUSS - CONEXIÓN ELECTRICA - ЭЛЕКТРИЧЕСКОЕ ПОДКЛЮЧЕНИЕ

INTERRUTTORE AUTOMATICO MAGNETOTERMICO DIFFERENZIALE: 30mA
AUTOMATIC DIFFERENTIAL HEAT SAFETY CUT-OUT SWITCH: 30mA
INTERRUPEUR AUTOMATIQUE MAGNETOTERMIQUE DIFFERENTIEL: 30mA
AUTOMATISCHER MAGNETOTERMISCHER DIFFERENZIAL-SCHALTER: 30mA
INTERRUPTOR AUTOMATICO MAGNETO-TERMICO DIFFERENCIAL: 30Ma
АВТОМАТИЧЕСКИЙ ТЕРМОМАГНИТНЫЙ ДИФФЕРЕНЦИАЛЬНЫЙ ВЫКЛЮЧАТЛЬ: 30 Ma

PRESA E SPINA AD INTERBLOCCO MECCANICO
MECHANICAL PLUG AND SOCKET BLOCK
PRISE ET FICHE A INTERBLOCAGE MECANIQUE
STECKDOSE MIT MECHANISCHER ZWISCHENBLOCKIERUNG
TOMA Y ENCHUFE A INTERBLOQUE MECANICO
РОЗЕТКА И ВИЛКА С МЕХАНИЧЕСКОЙ БЛОКИРОВКОЙ

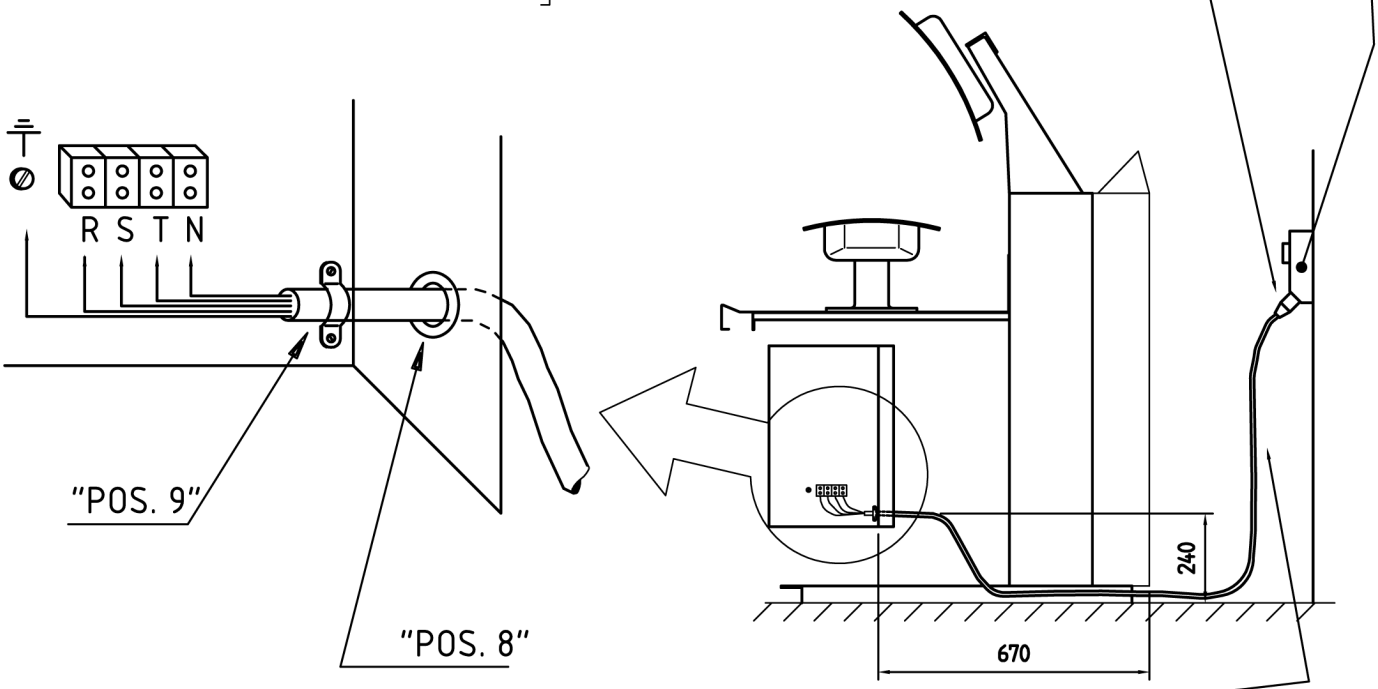

CAVO DI ALIMENTAZIONE
ELECTRIC WIRE
CABLE ALIMENTATION
ELEKTROKABEL
CABLE DE ALIMENTACIÓN
ЭЛЕКТРОКАБЕЛЬ

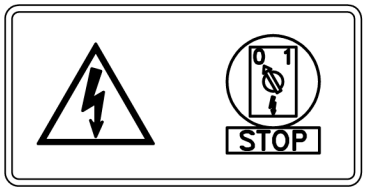

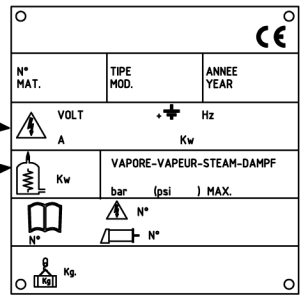

										R	E	D	F	GB	I
TRIFASE 3ph 400 V 2 kW	TRIFASE 3ph 230 V 2 kW	TRIFASE 3ph 230 V 20 kW	TRIFASE 3ph 400 V 20 kW	TRIFASE 3ph 230 V 17 kW	TRIFASE 3ph 400 V 17 kW	TRIFASE 3ph 230 V 14 kW	TRIFASE 3ph 400 V 14 kW	TRIFASE 3ph 230 V 12 kW	TRIFASE 3ph 400 V 12 kW						
		TRIFASE 3ph 230 V 18 kW	TRIFASE 3ph 400 V 18 kW	TRIFASE 3ph 230 V 15 kW	TRIFASE 3ph 400 V 15 kW	TRIFASE 3ph 230 V 12 kW	TRIFASE 3ph 400 V 12 kW	TRIFASE 3ph 230 V 10 kW	TRIFASE 3ph 400 V 10 kW						
5x2,5	3x2,5	4x16	5x10	4x10	5x6	4x10	5x6	4x6	5x4	СЕЧЕНИЕ КАБЕЛЕЙ " mmq "	SECCION DE CABLES " mmq "	KABEL_ DURCHSCHNITT " mmq "	SECTION CABLES " mmq "	WIRE SECTION " mmq "	SEZIONE CONDUTTORI " mmq "
4x16	3x16	3x80	4x50	3x63	4x50	3x50	4x50	3x50	4x35	МОЩНОСТЬ ВЫКЛЮЧАТЕЛЯ " AMPERE "	CAPACIDAD INTERRUPTOR " AMPERE "	SCHALTER_ KAPAZITÄT " AMPERE "	CAPACITÉ INTERRUPTEUR " AMPERE "	SWITCH CAPACITY " AMPERE "	PORTATA INTERRUTTORE " AMPERE "
16	16	80	50	63	50	50	50	50	35	РЕГУЛИРОВКА ПЛАКИХ ПРЕДОХРАНИТЕЛЕЙ "Ampere"	CALIBRAJE FUSIBLES " AMPERE "	SICHERUNGS_ EICHUNG " AMPERE "	TARAGE FUSIBLES " AMPERE "	FUSES CALIBRATION " AMPERE "	TARATURA FUSIBILI " AMPERE "

M_0005/2

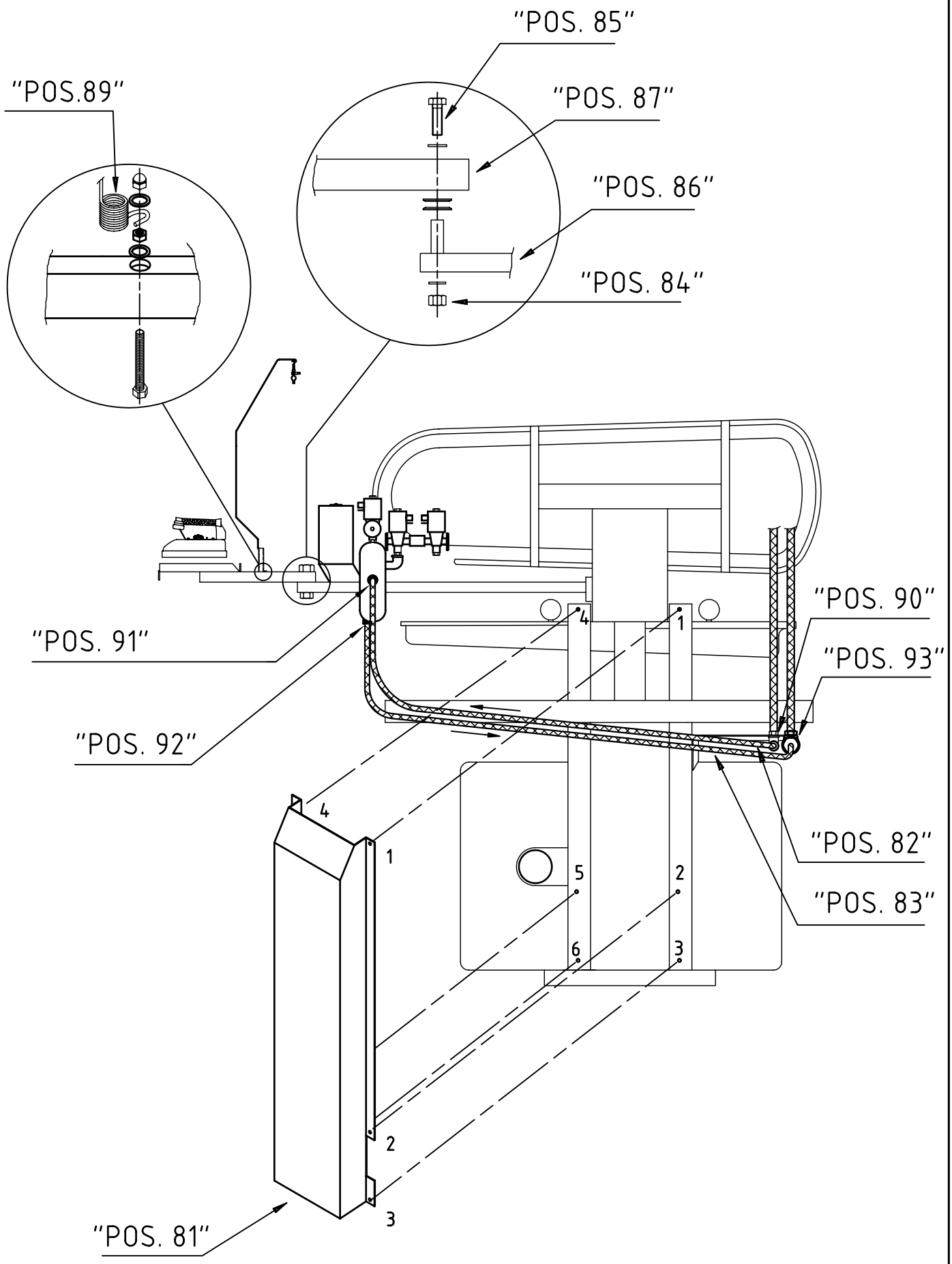
"POS. 85"
"POS.89"
"POS. 87"
"POS. 86"
"POS. 84"
"POS. 90"
"POS. 91"
"POS. 93"
"POS. 92"
"POS. 82"
"POS. 83"
"POS. 81"
4
1
5
2
6
3

M__0203/1

FIG.5:

DISCESA A PEDALE
FOOT PEDAL CLOSING
DESCENTE PAR PEDALE
ABSENKEN DES PLATEAUS DURCH PEDAL
BAJADA A PEDAL
СПУСК ПЕДАЛЬЮ

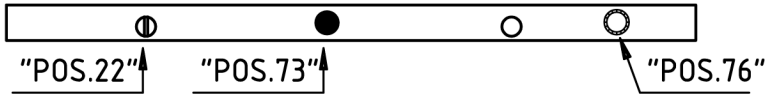

FIG.6:

DISCESA A 2 PULSANTI
TWO BUTTONS CLOSING
DESCENTE PAR DEUX POUSSOIRS
ABSENKEN DES PLATEAUS DURCH 2 KNOPFE
BAJADA POR 2 PULSADORES
СПУСК 2 КНОПКАМИ

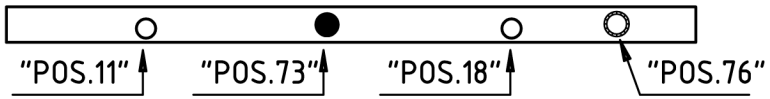

FIG.7:

DISCESA A 1 PULSANTE
1 BUTTON CLOSING
DESCENTE PAR 1 POUSSOIRS
1 PEDAL – SENKVORGANG
BAJADA POR 1 PEDAL
СПУСК 1 КНОПКОЙ

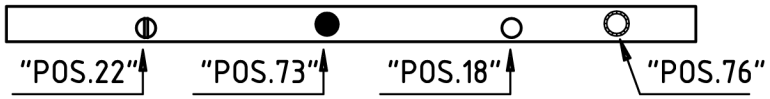

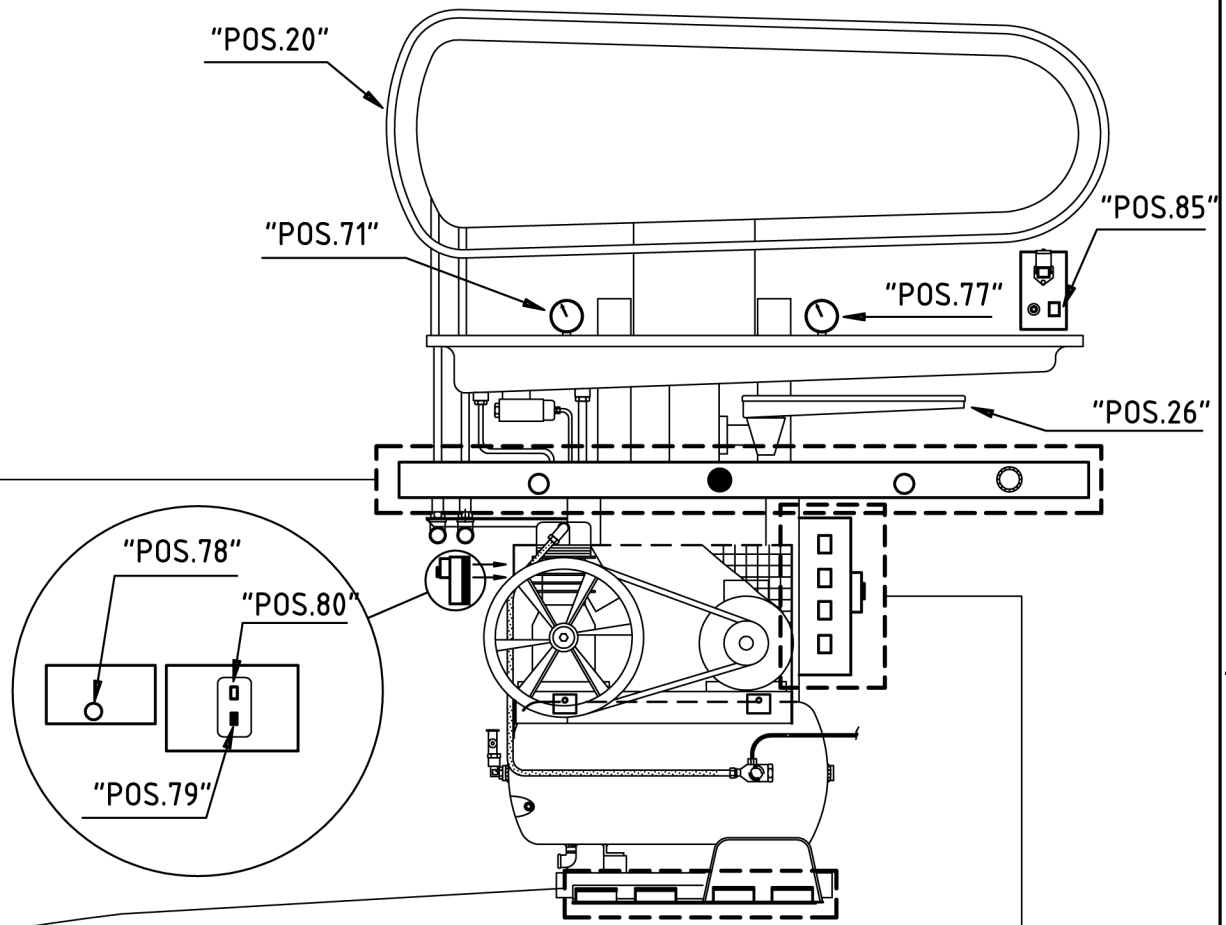

FIG.2:

DISCESA A PEDALE
FOOT PEDAL CLOSING
DESCENTE PAR PEDALE
ABSENKEN DES PLATEAUS DURCH PEDAL
BAJADA A PEDAL
СПУСК ПЕДАЛЬЮ

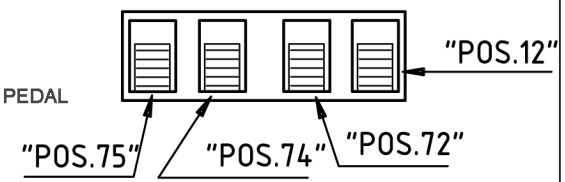

FIG.1:

DISCESA A 1 E 2 PULSANTI
1 AND 2 BUTTONS CLOSING
DESCENTE PAR 1 ET 2 POUSSOIRS
ABSENKEN DES PLATEAUS DURCH 1 UND 2 KNOPFE
BAJADA POR 1 Y 2 PULSADORES
СПУСК 1 ИЛИ 2 КНОПКАМИ

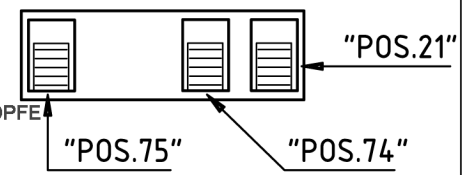

FIG.3:

MACCHINA SENZA CALDAIA
MACHINE WITHOUT BOILER
MACHINE SANS CHAUDIERE
MASCHINE OHNE KESSEL
MAQUINA SIN CALDERA
МАШИНА БЕЗ БОЙЛЕРА

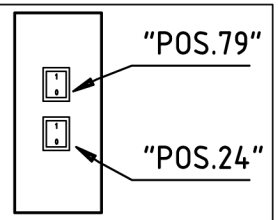

FIG.4:

MACCHINA CON CALDAIA
MACHINE WITH BOILER
MACHINE AVEC CHAUDIERE
MASCHINE MIT KESSEL
MAQUINA CON CALDERA
МАШИНА С БОЙЛЕРОМ

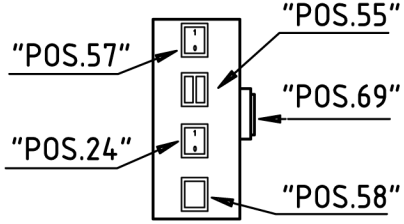

M_0204/2

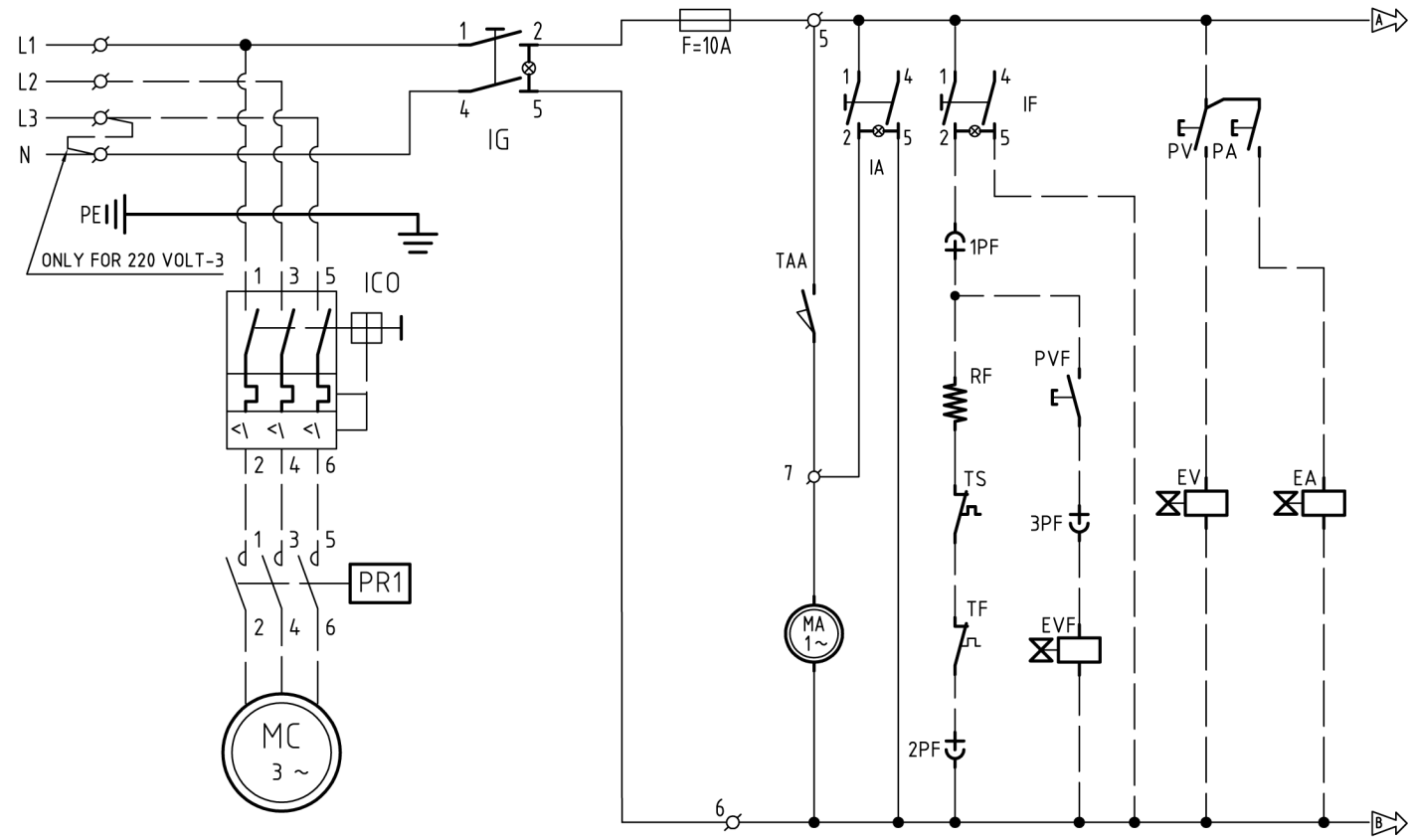

COMPRESSORE
COMPRESSOR
COMPRESSEUR
KOMPRESSOR
COMPRESOR
КОМПРЕССОР

ASPIRATORE
VACUUM
ASPIRATEUR
ABSAUGUNG
ASPIRADOR
АСПИРАТОР

FERRO
IRON
FER
BÜGELEISEN
PLANCHA A VAPOR
УТЮГ

PISTOLA ARIA VAPORE
STEAM AIR GUN
PISTOLET AIR VAPEUR
DAMPF-LUFTPISTOLE
PISTOLA AIRE VAPOR
ПИСТОЛЕТ ВОЗДУХ-ПАР

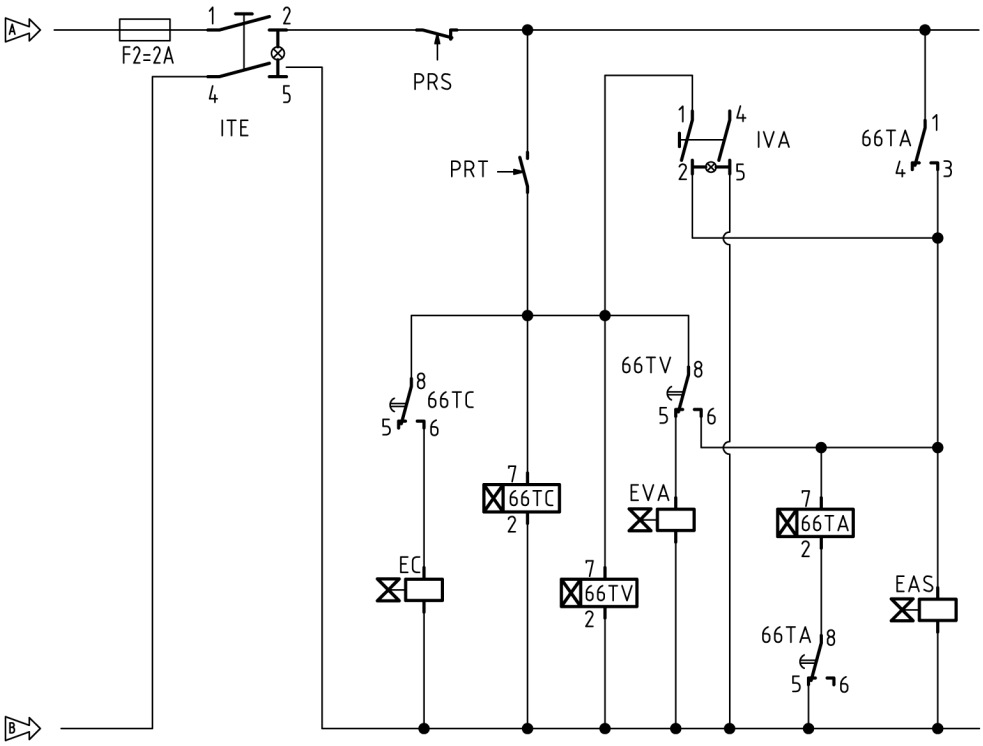

CICLO DI STIRATURA: CHIUSURA, VAPORE, ARIA
FINISHING CYCLE: CLOSING, STEAM, AIR
CYCLE DE REPASSAGE: FERMETURE, VAPEUR, AIR
ARBEINZYKLUS: DAMPF. SCHLIESSUNG. DAMPF, LUFT
CICLO DE PLANCHADO: CIERRE, VAPOR, AIRE
ЦИКЛ ГЛАЖЕНИЯ: ЗАКРЫТИЕ, ПАР, ВОЗДУХ

EL_0002/2

Sigla Abbrev. Sigle Abkurz. Sigla	Codice Code Code Kode Codigo	Denominazione	Description	Description	Bezeichnung	Descripción
EA	**04134**	Elettrovalvola aria	Air solenoid valve	Electrovanne air	Luftelektromagnetventil	Electroválvula aire
EAS	**04134**	Elettrovalvola aspirazione	Vacuum solenoid valve	Electrovanne aspiration	Ansaugventil	Electroválvula aspiración
EC	**04134**	Elettrovalvola chiusura	Closing solenoid valve	Electrovanne fermeture	Schliessungsventil	Electroválvula cierre
EV	**02951**	Elettrovalvola vapore	Steam solenoid valve	Electrovanne vapeur	Dampfelektromagnetventil	Electroválvula vapor
EVA	**02951**	Elettrovalvola vapore	Steam solenoid valve	Electrovanne vapeur	Dampfventil	Electroválvula vapor
EVF	**02951**	Elettrovalvola vapore ferro	Steam solenoid valve for iron	Electrovanne vapeur pour fer	Bügeleisenelektromagnetventil	Electroválvula vapor plancha
F	**05610**	Fusibile (25A)	Fuse (25A)	Fusible (25A)	Sicherung (25A)	Fusible (25A)
F3	**02466**	Fusibile (10A)	Fuse (10A)	Fusible (10A)	Sicherung (10A)	Fusible (10A)
F1-F2	**02119**	Fusibile (6,3A)	Fuse (6,3A)	Fusible (6,3A)	Sicherung (6,3A)	Fusible (6,3A)
IA	**02231**	Interruttore aspiratore	Vacuum switch	Interrupteur aspirateur	Absaugungschalter	Interruptor aspirador
ICO	**01702**	Interruttore compressore	Compressor switch	Interrupteur compresseur	Kompressorschalter	Interruptor caldera
IF	**02230**	Interruttore ferro	Iron switch	Interrupteur fer	Schalter des Bügeleisen	Interruptor plancha de mano
IG	**02230**	Interruttore generale	General switch	Interrupteur général	Hauptschalter	Interruptor general
ITE	**02231**	Interruttore temporizzata	Timimg switch	Interrupteur temporisation	Automatisierungschalter	Interruptor temporiozación
IVA	**02231**	Interruttore vapore aria	Steam-air switch	Interrupteur air-vapeur	Dampf-Luft Schalter	Interruptor vapor-aire
MA	**06793**	Aspiratore	Vacuum	Aspirateur	Absaugung	Aspirador
MC	**12682**	Compressore	Compressor	Compresseur	Kompressor	Compresor
PA	**05130**	Pulsante aria	Air switch	Interrupteur air	Druckknopf für Luft	Pulsador aire
PF	**01982**	Presa ferro	Iron connection	Branchement fer	Bügeleisensteckdose	Conexión plancha de mano
PRS	**12870**	Reset temporizzata	Timing reset	Reset temporisateur	Automatisierung Reset	Reset temporización
PRT	**12870**	Ciclo temporizzata	Timing cycle	Cycle temporisateur	Automatisierung Zyklus	Ciclo temporización
PV	**05130**	Pulsante vapore	Steam switch	Interrupteur vapeur	Dampfdruckknopf	Pulsador vapor
PVF	**00311**	Microinterruttore ferro	Iron microswitch	Microinterrupteur fer	Bügeleisen-Mikroschalter	Microinterruptor plancha
RF	**02854**	Resistenza ferro	Iron heating elements	Résistances fer	Bügeleisenwiderstand	Resistencia plancha de mano
TAA	**01954**	Pedale soffiata	Blowing pedal	Pédale soufflerie	Blasen-Pedal	Pedal soplado
Θ	**05116/K**	Termostato ferro	Iron thermostat	Thermostat fer	Thermostat-Bügeleisen	Thermostat plancha de mano
66TA	**03666**	Timer aspirazione	Vacuum timer	Temporisateur aspiration	Timer für Saugen	Temporizador aspiración
66TC	**03666**	Timer chiusura	Closing timer	Temporisateur fermeture	Schliessung-Timer	Temporizador cierre
66TV	**03666**	Timer vapore	Steam timer	Temporisateur vapeur	Timer für Unterdampf	Temporizador vapor
Ø	**00297**	Numerazione morsettiera	Terminal board numeration	Numération de bornes	Klemmenbrettnumerierung	Numeración de regletas

FUNZIONAMENTO: PRESSA SENZA CALDAIA (DISPOSITIVO 220 volt) COMPRESO DI TEMPORIZZATA

OPERATION: PRESS WITHOUT BOILER (CONTROLS 220 volt) AND WITH PROGRAM TIMERS

FONCTIONNEMENT: PRESSE SANS CHAUDIERE (COMMANDES 220 volt) AVEC TEMPORISATEURS

STEUERUNG: PRESSE OHNE KESSEL (STEUERUNG 220 volt) MIT AUTOMATISIERUNG

FUNCIONAMIENTO: PRENSA SIN CALDERA (COMANDO 220 volt) CON TEMPORIZACIÓN

Data	Disegnato	Data	Controllato	EL_0002/2
25/03/1996	NA	25/03/1996	NA	

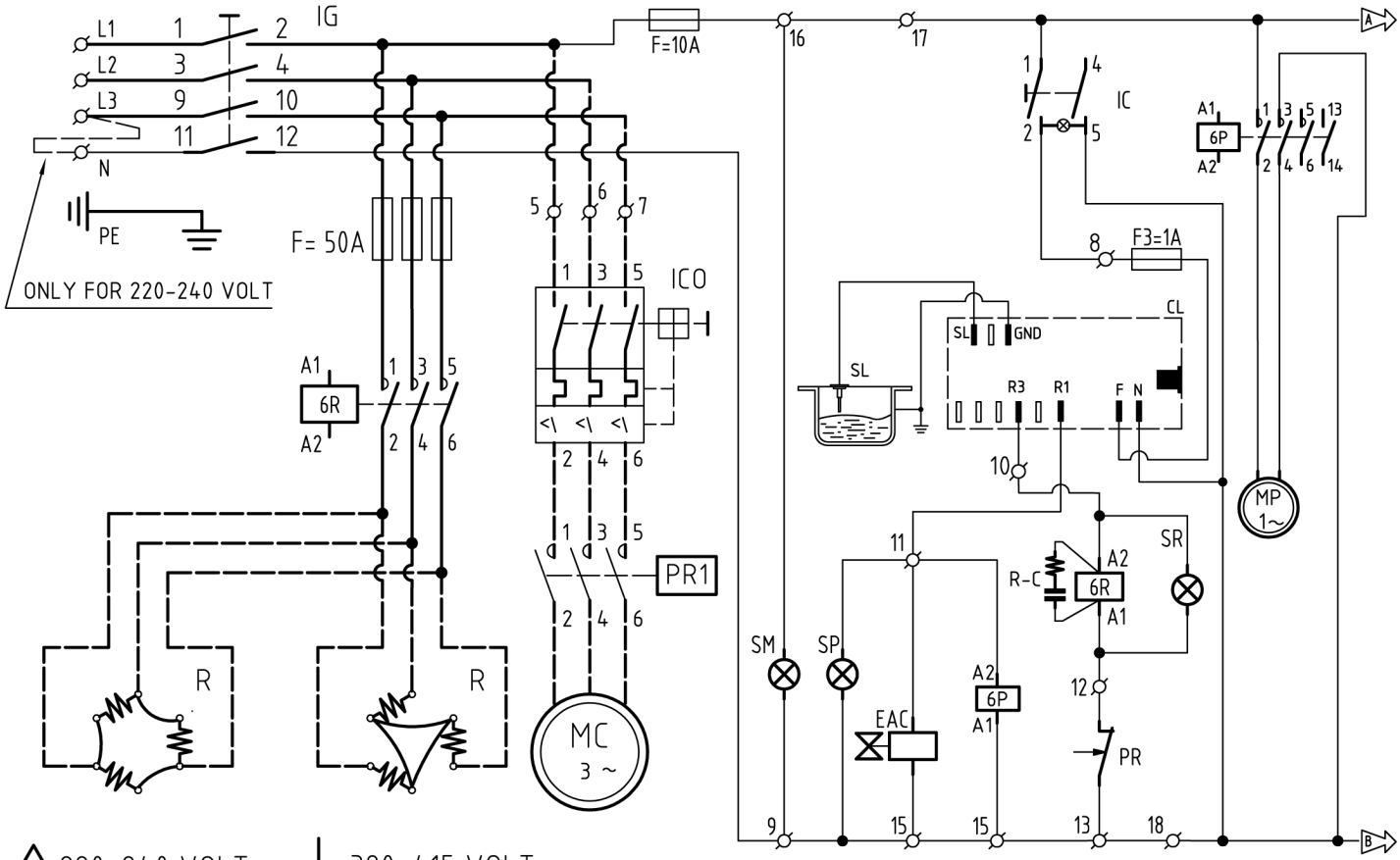

RESISTENZA CALDAIA
BOILER HEATING ELEMENT
RESISTANCE CHAUDIERE
KESSELWIDERSTAND
RESISTENCIA CALDERA
РЕЗИСТОР БОЙЛЕРА

RESISTENZA CALDAIA
BOILER HEATING ELEMENT
RESISTANCE CHAUDIERE
KESSELWIDERSTAND
RESISTENCIA CALDERA
РЕЗИСТОР БОЙЛЕРА

COMPRESSORE
COMPRESSOR
COMPRESSEUR
KOMPRESSOR
COMPRESOR
КОМПРЕССОР

FUNZIONAMENTO CALDAIA
BOILER OPERATION
FONCTIONNEMENT CHAUDIERE
KESSELBETRIEB
FUNCIONAMENTO CALDERA
РАБОТА БОЙЛЕРА

POMPA
PUMP
POMPE
PUMPE
BOMBA
НАСОС

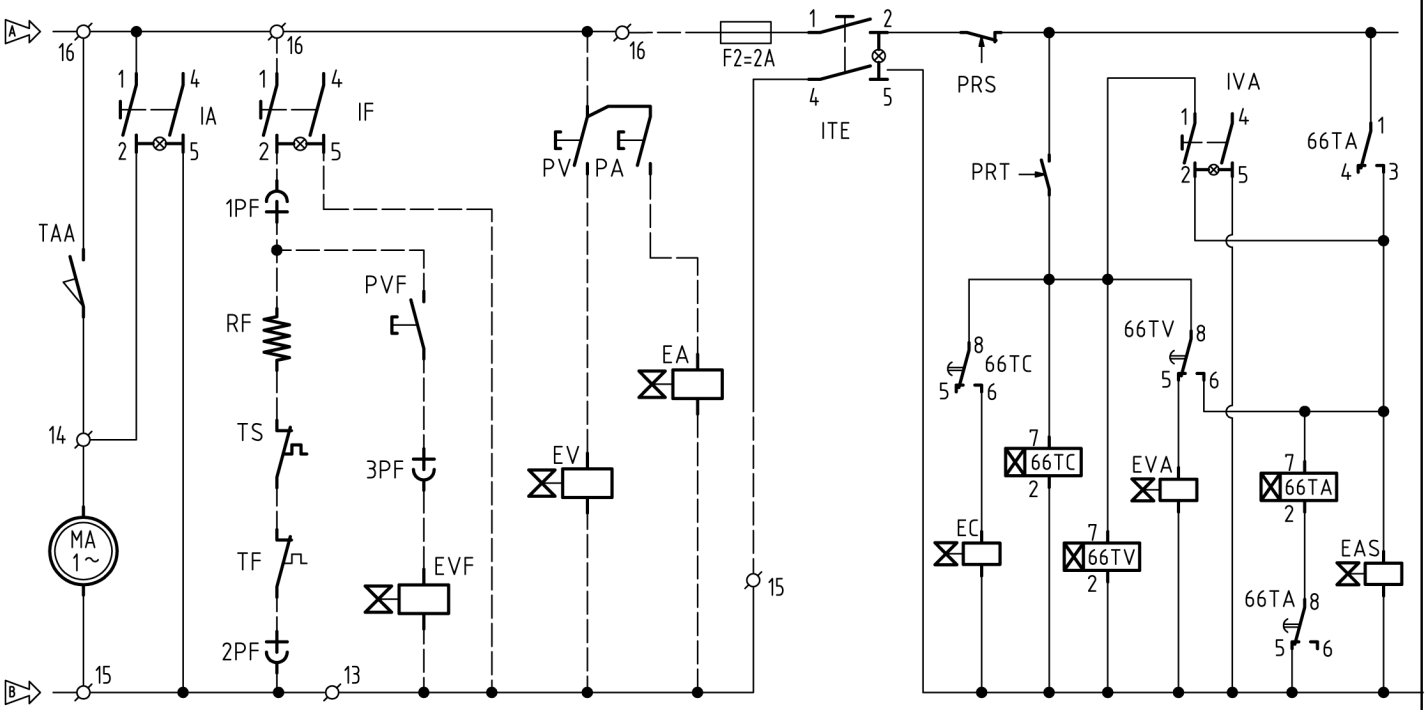

ASPIRATORE
VACUUM
ASPIRATEUR
ABSAUGUNG
ASPIRADOR
АСПИРАТОР

FERRO
IRON
FER
BÜGELEISEN
PLANCHA A VAPOR
УТЮГ

PISTOLA ARIA VAPORE
STEAM AIR GUN
PISTOLET AIR VAPEUR
DAMPF-LUFTPISTOLE
PISTOLA AIRE VAPOR
ПИСТОЛЕТ ВОЗДУХ-ПАР

CICLO DI STIRATURA: CHIUSURA, VAPORE, ARIA
FINISHING CYCLE: CLOSING, STEAM, AIR
CYCLE DE REPASSAGE: FERMETURE, VAPEUR, AIR
ARBEINZYKLUS: DAMPF. SCHLIESSUNG. DAMPF, LUFT
CICLO DE PLANCHADO: CIERRE, VAPOR, AIRE
ЦИКЛ ГЛАЖЕНИЯ: ЗАКРЫТИЕ, ПАР, ВОЗДУХ

EL_0250/3

Sigla Abbrev. Sigle Abkurz. Sigla	Codice Code Code Kode Codigo	Denominazione	Description	Description	Bezeichnung	Descripción
CL	07769	Centralina elettronica di livello	Electronic gearbox of level	Boîte électronique de niveau	Elektrnisches Niveauteuergehäuse	Centralina electronica de nivel
EA	05350	Elettrovalvola aria (pistola)	Air solenoid valve (gun)	Electrovanne air (pistolet)	Luftelektromagnetventil (Pistole)	Electroválvula aire (pistola)
EAC	01034	Elettrovalvola acqua	Water feeding valve	Electrovanne eau	Wasserelektromagnetventil	Electroválvula agua
EAS	04134	Elettrovalvola aspirazione	Vacuum solenoid valve	Electrovanne aspiration	Ansaugventil	Electroválvula aspiración
EC	04134	Elettrovalvola chiusura	Closing solenoid valve	Electrovanne fermeture	Schliessungsventil	Electroválvula cierre
EV	05350	Elettrovalvola vapore (pistola)	Steam solenoid valve (gun)	Electrovanne vapeur (pistolet)	Dampfelektromagnetventil (Pistole)	Electroválvula vapor (pistola)
EVA	04134	Elettrovalvola vapore plató	Board steam solenoid valve	Electrovanne vapeur plateau	Plateau-Dampfventil	Electroválvula vapor plato
EVF	05350	Elettrovalvola vapore ferro	Steam solenoid valve for iron	Electrovanne vapeur pour fer	Bügeleisenelektromagnetventil	Electroválvula vapor plancha
F=50A	04335	Fusibile= 50A	Fuse= 50A	Fusible= 50A	Sicherung= 50A	Fusible= 50A
F=10A	02466	Fusibile= 10A	Fuse= 10A	Fusible= 10A	Sicherung= 10A	Fusible=10A
F2=2A	02448	Fusibile= 2A	Fuse= 2A	Fusible= 2A	Sicherung= 2A	Fusible=2A
F3=1A	02118	Fusibile= 1A	Fuse= 1A	Fusible= 1A	Sicherung= 1A	Fusible=1A
IA	02231	Interruttore aspiratore	Vacuum switch	Interrupteur aspirateur	Absaugungschalter	Interruptor aspirador
IC	02231	Interruttore caldaia	Boiler switch	Interrupteur chaudière	Kesselschalter	Interruptor caldera
ICO	01702	Interruttore compressore	Compressor switch	Interrupteur compresseur	Kompressorschalter	Interruptor compresor
IF	02231	Interruttore ferro	Iron switch	Interrupteur fer	Schalter des Bügeleisens	Interruptor plancha de mano
IG	12805	Interruttore generale	General switch	Interrupteur général	Hauptschalter	Interruptor general
ITE	03176	Interruttore temporizzazione	Timing switch	Interrupteur temporisation	Automatisierungschalter	Interruptor temporización
IVA	02231	Interrutore vapore aria	Steam-air switch	Interrupteur air-vapeur	Dampf/Luft Schalter	Interruptor vapor-aire
MA	06793	Aspiratore	Vacuum	Aspirateur	Absaugung	Aspirador
MC	12682	Compressore	Compressor	Compressor	Kompressor	Compresor
MP	03154	Pompa	Pump	Pompe	Pumpe	Bomba
PA	05130	Pulsante aria (pistola)	Air switch (gun)	Interrupteur air (pistolet)	Druckknopf für Luft (Pistole)	Pulsador aire (pistola)
PF	01982/K	Presa ferro	Iron connection	Branchement fer	Bügeleisensteckdose	Conexión plancha de mano
PR	02850	Pressostato caldaia	Boiler pressure switch	Pressostat chaudière	Kessel Druckwächter	Presostato caldera
PR1	01132	Pressostato compressore	Compressor pressure switch	Pressostat compresseur	Druckwächter Kompressor	Presostato compresor
PRS	12870	Trasduttore reset temporizzata	Timing reset transducer	Transducteur reset temporisat.	Reset Trasduktor (mit Automat.)	Presostato reset temporización
PRT	12870	Trasduttore ciclo temporizzata	Timing cycle transducer	Transducteur cycle temporisat.	Zyklus Trasduktor (mit Automat.)	Presostato ciclo temporización
PV	05130	Pulsante vapore (pistola)	Steam switch (gun)	Interrupteur vapeur (pistolet)	Dampfdruckknopf (Pistole)	Pulsador vapor (pistola)
PVF	00311	Microinterruttore ferro	Iron microswitch	Microinterrupteur fer	Bügeleisen-Mikroschalter	Microinterruptor plancha
R	·	Resistenza caldaia	Boiler heating elements	Résistances chaudière	Kesselwiderstand	Resistencia caldera
R - C	05699	Filtro antidisturbo	Shielding filter	Filtre de protection	EntsÖrfilter	Filtro de protección
RF	05182	Resistenza ferro	Iron heating element	Résistance fer	Bügeleisenwiderstand	Resistencia plancha de mano
SL	04644	Sonda livello	Level probe	Sonde niveau	Niveau Fühler	Sonda de nivel
SM	02519	Spia generale	Warning light	Lampe de contrôle	Hauptsignallampe	Luz de control
SP	02268	Spia alimentazione caldaia	Boiler feeding lamp	Voyant alimentation chaudière	Kesselspeisungskontrollampe	Luz alimentación caldera
SR	02268	Spia resistenza	Heating elements lamp	Voyant résistance	Widerstandskontrolleuchte	Luz resistencias
TF	05116/K	Termostato ferro	Iron thermostat	Thermostat fer	Bügeleisen Thermostat	Termostato plancha de mano
TS	05116/K	Fusibile termico	Thermofuse	Thermofusible	Thermosicherung	Termofusible
TAA	01954	Microinterruttore soffiata	Blowing microswitch	Microinterrupteur soufflage	Blasenmikroschalter	Microinterruptor soplado
6R	01531	Teleruttore resistenze caldaia	Boiler heater contactor	Télerupteur rés. chaudière	Kesselwiderstandschutzschalter	Contactor resistencias caldera
6P	04766	Teleruttore pompa	Pump contactor	Telerupteur pompe	Pumpe Schutzschalter	Contactor bomba
66TA	03666	Timer aspirazione	Vacuum timer	Temporisateur aspiration	Timer für Saugen	Temporizador aspiración
66TC	03666	Timer chiusura	Closing timer	Temporisateur fermeture	Schliessung-Timer	Temporizador cierre
66TV	03666	Timer vapore	Steam timer	Temporisateur vapeur	Timer für Unterdampf	Temporizador vapor
∅	00297	Numerazione morsettiera	Terminal board numeration	Numération de bornes	Klemmenbrettnumerierung	Numeración de regletas

SCHEMA ELETTRICO: PRESSA CON CALDAIA (DISPOSITIVO 220 volt) COMPRESO DI TEMPORIZZATA (CONTROLLO LIVELLO ELETTRONICO) (MAGGIORATO)
ELECTRICAL WIRING: PRESS WITH BOILER (CONTROLS 220 volt) AND WITH PROGRAM TIMERS (ELECTRONIC LEVEL CONTROL) (OVERSIZE)
ELEKTRISCHES SCHALTPLAN: PRESS AVEC CHAUDIERE (COMMANDES 220 volt) ET AVEC TEMPORISATEURS (CONTRÔLE DE NIVEAU ELECRTONIQUE) (AGRANDI)
ELEKTRISCHES SCHALTSCHEMA: PRESSE MIT KESSEL (STEUERUNG 220 volt) UND MIT AUTOMATISIERUNG (ELEKTRONISCHE WASSERSKONTROLLE) (ÜBERDIMENSIONIERT)
ESQUEMA ELECTRICO: PRENSA CON CALDERA (COMANDO 220 volt) Y CON TEMPORIZACIÓN (CONTROL DE NIVEL ELECTRONICO) (AMPLIADO)

DATA	DISEGNATO	DATA	CONTROLL.	EL_0250/3
25/12/09	AC	25/12/09	AC	

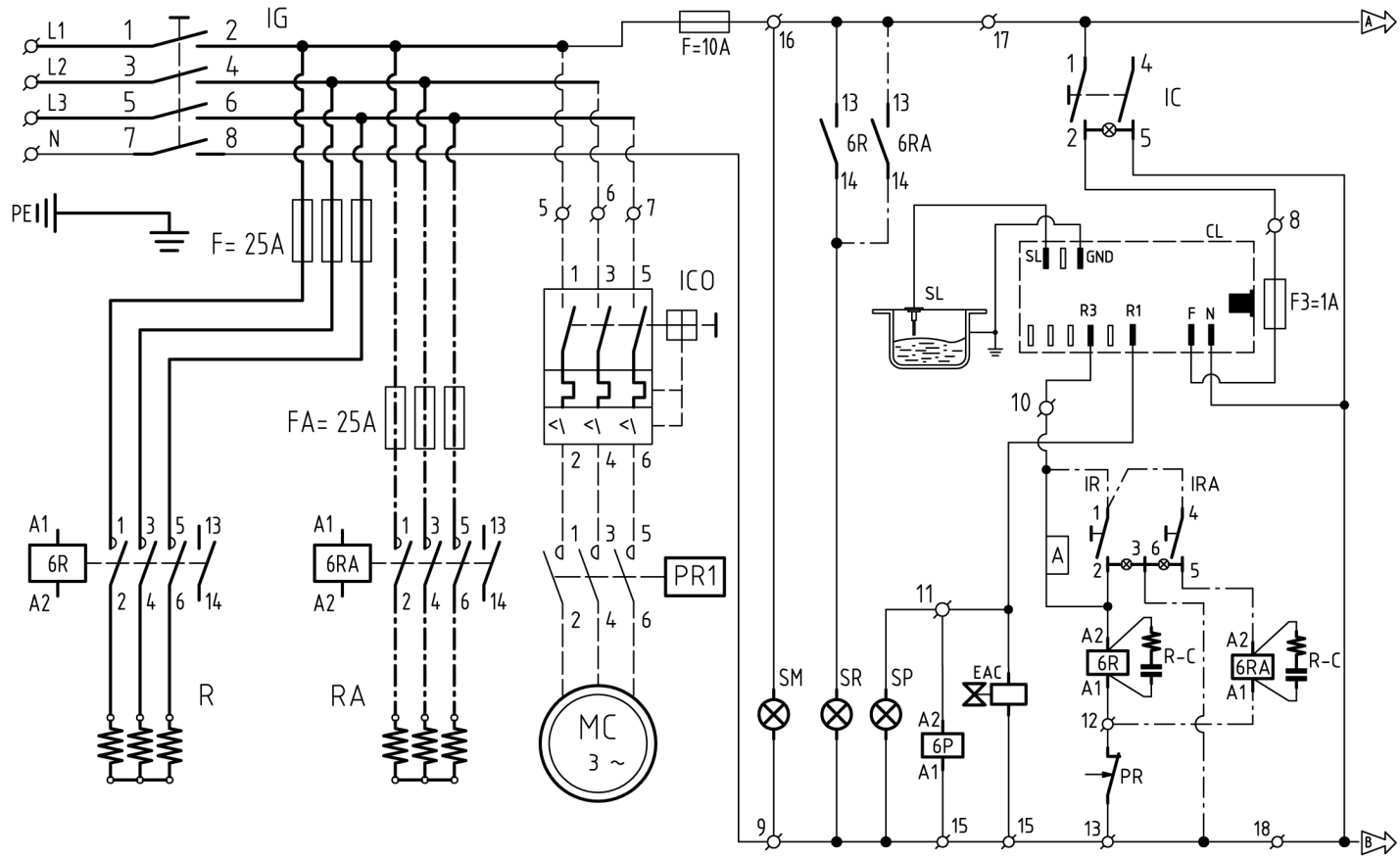

RESISTENZA CALDAIA
BOILER HEATING ELEMENT
RESISTANCE CHAUDIERE
KESSELWIDERSTAND
RESISTENCIA CALDERA
РЕЗИСТОР БОЙЛЕРА

RESISTENZA CALDAIA (2)
BOILER HEATING ELEMENT (2)
RESISTANCE CHAUDIERE (2)
KESSELWIDERSTAND (2)
RESISTENCIA CALDERA (2)
РЕЗИСТОР БОЙЛЕРА (2)

COMPRESSORE
COMPRESSOR
COMPRESSEUR
KOMPRESSOR
COMPRESOR
КОМПРЕССОР

FUNZIONAMENTO CALDAIA
BOILER OPERATION
FONCTIONNEMENT CHAUDIERE
KESSELBETRIEB
FUNCIONAMENTO CALDERA
РАБОТА БОЙЛЕРА

SOLAMENTE PER CALDAIA CON DUE GRUPPI DI RESISTENZE INDIPENDENTI: FA, IR, IRA, RA, 6RA (CONDUTTORE "A" ASSENTE)
ONLY FOR BOILER WITH 2 SEPARATE SETS OF HEATING ELEMENTS: FA, IR, IRA, RA, 6RA (ELECTRIC WIRE "A" AWAY)
SEULEMENT POUR CHAUDIERE AVEC 2 GROUPES DE RESISTANCES INDEPENDENTES: FA, IR, IRA, RA, 6RA (CONDUCTEUR A ABSENT)
NUR FÜR KESSEL MIT 2 GETRENNTEN HEIZGRUPEN: FA, IR, IRA, RA, 6RA (LEITER "A" FEHLEND)
SOLAMENTE PARA CALDERA CON 2 GRUPOS DE RESISTENCIAS SEPARADOS: FA, IR, IRA, RA, 6RA (CONDUCTOR "A" AUSENTE)
ТОЛЬКО ДЛЯ БОЙЛЕРОВ С ДВУМЯ НЕЗАВИСИМЫМИ БЛОКАМИ ТЭНОВ: FA, IR, IRA, RA, 6RA (КАБЕЛЬ «A» ОТСУТСТВУЕТ)

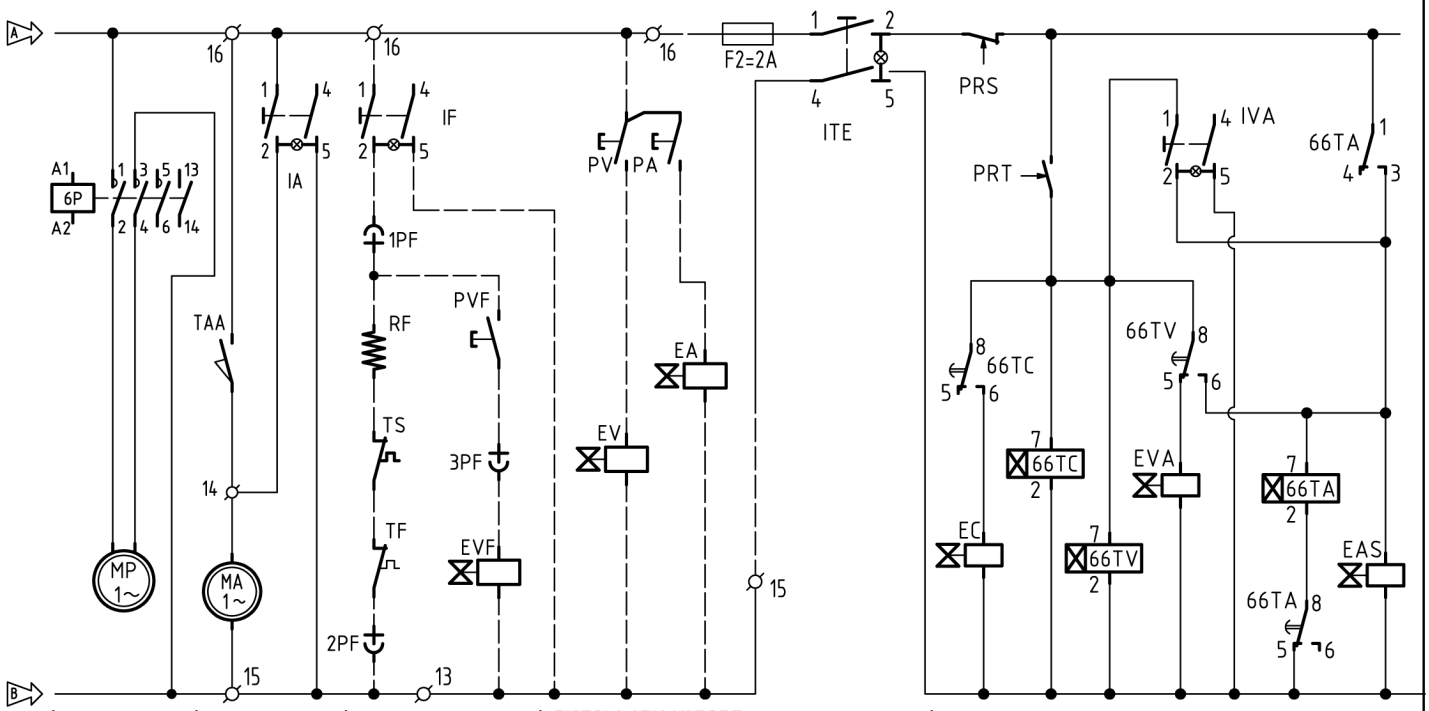

POMPA
PUMP
POMPE
PUMPE
BOMBA
НАСОС

ASPIRATORE
VACUUM
ASPIRATEUR
ABSAUGUNG
ASPIRADOR
АСПИРАТОР

FERRO
IRON
FER
BÜGELEISEN
PLANCHA A VAPOR
УТЮГ

PISTOLA ARIA VAPORE
STEAM AIR GUN
PISTOLET AIR VAPEUR
DAMPF-LUFTPISTOLE
PISTOLA AIRE VAPOR
ПИСТОЛЕТ ВОЗДУХ-ПАР

CICLO DI STIRATURA: CHIUSURA, VAPORE, ARIA
FINISHING CYCLE: CLOSING, STEAM, AIR
CYCLE DE REPASSAGE: FERMETURE, VAPEUR, AIR
ARBEINZYKLUS: DAMPF. SCHLIESSUNG. DAMPF, LUFT
CICLO DE PLANCHADO: CIERRE, VAPOR, AIRE
ЦИКЛ ГЛАЖЕНИЯ: ЗАКРЫТИЕ, ПАР, ВОЗДУХ

EL_0169/3

Sigla Abbrev. Sigle Abkurz. Sigla	Codice Code Code Kode Codigo	Denominazione	Description	Description	Bezeichnung	Descripción
CL	07769	Centralina elettronica di livello	Electronic gearbox of level	Boîte électronique de niveau	Elektrnisches Niveauteuergehäuse	Centralina electronica de nivel
EA	05350	Elettrovalvola aria (pistola)	Air solenoid valve (gun)	Electrovanne air (pistolet)	Luftelektromagnetventil (Pistole)	Electroválvula aire (pistola)
EAC	01034	Elettrovalvola acqua	Water feeding valve	Electrovanne eau	Wasserelektromagnetventil	Electroválvula agua
EAS	04134	Elettrovalvola aspirazione	Vacuum solenoid valve	Electrovanne aspiration	Ansaugventil	Electroválvula aspiración
EC	04134	Elettrovalvola chiusura	Closing solenoid valve	Electrovanne fermeture	Schliessungsventil	Electroválvula cierre
EV	05350	Elettrovalvola vapore (pistola)	Steam solenoid valve (gun)	Electrovanne vapeur (pistolet)	Dampfelektromagnetventil (Pistole)	Electroválvula vapor (pistola)
EVA	04134	Elettrovalvola vapore plató	Board steam solenoid valve	Electrovanne vapeur plateau	Plateau-Dampfventil	Electroválvula vapor plato
EVF	05350	Elettrovalvola vapore ferro	Steam solenoid valve for iron	Electrovanne vapeur pour fer	Bügeleisenelektromagnetventil	Electroválvula vapor plancha
F=25A	04336	Fusibile= 25A	Fuse= 25A	Fusible= 25A	Sicherung= 25A	Fusible= 25A
FA=25A	04336	Fusibile= 25A	Fuse= 25A	Fusible= 25A	Sicherung= 25A	Fusible= 25A
F=10A	02466	Fusibile= 10A	Fuse= 10A	Fusible= 10A	Sicherung= 10A	Fusible=10A
F2=2A	02448	Fusibile= 2A	Fuse= 2A	Fusible= 2A	Sicherung= 2A	Fusible=2A
F3=1A	02118	Fusibile= 1A	Fuse= 1A	Fusible= 1A	Sicherung= 1A	Fusible=1A
IA	02231	Interruttore aspiratore	Vacuum switch	Interrupteur aspirateur	Absaugungschalter	Interruptor aspirador
IC	02231	Interruttore caldaia	Boiler switch	Interrupteur chaudière	Kesselschalter	Interruptor caldera
ICO	01702	Interruttore compressore	Compressor switch	Interrupteur compresseur	Kompressorschalter	Interruptor compresor
IF	02231	Interruttore ferro	Iron switch	Interrupteur fer	Schalter des Bügeleisens	Interruptor plancha de mano
IG	03171	Interruttore generale	General switch	Interrupteur général	Hauptschalter	Interruptor general
IR	02607	Interruttore resistenza caldaia	Boiler heater switch	Interrupteur résist. chaudière	Kesselwiderstand Schalter	Interruptor resistencia caldera
IRA	02607	Interruttore resistenza caldaia	Boiler heater switch	Interrupteur résist. chaudière	Kesselwiderstand Schalter	Interruptor resistencia caldera
ITE	02231	Interruttore temporizzazione	Timing switch	Interrupteur temporisation	Automatisierungschalter	Interruptor temporización
IVA	02231	Interrutore vapore aria	Steam-air switch	Interrupteur air-vapeur	Dampf/Luft Schalter	Interruptor vapor-aire
MA	06793	Aspiratore	Vacuum	Aspirateur	Absaugung	Aspirador
MC	12682	Compressore	Compressor	Compressor	Kompressor	Compresor
MP	03154	Pompa	Pump	Pompe	Pumpe	Bomba
PA	05130	Pulsante aria (pistola)	Air switch (gun)	Interrupteur air (pistolet)	Druckknopf für Luft (Pistole)	Pulsador aire (pistola)
PF	01982/K	Presa ferro	Iron connection	Branchement fer	Bügeleisensteckdose	Conexión plancha de mano
PR	02850	Pressostato caldaia	Boiler pressure switch	Pressostat chaudière	Kessel Druckwächter	Presostato caldera
PR1	01132	Pressostato compressore	Compressor pressure switch	Pressostat compresseur	Druckwächter Kompressor	Presostato compresor
PRS	12870	Trasduttore reset temporizzata	Timing reset transducer	Transducteur reset temporisat.	Reset Trasduktor (mit Automat.)	Presostato reset temporización
PRT	12870	Trasduttore ciclo temporizzata	Timing cycle transducer	Transducteur cycle temporisat.	Zyklus Trasduktor (mitAutomat.)	Presostato ciclo temporización
PV	05130	Pulsante vapore (pistola)	Steam switch (gun)	Interrupteur vapeur (pistolet)	Dampfdruckknopf (Pistole)	Pulsador vapor (pistola)
PVF	00311	Microinterruttore ferro	Iron microswitch	Microinterrupteur fer	Bügeleisen-Mikroschalter	Microinterruptor plancha
R-RA	·	Resistenza caldaia	Boiler heating elements	Résistances chaudière	Kesselwiderstand	Resistencia caldera
R-C	05699	Filtro antidisturbo	Shielding filter	Filtre de protection	EntstÖrfilter	Filtro de protección
RF	05182	Resistenza ferro	Iron heating element	Résistance fer	Bügeleisenwiderstand	Resistencia plancha de mano
SL	04644	Sonda livello	Level probe	Sonde niveau	Niveau Fühler	Sonda de nivel
SM	02519	Spia generale	Warning lamp	Lampe de contrôle	Hauptsignallampe	Luz de control
SP	02268	Spia alimentazione caldaia	Boiler feeding lamp	Voyant alimentation chaudière	Kesselspeisungskontrollampe	Luz alimentación caldera
SR	02268	Spia resistenza	Heating elements lamp	Voyant résistance	Widerstandskontrolleuchte	Luz resistencias
TF	05116/K	Termostato ferro	Iron thermostat	Thermostat fer	Bügeleisen Thermostat	Termostato plancha de mano
TS	05116/K	Fusibile termico	Thermofuse	Thermofusible	Thermosicherung	Termofusible
TAA	01954	Microinterruttore soffiata	Blowing microswitch	Microinterrupteur soufflage	Blasenmikroschalter	Microinterruptor soplado
6P	04766	Teleruttore pompa	Pump contactor	Telerupteur pompe	Pumpe Schutzschalter	Contactor bomba
6R	00584	Teleruttore resistenze caldaia	Boiler heater contactor	Télerupteur rés. chaudière	Kesselwiderstandschutzschalter	Contactor resistencias caldera
6RA	00584	Teleruttore resistenze caldaia	Boiler heater contactor	Télerupteur rés. chaudière	Kesselwiderstandschutzschalter	Contactor resistencias caldera
66TA	03666	Timer aspirazione	Vacuum timer	Temporisateur aspiration	Timer für Saugen	Temporizador aspiración
66TC	03666	Timer chiusura	Closing timer	Temporisateur fermeture	Schliessung-Timer	Temporizador cierre
66TV	03666	Timer vapore	Steam timer	Temporisateur vapeur	Timer für Unterdampf	Temporizador vapor
∅	00297	Numerazione morsettiera	Terminal board numeration	Numération de bornes	Klemmenbrettnumerierung	Numeración de regletas

SCHEMA ELETTRICO: PRESSA CON CALDAIA (DISPOSITIVO 220 volt) COMPRESO DI TEMPORIZZATA (CONTROLLO LIVELLO ELETTRONICO)
ELECTRICAL WIRING: PRESS WITH BOILER (CONTROLS 220 volt) AND WITH PROGRAM TIMERS (ELECTRONIC LEVEL CONTROL)
SCHEMA ELECTRIQUE: PRESSE AVEC CHAUDIERE (COMMANDES 220 volt) ET AVEC TEMPORISATEURS (CONTROLE DE NIVEAU ELECTRONIQUE)
ELEKTRISCHES SCHALTSCHEMA: PRESSE MIT KESSEL (STEUERUNG 220 volt) UND MIT AUTOMATISIERUNG (ELEKTRONISCHE WASSERSKONTROLLE)
ESQUEMA ELECTRICO: PRENSA CON CALDERA (COMANDO 220 volt) Y CON TEMPORIZACIÓN (CONTROL DE NIVEL ELECTRONICO)

DATA	DISEGNATO	DATA	CONTROLL.	
02/12/09	NA	02/12/09	NA	EL__0169/3

Sigla Abbrev. Sigle Abkurz. Sigla	Codice Code Code Kode Codigo	Denominazione	Description	Description	Bezeichnung	Descripción
EA	**04134**	Elettrovalvola aria	Air solenoid valve	Electrovanne air	Luftelektromagnetventil	Electroválvula aire
EAS	**04134**	Elettrovalvola aspirazione	Vacuum solenoid valve	Electrovanne aspiration	Ansaugventil	Electroválvula aspiración
EC	**04134**	Elettrovalvola chiusura	Closing solenoid valve	Electrovanne fermeture	Schliessungsventil	Electroválvula cierre
EV	**02951**	Elettrovalvola vapore	Steam solenoid valve	Electrovanne vapeur	Dampfelektromagnetventil	Electroválvula vapor
EVA	**02951**	Elettrovalvola vapore	Steam solenoid valve	Electrovanne vapeur	Dampfventil	Electroválvula vapor
EVF	**02951**	Elettrovalvola vapore ferro	Steam solenoid valve for iron	Electrovanne vapeur pour fer	Bügeleisenelektromagnetventil	Electroválvula vapor plancha
F	**05610**	Fusibile (25A)	Fuse (25A)	Fusible (25A)	Sicherung (25A)	Fusible (25A)
F3	**02466**	Fusibile (10A)	Fuse (10A)	Fusible (10A)	Sicherung (10A)	Fusible (10A)
F1-F2	**02119**	Fusibile (6,3A)	Fuse (6,3A)	Fusible (6,3A)	Sicherung (6,3A)	Fusible (6,3A)
IA	**02231**	Interruttore aspiratore	Vacuum switch	Interrupteur aspirateur	Absaugungschalter	Interruptor aspirador
ICO	**01702**	Interruttore compressore	Compressor switch	Interrupteur compresseur	Kompressorschalter	Interruptor caldera
IF	**02230**	Interruttore ferro	Iron switch	Interrupteur fer	Schalter des Bügeleisen	Interruptor plancha de mano
IG	**02230**	Interruttore generale	General switch	Interrupteur général	Hauptschalter	Interruptor general
ITE	**02231**	Interruttore temporizzata	Timimg switch	Interrupteur temporisation	Automatisierungschalter	Interruptor temporiozación
IVA	**02231**	Interruttore vapore aria	Steam-air switch	Interrupteur air-vapeur	Dampf-Luft Schalter	Interruptor vapor-aire
MA	**01519**	Aspiratore	Vacuum	Aspirateur	Absaugung	Aspirador
MC	**12682**	Compressore	Compressor	Compresseur	Kompressor	Compresor
PA	**05130**	Pulsante aria	Air switch	Interrupteur air	Druckknopf für Luft	Pulsador aire
PF	**01982**	Presa ferro	Iron connection	Branchement fer	Bügeleisensteckdose	Conexión plancha de mano
PRS	**12870**	Reset temporizzata	Timing reset	Reset temporisateur	Automatisierung Reset	Reset temporización
PRT	**12870**	Ciclo temporizzata	Timing cycle	Cycle temporisateur	Automatisierung Zyklus	Ciclo temporización
PV	**05130**	Pulsante vapore	Steam switch	Interrupteur vapeur	Dampfdruckknopf	Pulsador vapor
PVF	**00311**	Microinterruttore ferro	Iron microswitch	Microinterrupteur fer	Bügeleisen-Mikroschalter	Microinterruptor plancha
RF	**02854**	Resistenza ferro	Iron heating elements	Résistances fer	Bügeleisenwiderstand	Resistencia plancha de mano
TAA	**12870/A**	Pedale soffiata	Blowing pedal	Pédale soufflerie	Blasen-Pedal	Pedal soplado
Θ	**05116/K**	Termostato ferro	Iron thermostat	Thermostat fer	Thermostat-Bügeleisen	Thermostat plancha de mano
66TA	**03666**	Timer aspirazione	Vacuum timer	Temporisateur aspiration	Timer für Saugen	Temporizador aspiración
66TC	**03666**	Timer chiusura	Closing timer	Temporisateur fermeture	Schliessung-Timer	Temporizador cierre
66TV	**03666**	Timer vapore	Steam timer	Temporisateur vapeur	Timer für Unterdampf	Temporizador vapor
Ø	**00297**	Numerazione morsettiera	Terminal board numeration	Numération de bornes	Klemmenbrettnumerierung	Numeración de regletas

FUNZIONAMENTO: PRESSA SENZA CALDAIA (DISPOSITIVO 220 volt) COMPRESO DI TEMPORIZZATA

OPERATION: PRESS WITHOUT BOILER (CONTROLS 220 volt) AND WITH PROGRAM TIMERS

FONCTIONNEMENT: PRESSE SANS CHAUDIERE (COMMANDES 220 volt) AVEC TEMPORISATEURS

STEUERUNG: PRESSE OHNE KESSEL (STEUERUNG 220 volt) MIT AUTOMATISIERUNG

FUNCIONAMIENTO: PRENSA SIN CALDERA (COMANDO 220 volt) CON TEMPORIZACIÓN

Data	Disegnato	Data	Controllato	**EL_0002/2**
25/03/1996	NA	25/03/1996	NA	

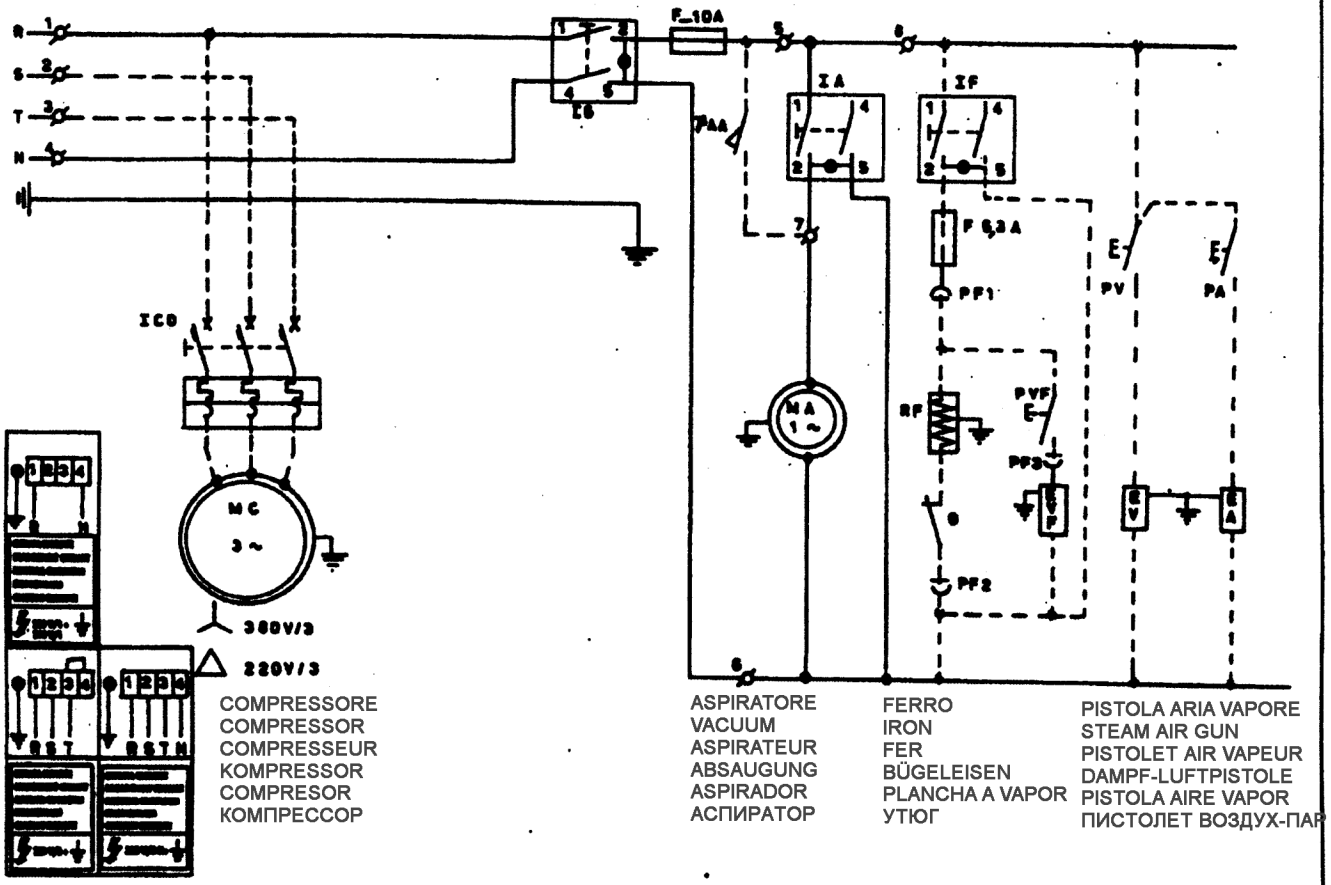

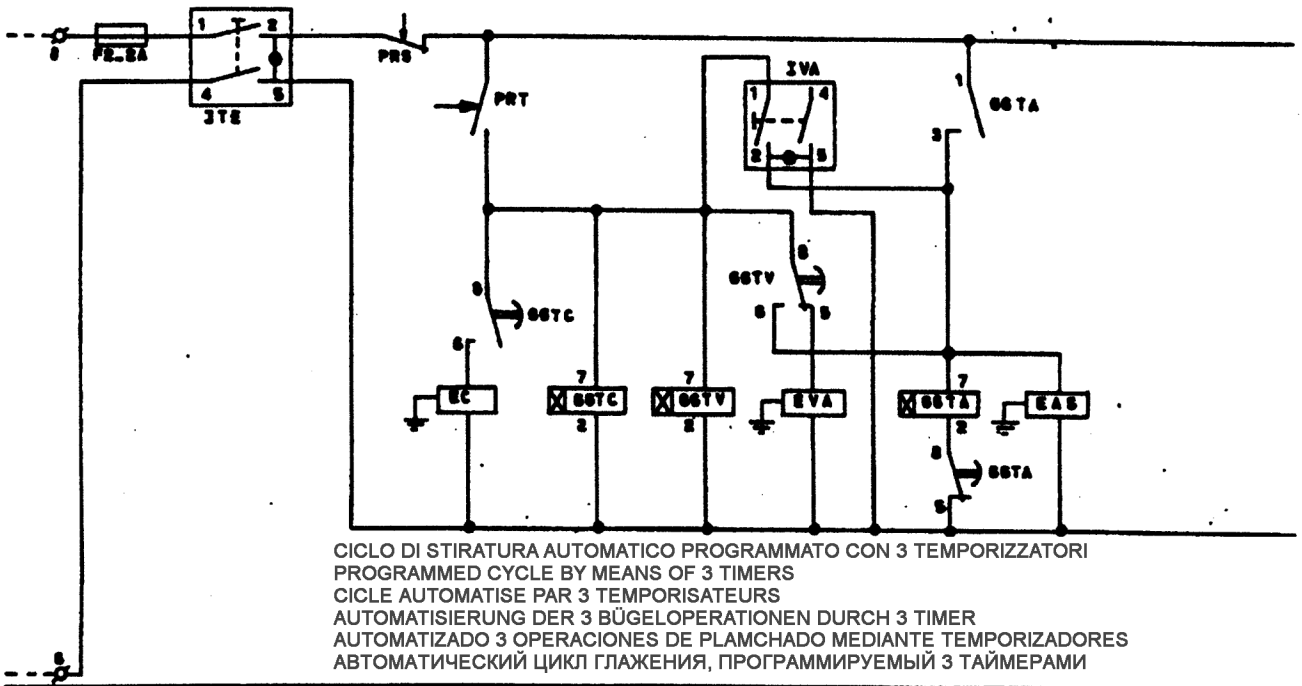

CICLO DI STIRATURA AUTOMATICO PROGRAMMATO CON 3 TEMPORIZZATORI
PROGRAMMED CYCLE BY MEANS OF 3 TIMERS
CICLE AUTOMATISE PAR 3 TEMPORISATEURS
AUTOMATISIERUNG DER 3 BÜGELOPERATIONEN DURCH 3 TIMER
AUTOMATIZADO 3 OPERACIONES DE PLAMCHADO MEDIANTE TEMPORIZADORES
АВТОМАТИЧЕСКИЙ ЦИКЛ ГЛАЖЕНИЯ, ПРОГРАММИРУЕМЫЙ 3 ТАЙМЕРАМИ

PRESS: SENZA CALDAIA WITHOUT BOILER – SANS CHAUDIERE – OHNE KESSEL - SIN CALDERA БЕЗ БОЙЛЕРА	SCHEMA FUNZIONALE – WORKING PLAN – SCHEMA FUNCTIONNEL FUNKTIONSPLAN – ESQUEMA FUNCIONAL - ФУНКЦИОНАЛЬНАЯ СХЕМА	EL_0002/2 12_12_95 AU

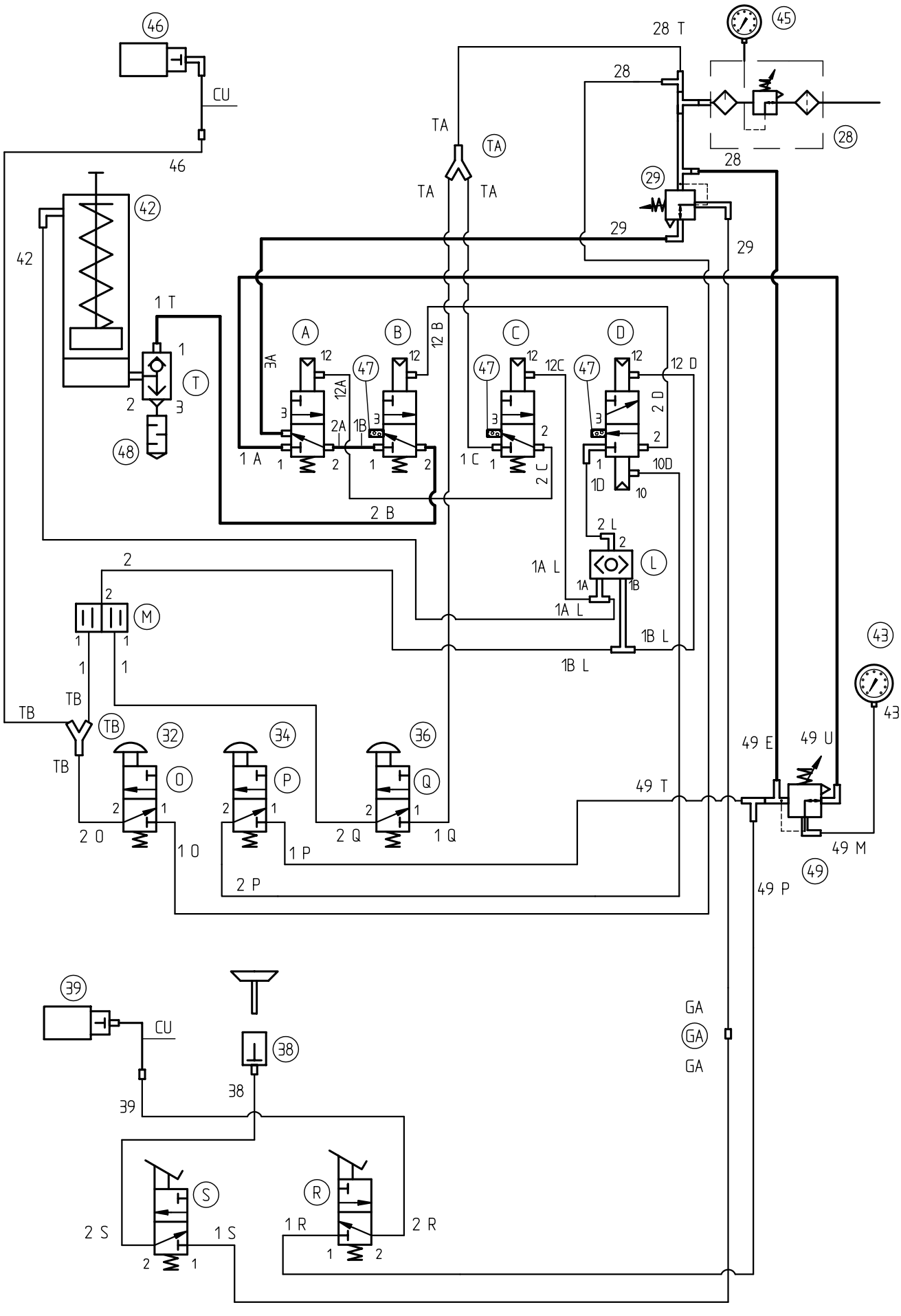
46
CU
46
42
42
1 T
1
T
2
3
48
TA
TA
TA
TA
28 T
28
45
28
28
29
29
29
A
B
C
D
12
12
12
12
3A
12A
12 B
12C
12 D
47
47
47
2A
1B
2 D
1 A
1
2
1 C
2 C
10D
1D
10
2 B
2 L
1A L
L
1A
1B
1A L
1B L
1B L
2
2
M
1
1
1
1
TB
TB
TB
TB
32
34
36
O
P
Q
2 O
1 O
2 Q
1 Q
1 P
2 P
49 T
49 E
49 U
43
43
49 M
49
49 P
39
CU
39
38
38
GA
GA
GA
S
R
2 S
1 S
1 R
2 R

PN_0001/8

Sigla Abbrev. Sigle Abkurz. Sigla	Codice Code Code Kode Codigo	Denominazione	Description	Description	Bezeichnung	Descripción
A	12936	Valvola monostabile	Monostable valve	Vanne monostable	Monostabiles Ventil	VβlvuIa monoestable
B	12936	Valvola monostabile	Monostable valve	Vanne monostable	Monostabiles Ventil	VβlvuIa monoestable
C	12936	Valvola monostabile	Monostable valve	Vanne monostable	Monostabiles Ventil	VβlvuIa monoestable
D	12937	Valvola bistabile	Bistable valve	Vanne bistable	Bistabiles Ventil	VβlvuIa biestable
L	10345/A	Deviatore	Switch	Interrupteur	Umschalter	Desviador
M	12941	Valvola Bimanuale	Bi-Manual Valve	Vanne Bi-Manuel	Ventil	V?lvuIa Bi-Manual
O	12625	Valvola	Valve	Vanne	Ventil	VβlvuIa
P	12625	Valvola	Valve	Vanne	Ventil	VβlvuIa
Q	12625	Valvola	Valve	Vanne	Ventil	VβlvuIa
R	12788	Pedale Vapore Inferiore	Lower Steam Pedal	Pedale Vapeur Inferieur	Unterdampfpedal	Pedal Vapor Inferior
S	12788	Pedale Aspirazione	Suction Pedal	Pedale Aspiration	Absaugpedal	Pedal Aspiracti≤n
T	12620	Valvola Scarico Rapido	Valve	Vanne	Schnellwirkendes Abblassventil	VβlvuIa Descarga Rapida
28	10635	Filtro riduttore+lubrificatore	Filter riducer+lubrificator	Filtre reducteur+lubrificateur	Filter-reduzierer-schmierer	Filtro reductor + lubrificador
29	11300	Riduttore Avvicinamento (Post.)	Approaching Reducer (Rear)	Reducteur D'approche (Derriere)	(Hinten) Anbewegungsreduzierer	Reductor Acercamiento (Detras)
32	12624/A	Tasto Sinistro	Left Push-Button Valve	Vanne Poussoir Gauche	Links-Taste Ventil	VβlvuIa Pulsador Izquierdo
34	12624/B	Tasto Rosso	Red Push-Button Valve	Vanne Poussoir Rouge	Rote Taste Ventil	VβlvuIa Pulsador Rojo
36	12624/A	Tasto Destro	Right Push-Button Valve	Vanne Poussoir Droit	Rechts-Taste Ventil	VβlvuIa Pulsador Derecho
38	12218	Cilindro Aspirazione	Suction Cylinder	Cylindre Aspiration	Absaugzylinder	Cilindro Aspiraci≥n
39	04371	Valvola Vapore Inferiore	Valve	Vanne	Unterdampfventil	VβlvuIa Vapor Plato Inferior
42	12494/A	Cilindro Discesa	Descent Cylinder	Cylindre Descente	Ablaufzylinder	Cilindro Bajada
43	00191	Manometro Pressione Piano	Buck Pressure Manometer	Manometre Pression Plateau	Plattendruck Manometer	Manometro Pressi≤n Plato
45	11719	Manometro Pressione Aria	Air Pressure Manometer	Manometre Pression Air	Luftdruck Manometer	Manometro Pressi≤n Aire
46	04371	Valvola Vapore Superiore	Valve	Vanne	Oberdampfventil	VβlvuIa Vapor Plato Superior
47	10192/A	Silenziatore	Silencer	Silencieux	Schalldampfer	Silenciador
48	10460	Silenziatore	Silencer	Silencieux	Schalldampfer	Silenciador
49	11300	Riduttore Pressata (Anteriore)	Pressing Reducer (Front)	Reducteur Pressage (Devant)	(Vorne) Pressen Reduzierer	Reductor Prensadura (En Frente)

FUNZIONAMENTO:DISCESA A 2 PULSANTI
OPERATION:TWO BUTTONS CLOSING
FONCTIONNEMENT:DESCENTE PAR DEUX POUSSOIRS
STEUERUNG: ABSENKEN DES PLATEAUS DURCH 2 KNOPFE
FUNCIONAMIENTO: BAJADA POR 2 PULSADORES
РАБОТА:СПУСК 2 КНОПКАМИ

PN_0001/8

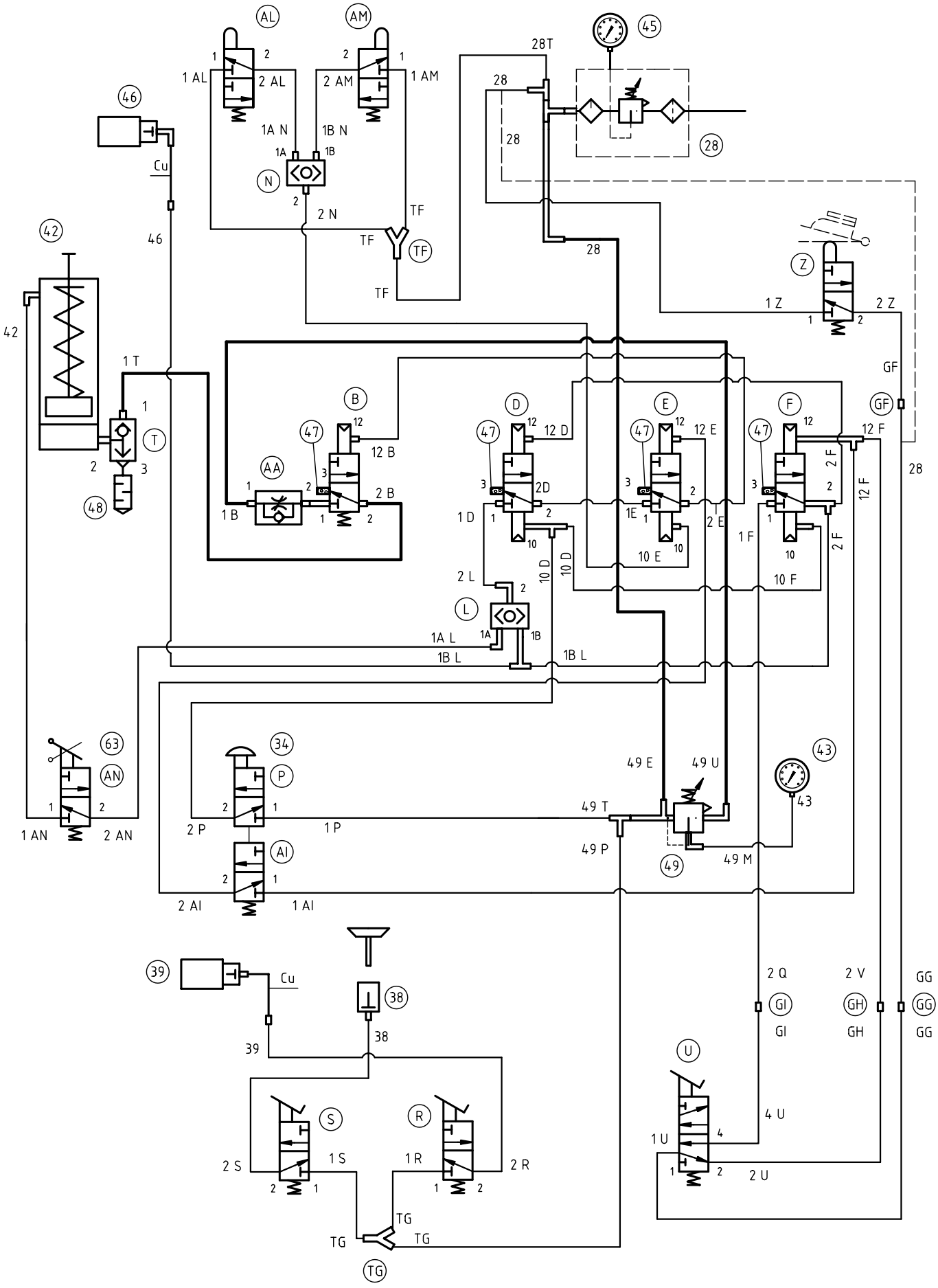
AL
AM
45
28T
28
46
Cu
1 AL
2 AL
2 AM
1 AM
1A N
1B N
1A
1B
N
2 N
TF
42
Z
1 Z
2 Z
GF
1 T
T
B
D
E
F
12 B
12 D
12 E
12 F
47
AA
1 B
2 B
2D
1 D
1E
2 E
1 F
2 F
10
10 D
10 E
10 F
2 L
L
1A L
1B L
63
AN
1 AN
2 AN
34
P
AI
2 P
1 P
2 AI
1 AI
49 E
49 U
49 T
49 P
49 M
49
43
39
38
2 Q
2 V
GG
GI
GH
U
4 U
1 U
2 U
S
R
2 S
1 S
1 R
2 R
TG

PN_0005/7

Sigla Abbrev. Sigle Abkurz. Sigla	Codice Code Code Kode Codigo	Denominazione	Description	Description	Bezeichnung	Descripción
B	12936	Valvola monostabile	Monostable valve	Vanne monostable	Monostabiles Ventil	Válvula monoestable
D	12937	Valvola bistabile	Bistable valve	Vanne bistable	Bistabiles Ventil	Válvula biestable
E	12937	Valvola bistabile	Bistable valve	Vanne bistable	Bistabiles Ventil	Válvula biestable
F	12937	Valvola bistabile	Bistable valve	Vanne bistable	Bistabiles Ventil	Válvula biestable
L	10345/A	Deviatore	Switch	Interrupteur	Umschalter	Desviador
N	10345/A	Deviatore	Switch	Interrupteur	Umschalter	Desviador
P	/	Valvola	Valve	Vanne	Ventil	Válvula
R	12788	Pedale Vapore Inferiore	Lower Steam Pedal	Pedale Vapeur Inferieur	Unterdampfpedal	Pedal Vapor Inferior
S	12788	Pedale Aspirazione	Suction Pedal	Pedale Aspiration	Absaugpedal	Pedal Aspiractión
T	12260	Valvola Scarico Rapido	Valve	Vanne	Schnellwirkendes Abblassventil	Válvula Descarga Rapida
U	12789	Valvola pedale discesa	Pedal valve for closing	Vanne pedale descente	Pedalventil der schliessung	Válvula pedal bayada
Z	10330/A	Valvola	Valve	Vanne	Ventil	Válvula
AA	03651	Regolatore di flusso	Flow control	Règulateur du flux	Flussregler	Regulador de flujo
AI	12946	Valvola	Valve	Vanne	Ventil	Válvula
AL	12920/A	Valvola (telaino)	Valve (head safety guard)	Vanne (cadre de sécurité)	Ventil (sicherheitsrahmen)	Válvula (bastidor protector)
AM	12920/A	Valvola (telaino)	Valve (head safety guard)	Vanne (cadre de sécurité)	Ventil (sicherheitsrahmen)	Válvula (bastidor protector)
AN	12625	Valvola	Valve	Vanne	Ventil	Válvula
28	10635	Filtro riduttore+lubrificatore	Filter riducer+lubrificator	Filtre reducteur+lubrificateur	Filter-reduzierer-schmierer	Filtro reductor + lubrificador
34	12624/B	Tasto Rosso	Red Push-Button Valve	Vanne Poussoir Rouge	Rote Taste Ventil	Válvula Pulsador Rojo
38	12218	Cilindro Aspirazione	Suction Cylinder	Cylindre Aspiration	Absaugzylinder	Cilindro Aspiraciòn
39	04371	Valvola Vapore Inferiore	Valve	Vanne	Unterdampfventil	Válvula Vapor Plato Inferior
42	12494/A	Cilindro Discesa	Descent Cylinder	Cylindre Descente	Ablaufzylinder	Cilindro Bajada
43	00191	Manometro Pressione Piano	Buck Pressure Manometer	Manometre Pression Plateau	Plattendruck Manometer	Manometro Pressión Plato
45	11719	Manometro Pressione Aria	Air Pressure Manometer	Manometre Pression Air	Luftdruck Manometer	Manometro Pressión Aire
46	04371	Valvola Vapore Superiore	Valve	Vanne	Oberdampfventil	Válvula Vapor Plato Superior
47	10192/A	Silenziatore	Silencer	Silencieux	Schalldampfer	Silenciador
48	10460	Silenziatore	Silencer	Silencieux	Schalldampfer	Silenciador
49	11300	Riduttore Pressata (Anteriore)	Pressing Reducer (Front)	Reducteur Pressage (Devant)	(Vorne) Pressen Reduzierer	Reductor Prensadura (En Frente)
63	12624	Selettore	Selector	Sèlecteur	Wählschalter	Commutador

FUNZIONAMENTO: DISCESA A PEDALE CON TELAINO
OPERATION: FOOT PEDAL CLOSING WITH HEAD SAFETY GUARD
FONCTIONNEMENT: DESCENTE PAR PÉDALE AVEC CADRE DE SÉCURITÉ
STEUERUNG: ABSENKEN DES PLATEAUS DURCH PEDAL,MIT SICHERHEITSRAHMEN
FUNCIONAMIENTO: BAJADA A PEDAL CON BASTIDOR PROTECTOR

PN_0005/7

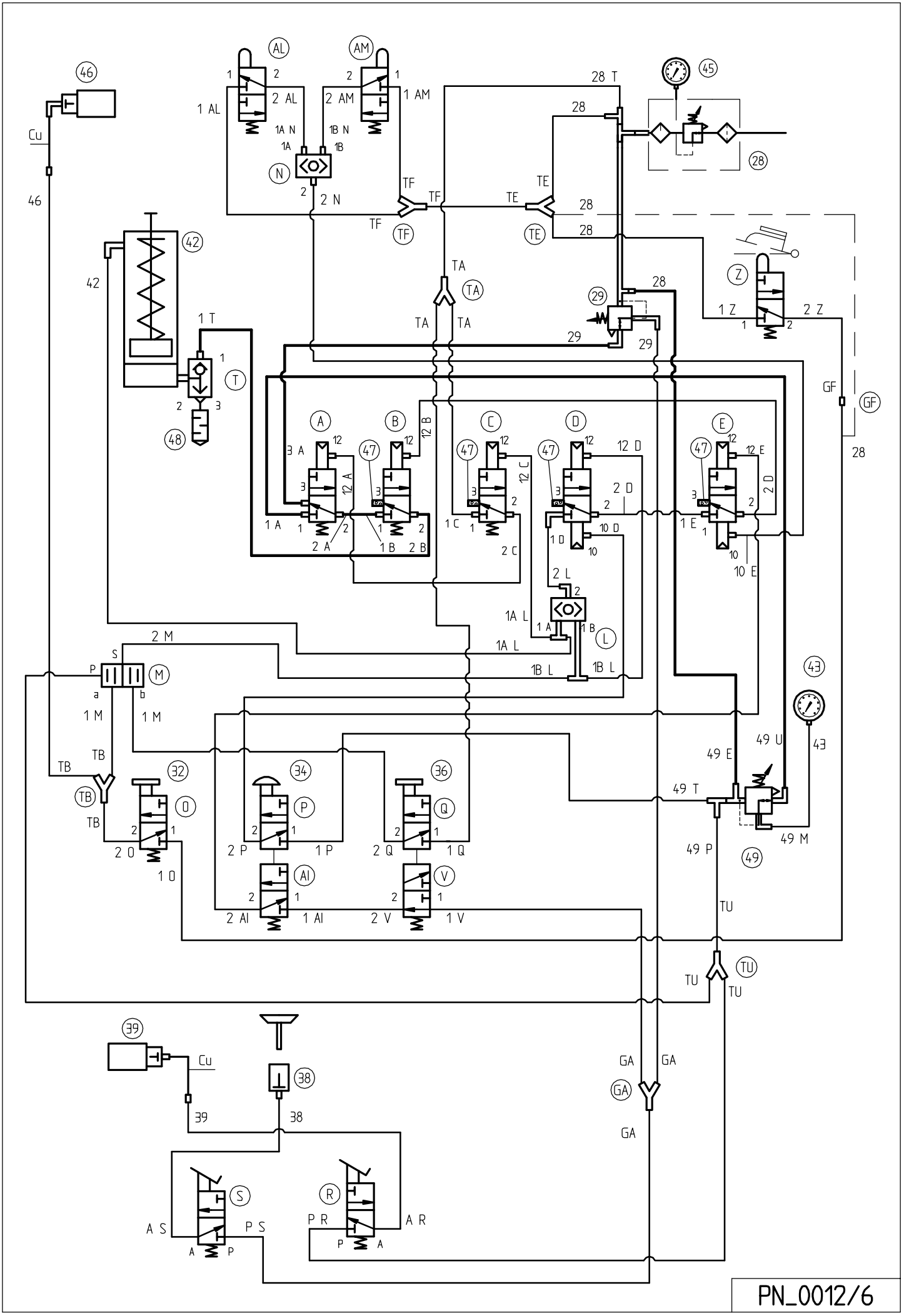
AL
AM
46
Cu
46
1 AL
2 AL
2 AM
1 AM
1A N
1B N
1A
1B
N
2 N
TF
TF
TF
TF
TE
TE
TE
28 T
28
28
28
28
45
28
42
42
TA
TA
TA
TA
29
29
29
28
Z
1 Z
2 Z
1 T
T
48
GF
GF
28
A
B
C
D
E
3 A
12 A
12 B
12 C
12 D
12 E
47
47
47
47
47
1 A
2 A
1 B
2 B
1 C
2 C
1 D
10 D
2 D
1 E
10 E
2 L
1A L
1 A
1 B
L
1A L
1B L
1B L
2 M
M
S
P
a
b
1 M
1 M
43
43
49 U
49 E
49 T
49 M
49 P
49
TB
TB
TB
TB
32
O
2 O
1 O
34
P
2 P
1 P
36
Q
2 Q
1 Q
AI
2 AI
1 AI
V
2 V
1 V
TU
TU
TU
39
Cu
39
38
38
GA
GA
GA
GA
S
A S
P S
A
P
R
P R
A R
P
A
PN_0012/6

Sigla Abbrev. Sigle Abkurz. Sigla	Codice Code Code Kode Codigo	Denominazione	Description	Description	Bezeichnung	Descripción
A	12936	Valvola monostabile	Monostable valve	Vanne monostable	(Monostabiles) ventil	VβlvuIa monoestable
B	12936	Valvola monostabile	Monostable valve	Vanne monostable	(Monostabiles) ventil	VβlvuIa monoestable
C	12936	Valvola monostabile	Monostable valve	Vanne monostable	(Monostabiles) ventil	VβlvuIa monoestable
D	12937	Valvola bistabile	Bistable valve	Vanne bistable	(Bistabiles) ventil	VβlvuIa biestable
E	12937	Valvola bistabile	Bistable valve	Vanne bistable	(Bistabiles) ventil	VβlvuIa biestable
L	10345/A	Deviatore	Switch	Interrupteur	Unschalter	Desviador
M	12941	Valvola Bimanuale	Bi-Manual Valve	Vanne Bi-Manuel	Ventil	V?lvuIa Bi-Manual
N	10345/A	Deviatore	Switch	Interrupteur	Unschalter	Desviador
O	12625	Valvola	Valve	Vanne	Ventil	VβlvuIa
P	/	Valvola	Valve	Vanne	Ventil	VβlvuIa
Q	/	Valvola	Valve	Vanne	Ventil	VβlvuIa
R	12788	Pedale Vapore Inferiore	Lower Steam Pedal	Pedale Vapeur Inferieur	Unterdampfpedal	Pedal Vapor Inferior
S	12788	Pedale Aspirazione	Suction Pedal	Pedale Aspiration	Absaugpedal	Pedal AspiractiśΩn
T	12620	Valvola Scarico Rapido	Valve	Vanne	Schnellwirkendes Abblaseventil	VβlvuIa Descarga Rapida
V	12943	Valvola	Valve	Vanne	Ventil	VβlvuIa
Z	10330/A	Valvola	Valve	Vanne	Ventil	VβlvuIa
AI	12946	Valvola	Valve	Vanne	Ventil	VβlvuIa
AL	12920/A	Valvola (telaino)	Valve (head safety guard)	Vanne (cadre de s?curit?)	Ventil (sicherheitsrahmen)	VβlvuIa (bastidor protector)
AM	12920/A	Valvola (telaino)	Valve (head safety guard)	Vanne (cadre de s?curit?)	Ventil (sicherheitsrahmen)	VβlvuIa (bastidor protector)
28	10635	Filtro riduttore+lubrificatore	Filter riducer+lubrificator	Filtre reducteur+lubrificateur	Filter-reduzierer-schmierer	Filtro reductor + lubrificador
29	11300	Riduttore Avvicinamento (Post.)	Approaching Reducer (Rear)	Reducteur D'approche (Derriere)	(Hinten) Anbewegungsreduzierer	Reductor Acercamiento (Detras)
32	12624/A	Tasto Sinistro	Left Push-Button Valve	Vanne Poussoir Gauche	Links-Taste Ventil	VβlvuIa Pulsador Izquierdo
34	12624/B	Tasto Rosso	Red Push-Button Valve	Vanne Poussoir Rouge	Rote Taste Ventil	VβlvuIa Pulsador Rojo
36	12624/A	Tasto Destro	Right Push-Button Valve	Vanne Poussoir Droit	Rechts-Taste Ventil	VβlvuIa Pulsador Derecho
38	12218	Cilindro Aspirazione	Suction Cylinder	Cylindre Aspiration	Absaugzylinder	Cilindro AspiracišΩn
39	4371	Valvola Vapore Inferiore	Valve	Vanne	Unterdampfventil	VβlvuIa Vapor Plato Inferior
42	12494/A	Cilindro Discesa	Descent Cylinder	Cylindre Descente	Ablaufzylinder	Cilindro Bajada
43	00191	Manometro Pressione Piano	Buck Pressure Manometer	Manometre Pression Plateau	Plattendruck Manometer	Manometro PressišΩn Plato
45	11719	Manometro Pressione Aria	Air Pressure Manometer	Manometre Pression Air	Luftdruck Manometer	Manometro PressišΩn Aire
46	4371	Valvola Vapore Superiore	Valve	Vanne	Oberdampfventil	VβlvuIa Vapor Plato Superior
47	10192/A	Silenziatore	Silencer	Silencieux	Schalldampfer	Silenciador
48	10460	Silenziatore	Silencer	Silencieux	Schalldampfer	Silenciador
49	11300	Riduttore Pressata (Anteriore)	Pressing Reducer (Front)	Reducteur Pressage (Devant)	(Vorne) Pressen Reduzierer	Reductor Prensadura (En Frente)

FUNZIONAMENTO: DISCESA A 2 PULSANTI CON TELAINO
OPERATION: 2 BUTTONS CLOSING WITH HEAD SAFETY GUARD
FONCTIONNEMENT: DESCENTE PAR 2 POUSSOIRS AVEC CADRE DE SÉCURITE
STEUERUNG: ABSENKEN DES PLATEAUS DURCH 2 KNÖPFE MIT SICHERHEITSRAHMEN
FUNCIONAMIENTO: BAJADA POR 2 PULSADORES CON BASTIDOR PROTECTOR

PN_0012/6

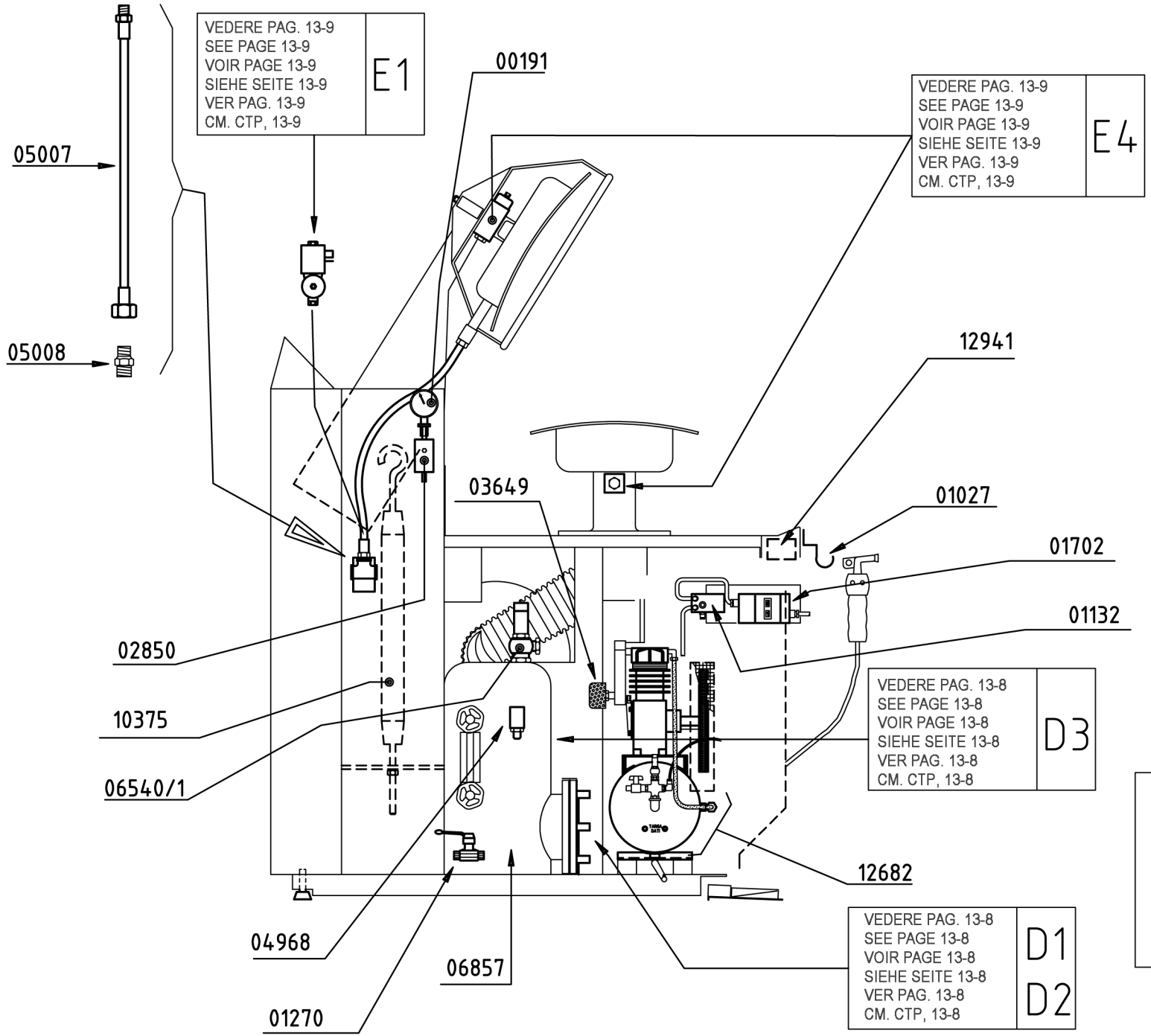

PRESSA AUTONOMA
SELF-CONTAINED PRESS
PRESSE AUTONOME
UNABHANGIGE PRESSE
PRENSA AUTONOMA
АВТОНОМНЫЙ ПРЕСС

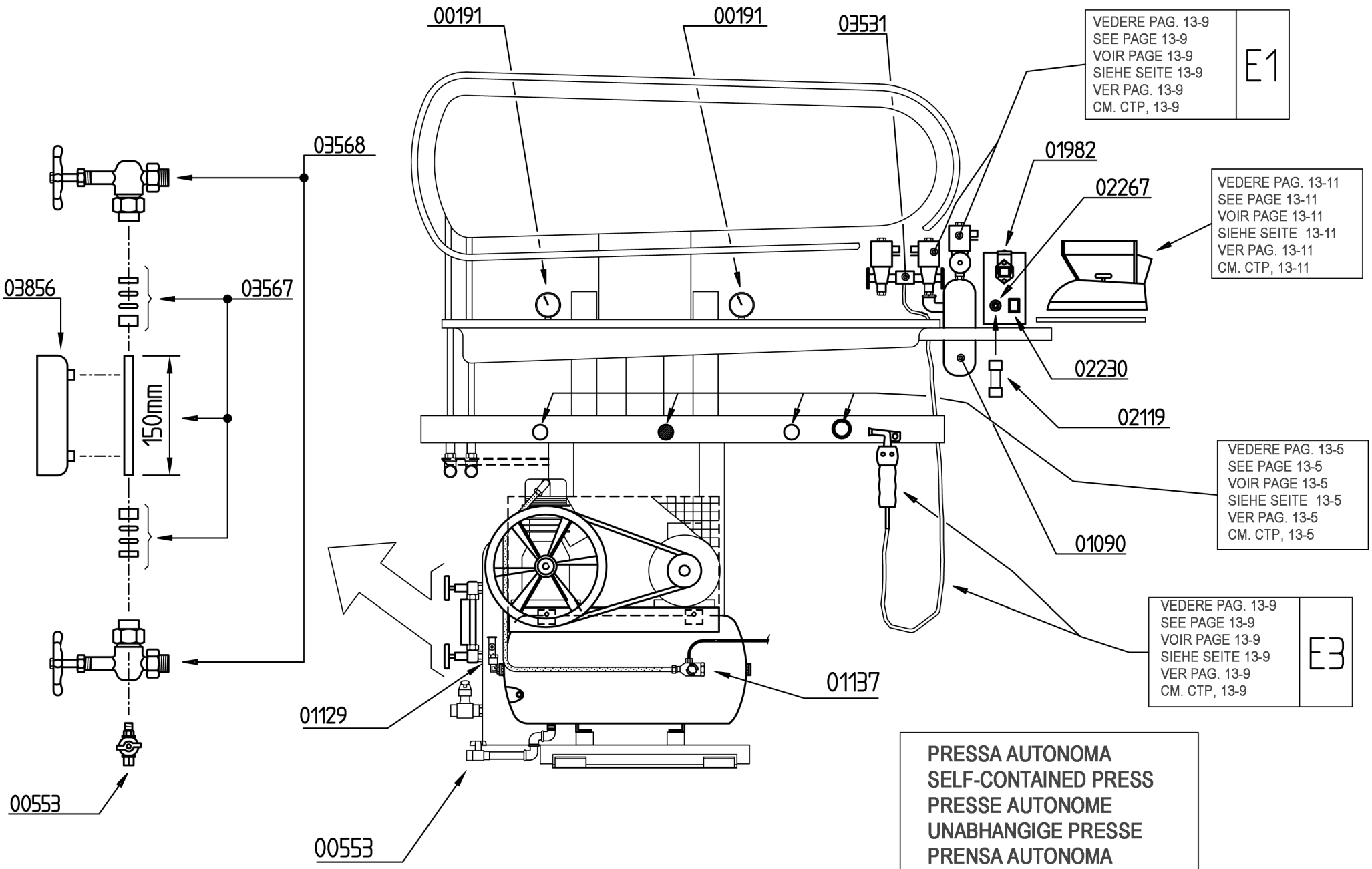

PRESSA AUTONOMA
SELF-CONTAINED PRESS
PRESSE AUTONOME
UNABHANGIGE PRESSE
PRENSA AUTONOMA
АВТОНОМНЫЙ ПРЕСС

M_0013/3

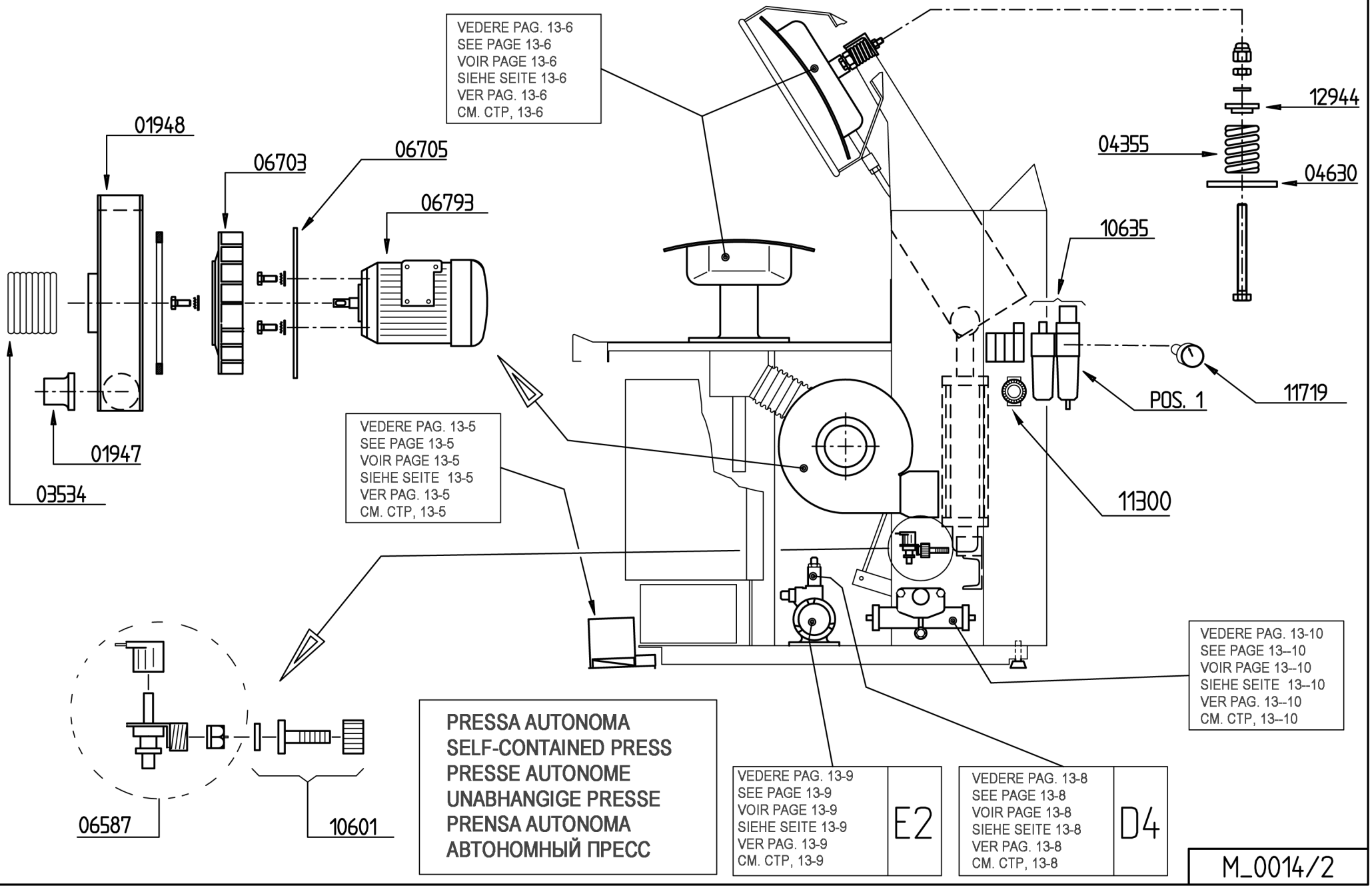

PRESSA AUTONOMA
SELF-CONTAINED PRESS
PRESSE AUTONOME
UNABHANGIGE PRESSE
PRENSA AUTONOMA
АВТОНОМНЫЙ ПРЕСС

VEDERE PAG. 13-9
SEE PAGE 13-9
VOIR PAGE 13-9
SIEHE SEITE 13-9
VER PAG. 13-9
CM. CTP, 13-9
E2

VEDERE PAG. 13-8
SEE PAGE 13-8
VOIR PAGE 13-8
SIEHE SEITE 13-8
VER PAG. 13-8
CM. CTP, 13-8
D4

M_0014/2

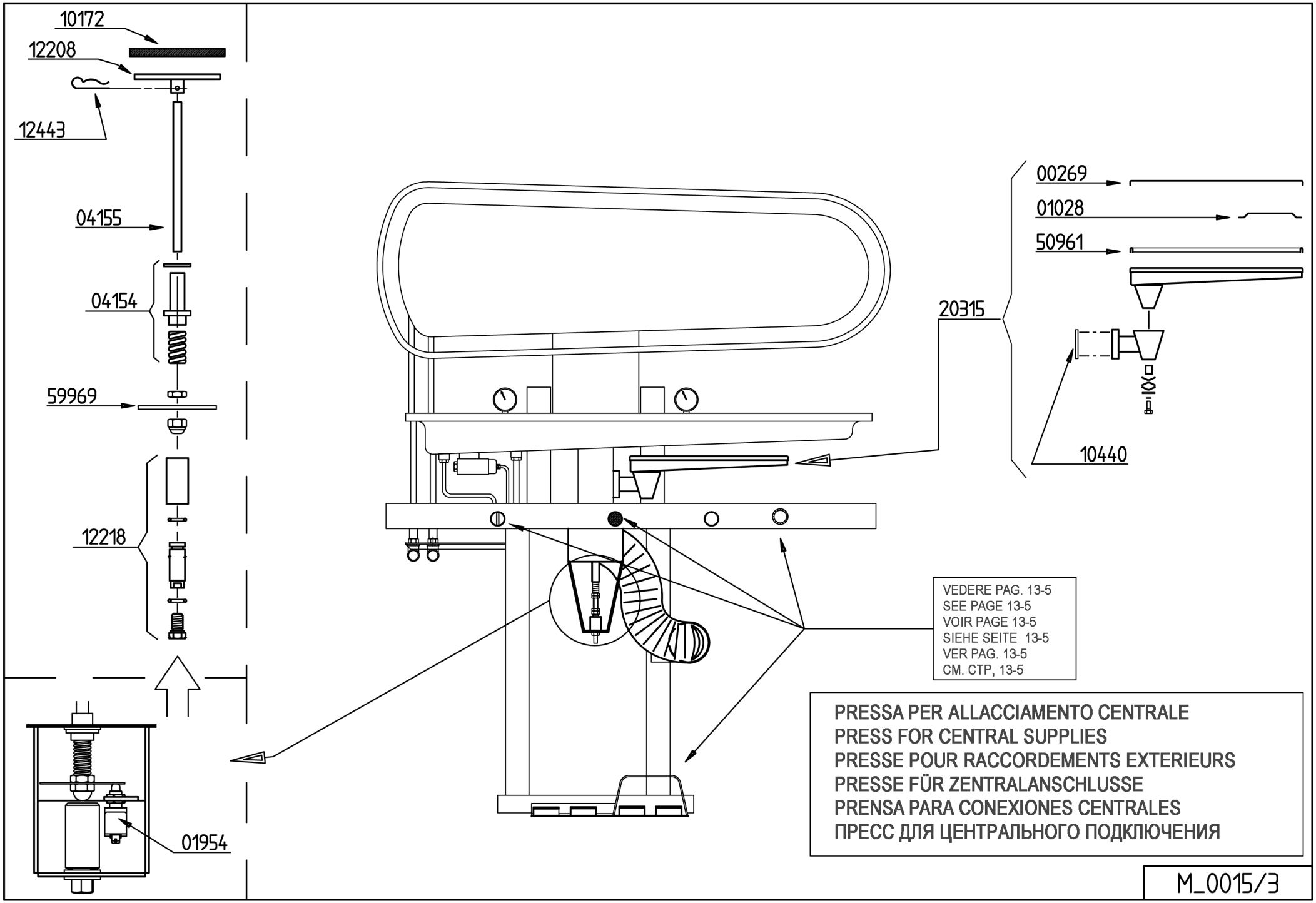

PRESSA PER ALLACCIAMENTO CENTRALE
PRESS FOR CENTRAL SUPPLIES
PRESSE POUR RACCORDEMENTS EXTERIEURS
PRESSE FÜR ZENTRALANSCHLUSSE
PRENSA PARA CONEXIONES CENTRALES
ПРЕСС ДЛЯ ЦЕНТРАЛЬНОГО ПОДКЛЮЧЕНИЯ

M_0015/3

COMPONENTISTICA IMPIANTO PNEUMATICO
COMPONENTS OF PNEUMATIC SYSTEM
CONPOSANTS DU SYSTEME PNEUMATIQUE
BESTANDTEILE PNEUMATISCHER ANLAGE
COMPONENTE PLANTA NEUMATICA
КОПОНЕНТЫ ПНЕВМАТИЧЕСКОГО УСТРОЙСТВА

DISCESA A PEDALE
FOOT PEDAL CLOSING
DESCENTE PAR PEDALE
ABSENKEN DES PLATEAUS DURCH PEDAL
BAJADA A PEDAL
СПУСК ПЕДАЛЬЮ

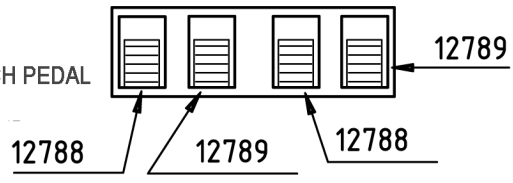

DISCESA A 1 E 2 PULSANTI
1 AND 2 BUTTONS CLOSING
DESCENTE PAR 1 ET 2 POUSSOIRS
ABSENKEN DES PLATEAUS DURCH 1 UND 2 KNOPFE
BAJADA POR 1 Y 2 PULSADORES
СПУСК 1 ИЛИ 2 КНОПКАМИ

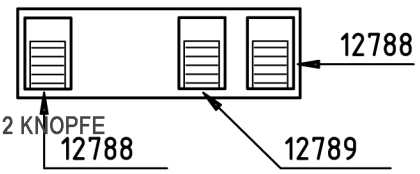

DISCESA A PEDALE O 1 PULSANTE
FOOT PEDAL CLOSING OR 1 PUSH-BUTTON
DESCENTE PAR PEDALE OU 1 POUSSOIR
ABSENKEN DURCH PEDAL ODER DURCH EINEN DRUCKNOPF
BAJADA A PEDAL O 1 PULSADOR
СПУСК ПЕДАЛЬЮ ИЛИ 1 КНОПКОЙ

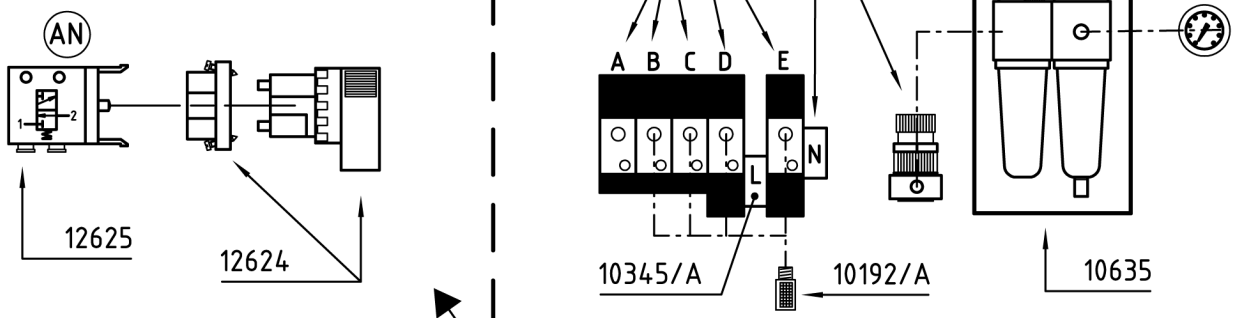

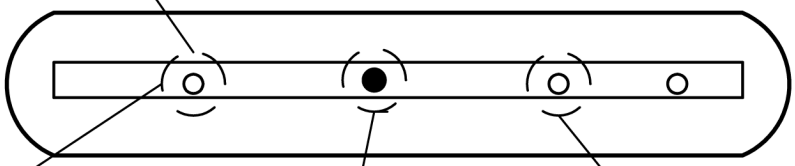

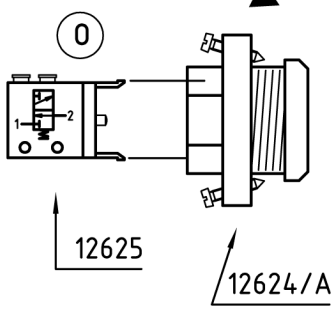

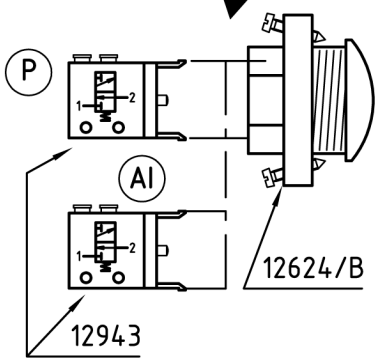

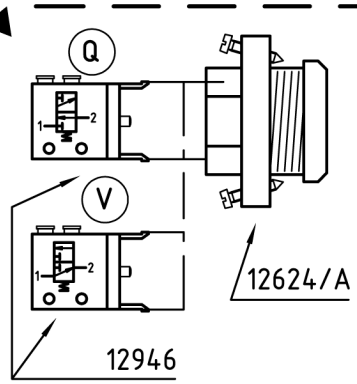

TASTO SINISTRO
LEFT PUSH-BUTTON VALVE
VANNE POUSSOIR GAUCHE
LINKS-TASTE VENTIL
VALVULA PULSADOR IZQUIERDO
ЛЕВАЯ КНОПКА

TASTO ROSSO
RED PUSH-BUTTON VALVE
VANNE POUSSOIR ROUGE
ROTE TASTE VENTIL
VALVULA PULSADOR ROJO
КРАСНАЯ КНОПКА

TASTO DESTRO
RIGHT PUSH-BUTTON VALVE
VANNE POUSSOIR DROIT
RECHTS-TASTE VENTIL
VALVULA PULSADOR DERECHO
ПРАВАЯ КНОПКА

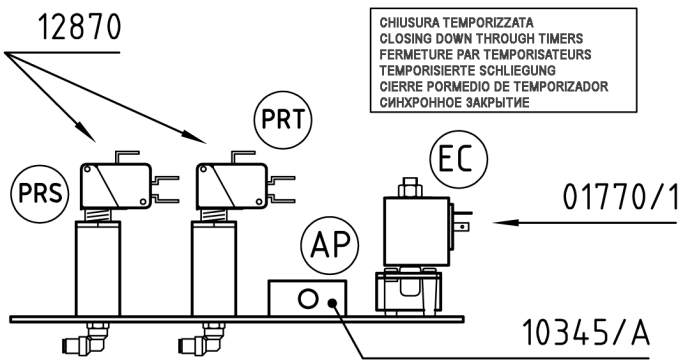

CHIUSURA TEMPORIZZATA
CLOSING DOWN THROUGH TIMERS
FERMETURE PAR TEMPORISATEURS
TEMPORISIERTE SCHLIEGUNG
CIERRE PORMEDIO DE TEMPORIZADOR
СИНХРОННОЕ ЗАКРЫТИЕ

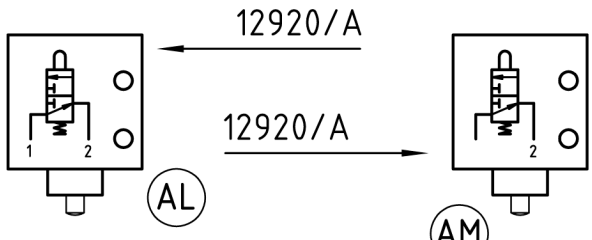

TELAINO DI SICUREZZA
HEAD SAFETY GUARD
CADRE DE SECURITE
SICHEREITSRAHMEN
BASTIDOR PROTECTOR
ЗАЩИТНАЯ РАМА

M_0271/2

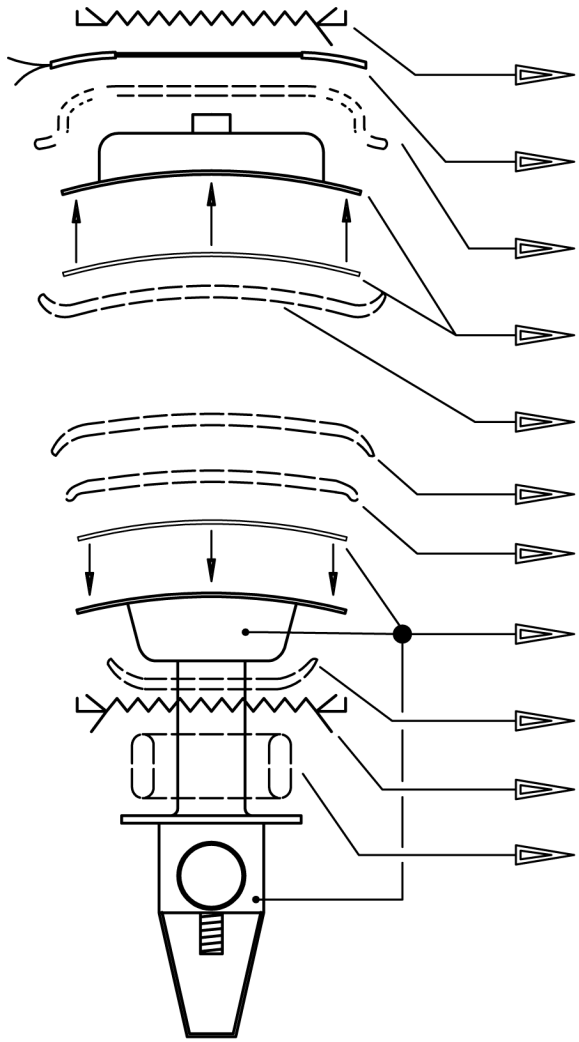

A - B		C	D	E
UNIVERSALE UTILITY SHAPE PLATEAU UNIVERSEL UNIVERSAL PLATTE PLATO UNIVERSAL УНИВЕРСАЛЬНЫЙ	UNIVERSALE LAVANDERIA UTILITY LAUNDRY SHAPE PLATEAU UNIVERSEL BLANCHISSERIE UNIVERSAL - WÄSCHEREI PLATO UNIVERSAL LAVANDERIA УНИВЕРСАЛЬНЫЙ ПРАЧЕЧНЫЙ	UNIVERSALE PANTALONI UTILITY LEGGER SHAPE PLATEAU UNIVERSEL PANTALON UNIVERSAL HOSENFORM PLATO UNIVERSAL PANTALON УНИВЕРСАЛЬНЫЙ ДЛЯ БРЮК	GAMBA PANTALONE LEGGER SHAPE PLATEAU JAMBE PANTALON HOSENBEINFORM PLATO PERNERA PANTALON БРЮЧИНА	BACINO PANTALONE TOPPER SHAPE PLATEAU BASSIN HOSENBUNDFORM PLATO CAJA PANTALON ПОЯС БРЮК
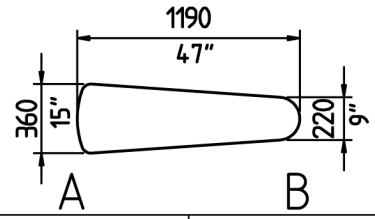		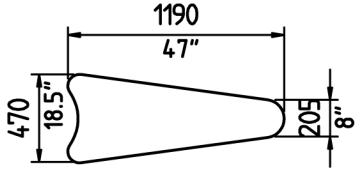	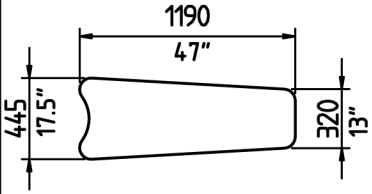	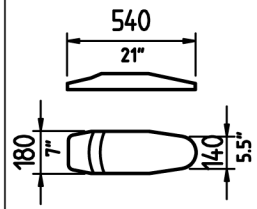
12340	12340	12344	12344	12340
/	12762	/	/	/
12753	06424	06423	04122	07632
12778	12729	12751	12741	57482
12283	/	12287	12285	07630
12282	12490	12286	12284	07629
/	07606	/	/	/
10315	10315	12749	12739	56870
12754	12754	04120	04121	/
01369	01369	12343	12343	/
04113	04113	04113	04113	/

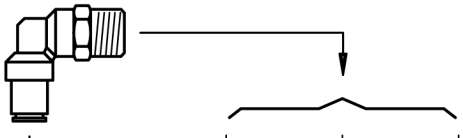

	1/8"	1/4"
ϕ8	/	12869
ϕ6	12927	12933
ϕ4	12930	/



	1/8"	1/4"
ϕ8	/	/
ϕ6	/	/
ϕ4	12886	12931

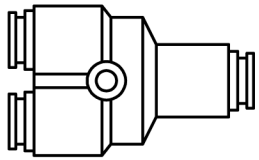

ϕ8	/
ϕ4	12876

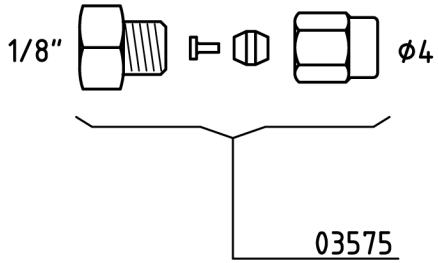



10475/A

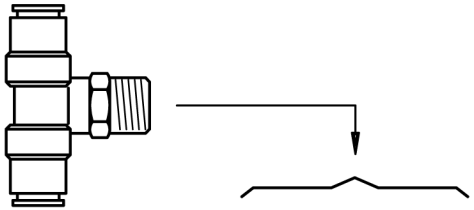

	1/8"	1/4"
ϕ8	/	/
ϕ6	12928	/
ϕ4	12888	12896

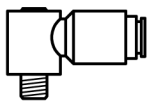

12959

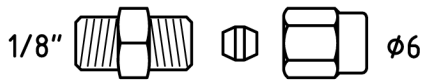

12878

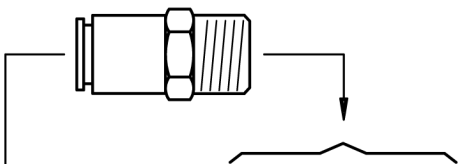

	1/8"	1/4"
ϕ8	12950	12881
ϕ6	12902	12934
ϕ4	12883	12932

TUBO RILSAN – RILSAN TUBE – TUBE RILSAN – RILSAN ROHRCHEN – TUBO RILSAN - ТРУБА RILSAN



CODICE CODE CODE KODE CODIGO КОД						
ϕ8X6	02111	NERO ЧЕРНЫЙ	BLACK	NOIR	SCHWARZES	NEGRO
ϕ6X4	10086	NERO ЧЕРНЫЙ	BLACK	NOIR	SCHWARZES	NEGRO
ϕ4X2,7	01089/2	NERO ЧЕРНЫЙ	BLACK	NOIR	SCHWARZES	NEGRO
		I	GB	F	D	E

D1

FLANGIA A 6 ELEMENTI
FLANGE WITH 6 ELEMENTS
FLASQUE AVEC 6 ELEMENTS
HEIZFLANSCH FÜR 6 ELEMENTEN
ARANDELA CON 6 RESISTENCIAS
ФЛАНЕЦ ИЗ 6 ЭЛЕМЕНТОВ

CODICE CODE CODE KODE CODIGO КОД	POTENZA POWER PUISSANCE KW LEISTUNG POTENCIA МОЩНОСТЬ	VOLT
02616	W 3000	V 230
02615	W 2500	V 230
02614	W 1700	V 230
01561	W 2000	V 230

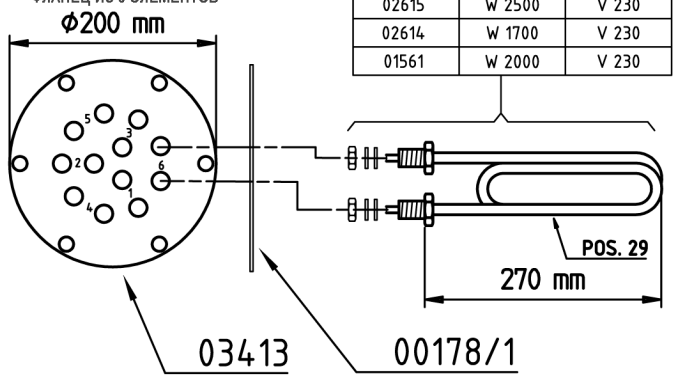

D4

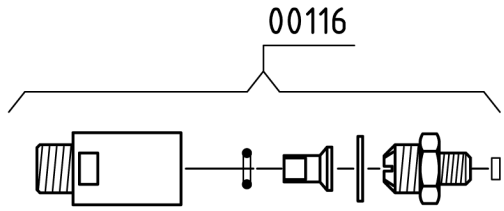

D2

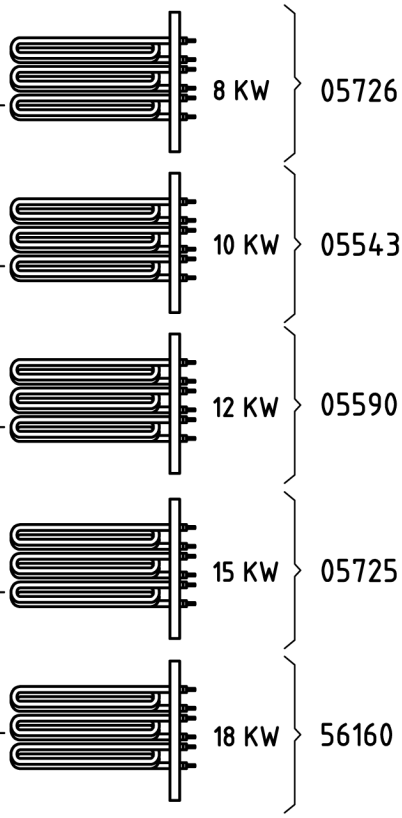

D3

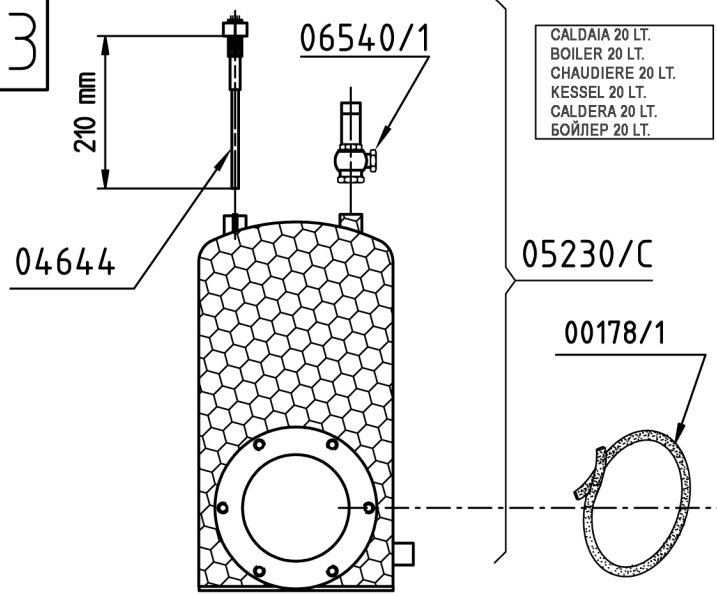

CALDAIA 20 LT.
BOILER 20 LT.
CHAUDIERE 20 LT.
KESSEL 20 LT.
CALDERA 20 LT.
БОЙЛЕР 20 LT.

(CONTROLLO DI LIVELLO ELETTRONICO)
(ELECTRONIC LEVEL CONTROL)
(CONTROLE DE NIVEAU ELECTRONIQUE)
(ELEKTRONISCHE WASSERSTANDSKONTROLLE)
(CONTROL DE NIVEL ELECTRONICO)
(ЭЛЕКТРОННЫЙ КОНТРОЛЬ УРОВНЯ)

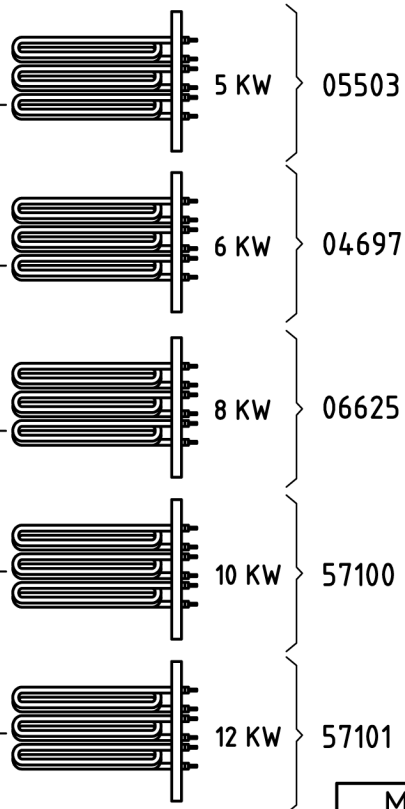

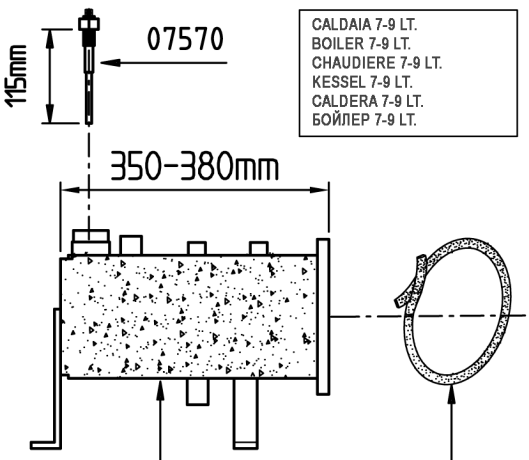

CALDAIA 7-9 LT.
BOILER 7-9 LT.
CHAUDIERE 7-9 LT.
KESSEL 7-9 LT.
CALDERA 7-9 LT.
БОЙЛЕР 7-9 LT.

M_0017/7

E1

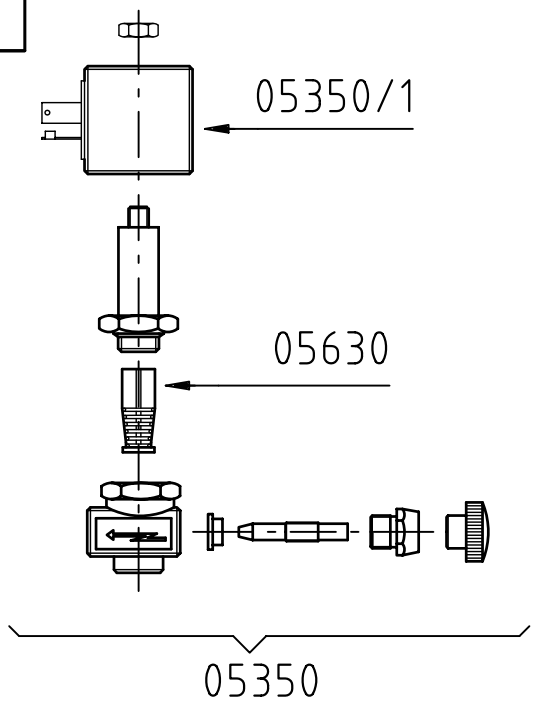

E2

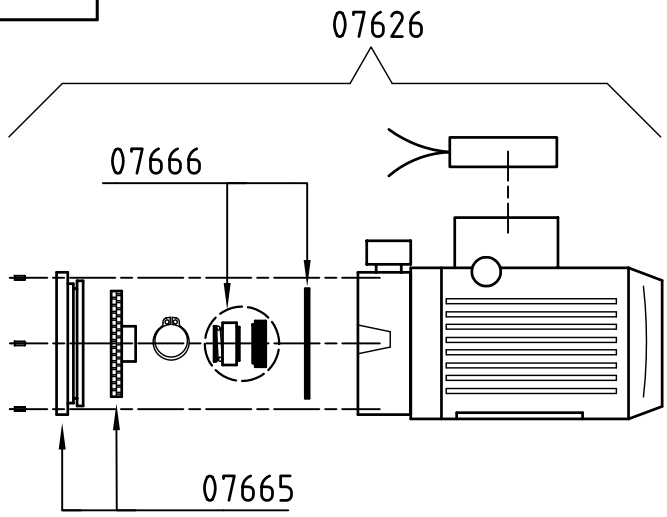

PQM 81

E3

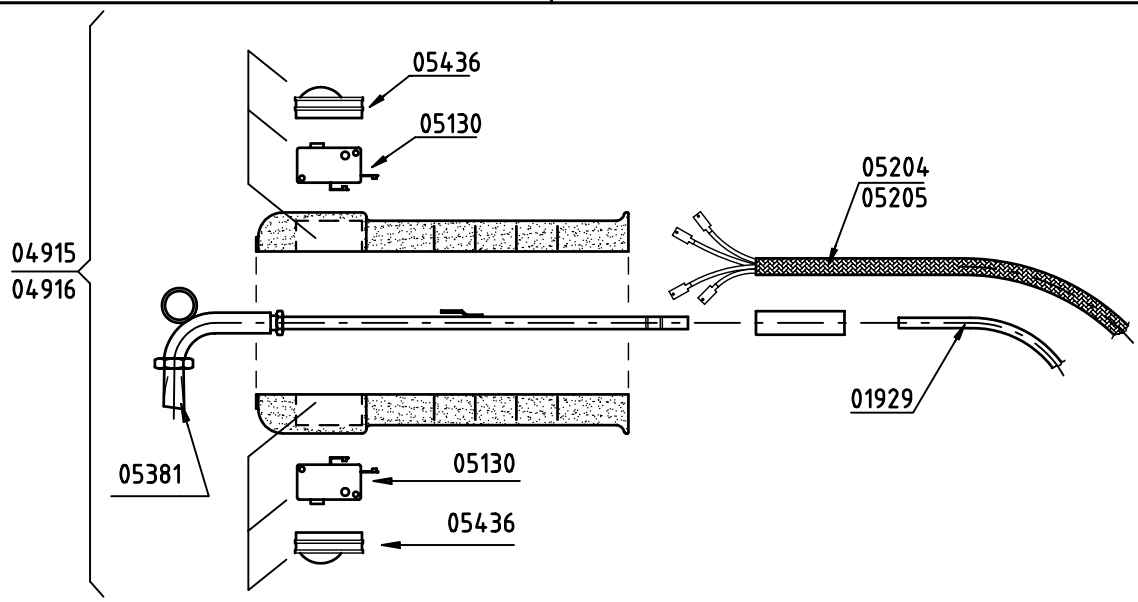

E4

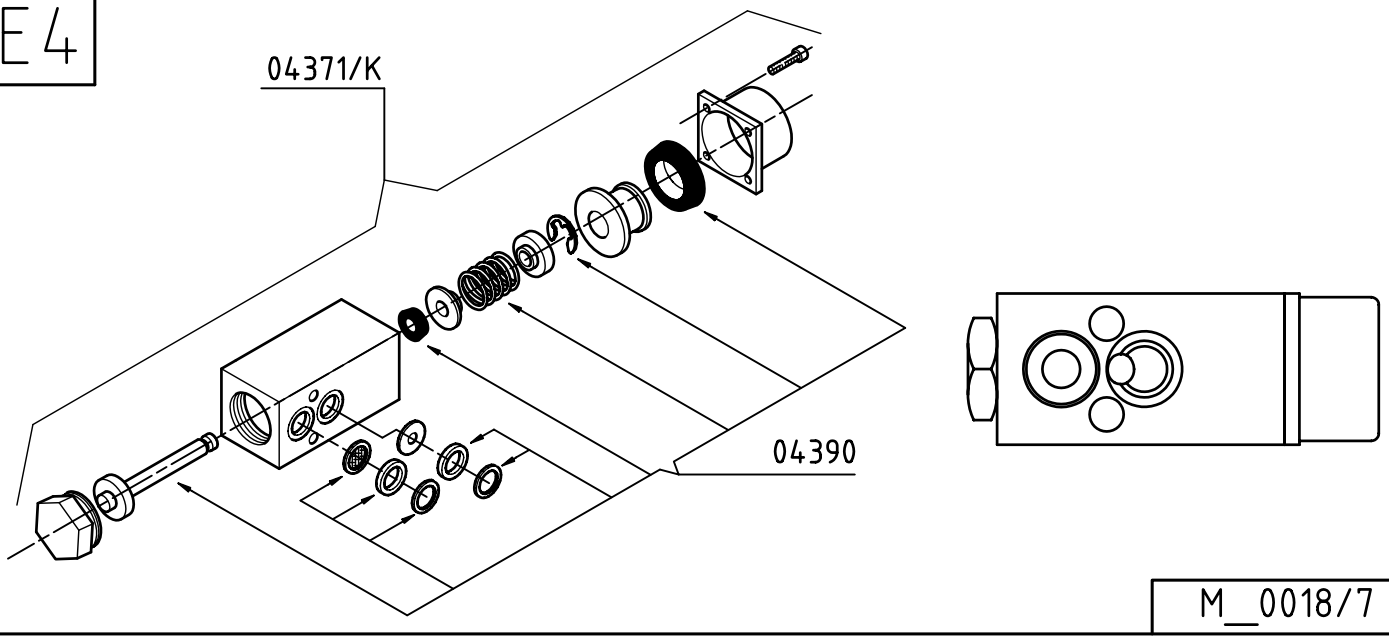

M__0018/7

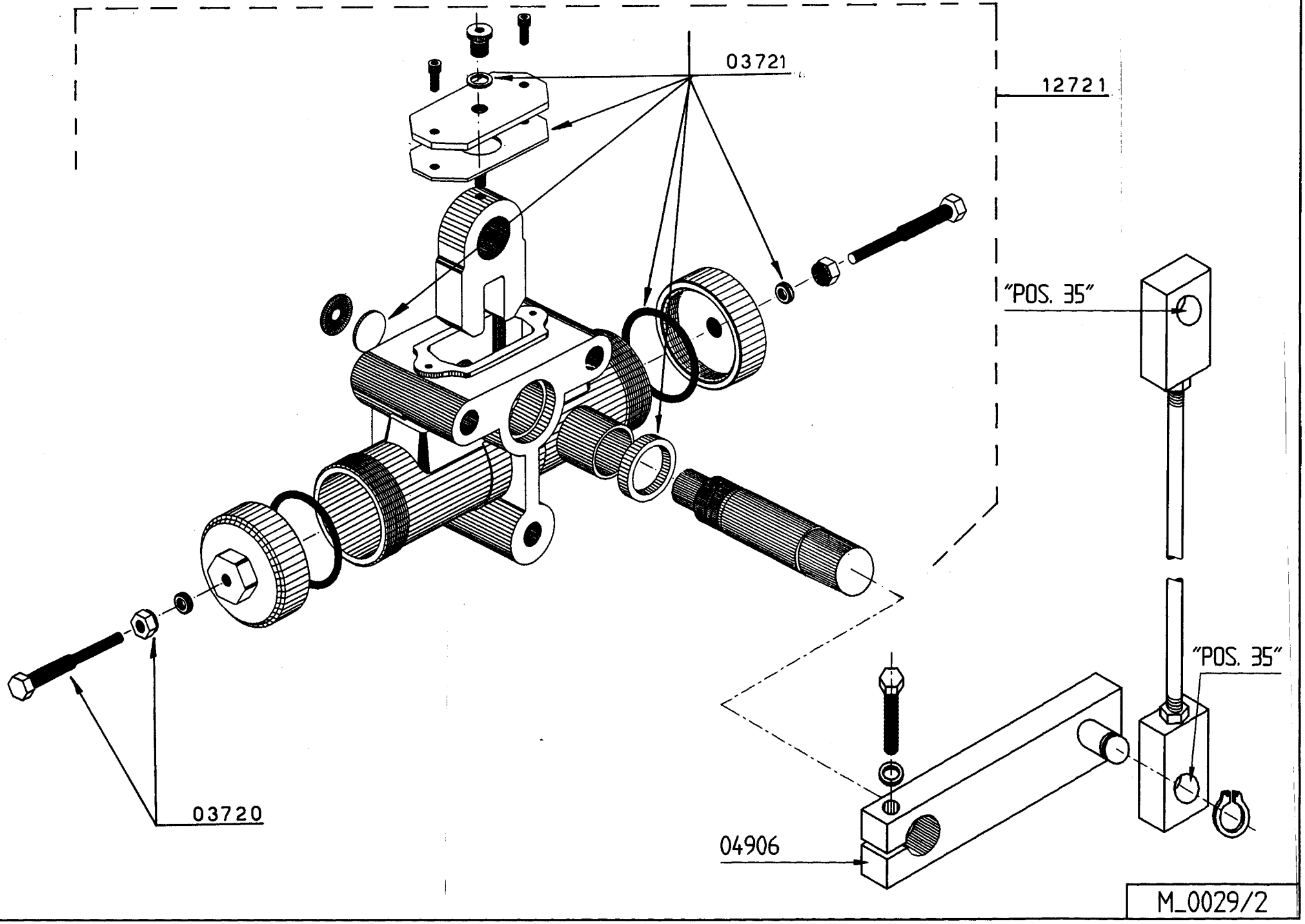
03721
12721
"POS. 35"
"POS. 35"
03720
04906
M_0029/2

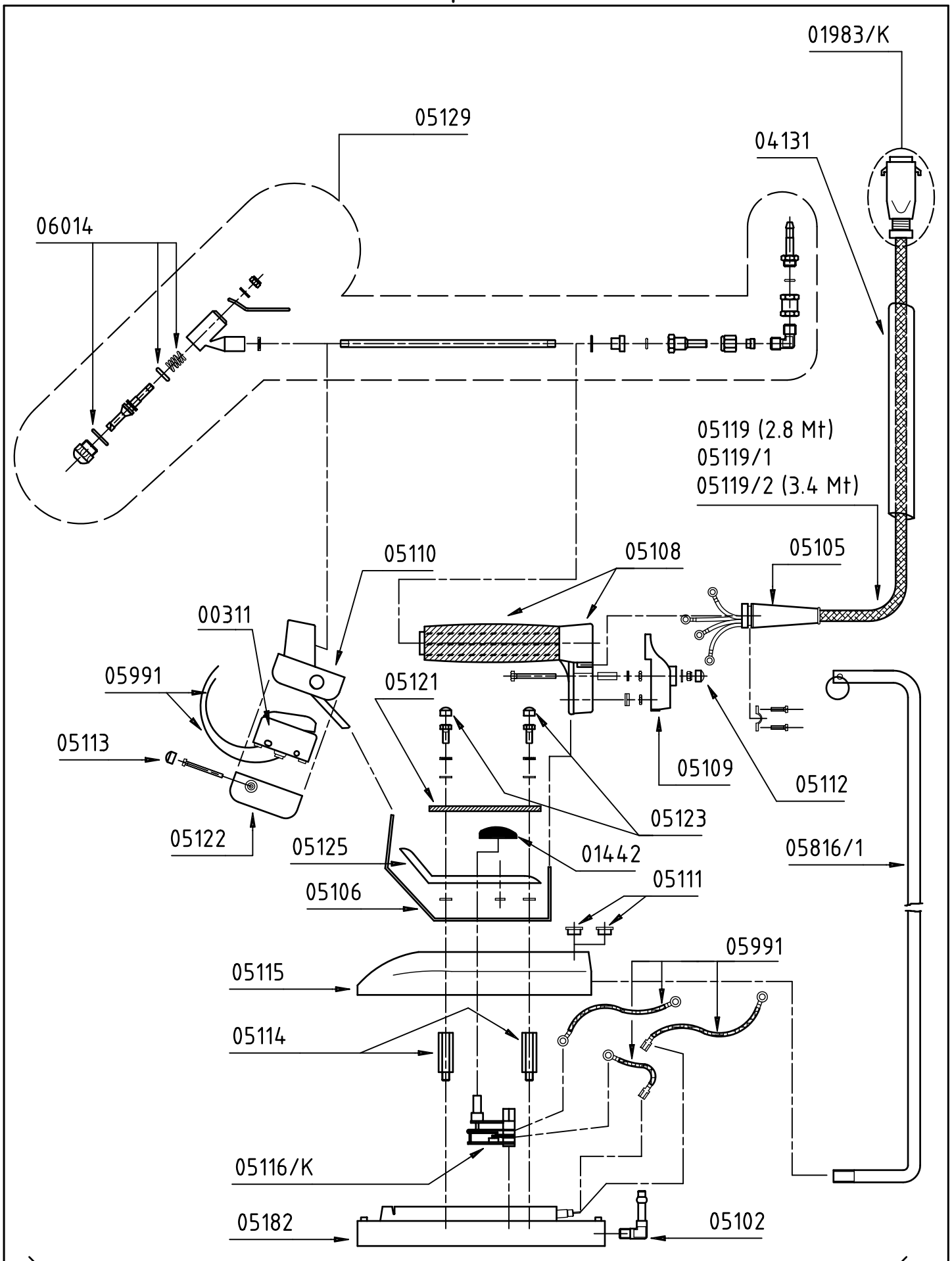

01006/1FSNB - 01006/1FS0B - 01006/1TSNB - 01006/1TS0B - 01006/10SNB - 01006/10S0B

M__0134/8

IMPIANTO ELETTRICO PER MACCHINA CON CALDAIA (DISPOSITIVO A 230 VOLTS) - ELECTRIC INSTALLATION FOR MACHINE WITH BOILER (CONTROL DEVICE 230 VOLTS) - INSTALLATION ELECTRIQUE POUR MACHINE AVEC CHAUDIERE (DISPOSITIF A 230 VOLTS) – SCHALTPLAN FÜR MASCHINE MIT KESSEL (STEUERUNG 230 VOLTS) - INSTALACIÓN ELECTRICA POR MAQUINA CON CALDERA (DISPOSITIVO 230 VOLTS) – ЭЛЕКТРИЧЕСКАЯ СИСТЕМА ДЛЯ МАШИНЫ С БОЙЛЕРОМ (УСТРОЙСТВО 230 В)	10-12KW 400V

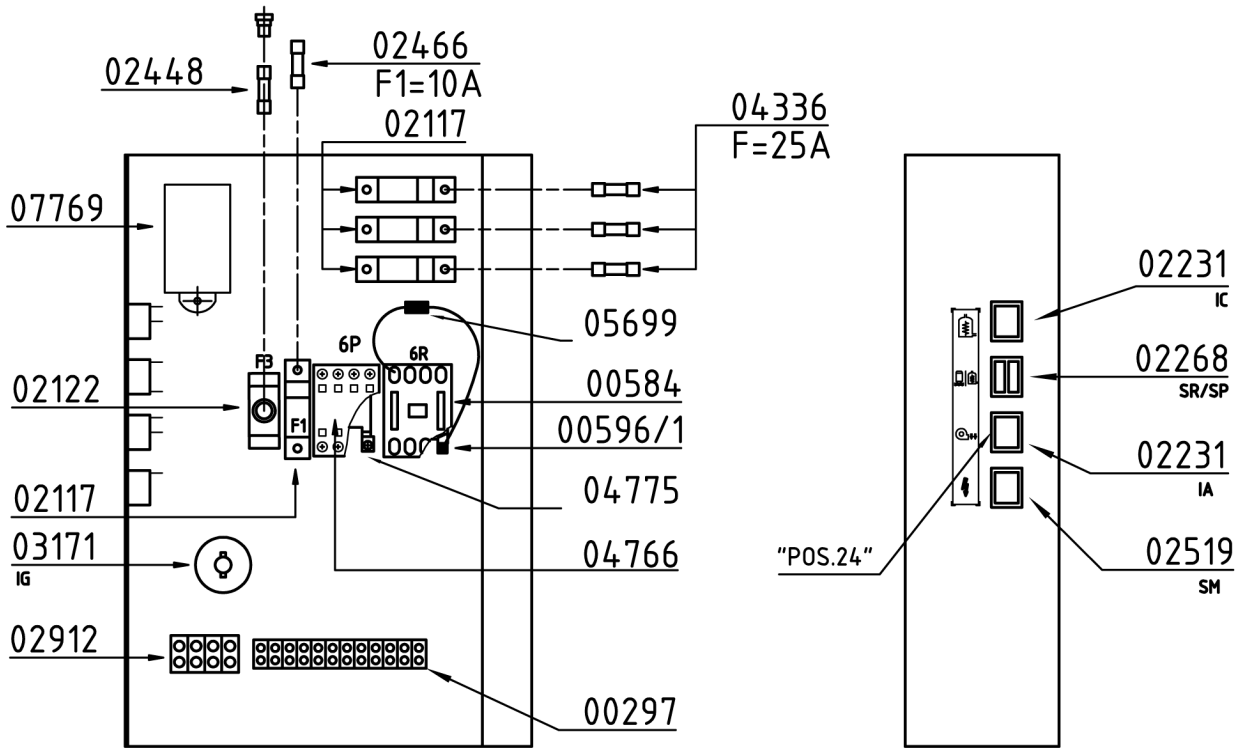

IMPIANTO ELETTRICO PER MACCHINA CON CALDAIA (DISPOSITIVO A 230 VOLTS) - ELECTRIC INSTALLATION FOR MACHINE WITH BOILER (CONTROL DEVICE 230 VOLTS) - INSTALLATION ELECTRIQUE POUR MACHINE AVEC CHAUDIERE (DISPOSITIF A 230 VOLTS) – SCHALTPLAN FÜR MASCHINE MIT KESSEL (STEUERUNG 230 VOLTS) - INSTALACIÓN ELECTRICA POR MAQUINA CON CALDERA (DISPOSITIVO 230 VOLTS) – ЭЛЕКТРИЧЕСКАЯ СИСТЕМА ДЛЯ МАШИНЫ С БОЙЛЕРОМ (УСТРОЙСТВО 230 В)	15-18KW 400V 12-15KW 230V

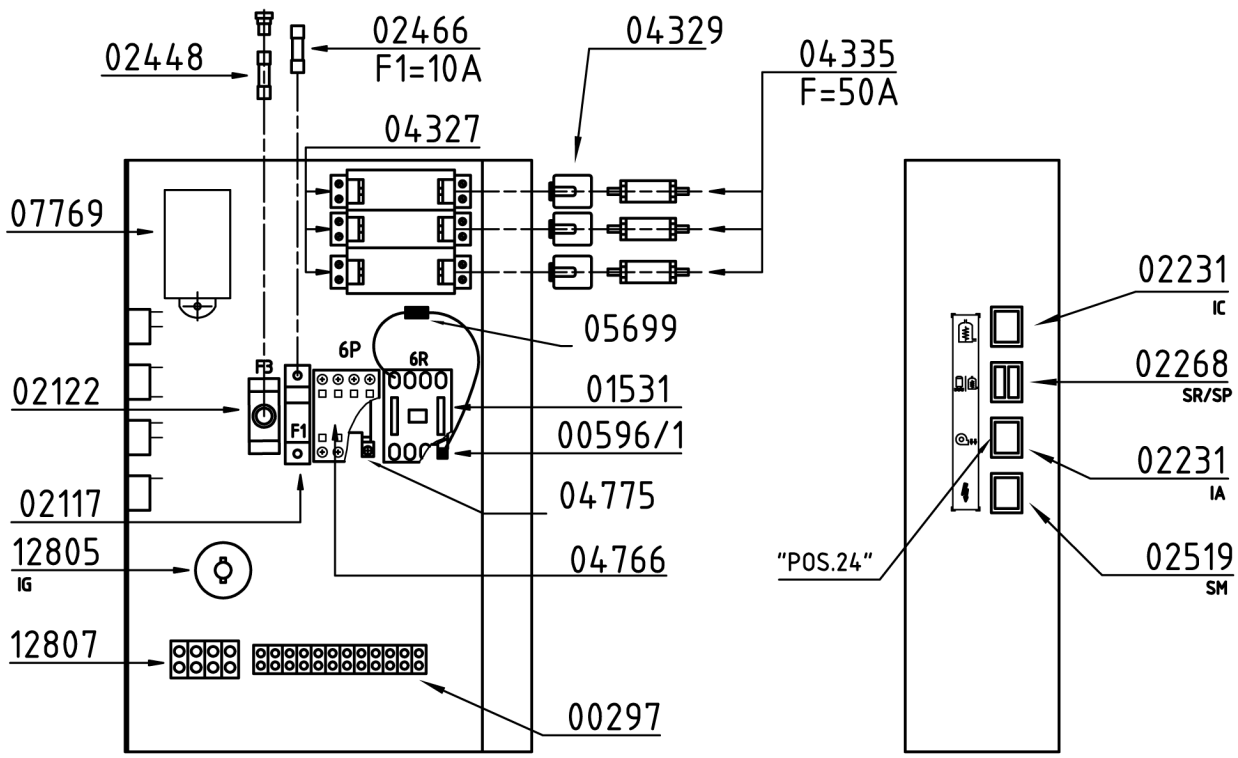

M__0009/5

IMPIANTO ELETTRICO PER MACCHINA CON CALDAIA (DISPOSITIVO A 24 VOLTS) - ELECTRIC INSTALLATION FOR MACHINE WITH BOILER (CONTROL DEVICE 24 VOLTS) - INSTALLATION ELECTRIQUE POUR MACHINE AVEC CHAUDIERE (DISPOSITIF A 24 VOLTS) – SCHALTPLAN FÜR MASCHINE MIT KESSEL (STEUERUNG 24 VOLTS) - INSTALACIÓN ELECTRICA POR MAQUINA CON CALDERA (DISPOSITIVO 24 VOLTS) - ЭЛЕКТРИЧЕСКАЯ СИСТЕМА ДЛЯ МАШИНЫ С БОЙЛЕРОМ (УСТРОЙСТВО 24 В)	10-12KW 400V

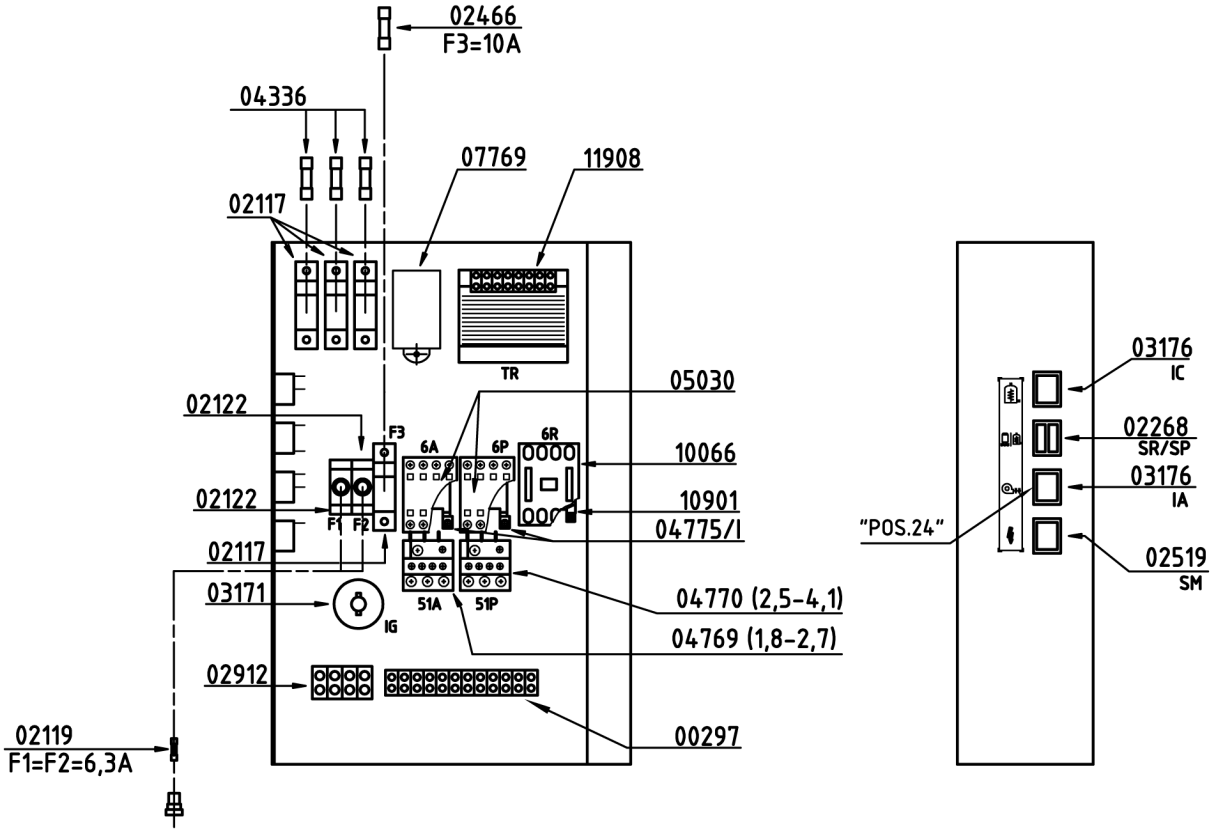

IMPIANTO ELETTRICO PER MACCHINA SENZA CALDAIA - ELECTRIC INSTALLATION FOR MACHINE WITHOUT BOILER - INSTALLATION ELECTRIQUE POUR MACHINE SANS CHAUDIERE - SCHALTPLAN FÜR MASCHINE OHNE KESSEL - INSTALACIÓN ELECTRICA POR MAQUINA SIN CALDERA - ЭЛЕКТРИЧЕСКАЯ СИСТЕМА ДЛЯ МАШИНЫ БЕЗ БОЙЛЕРА

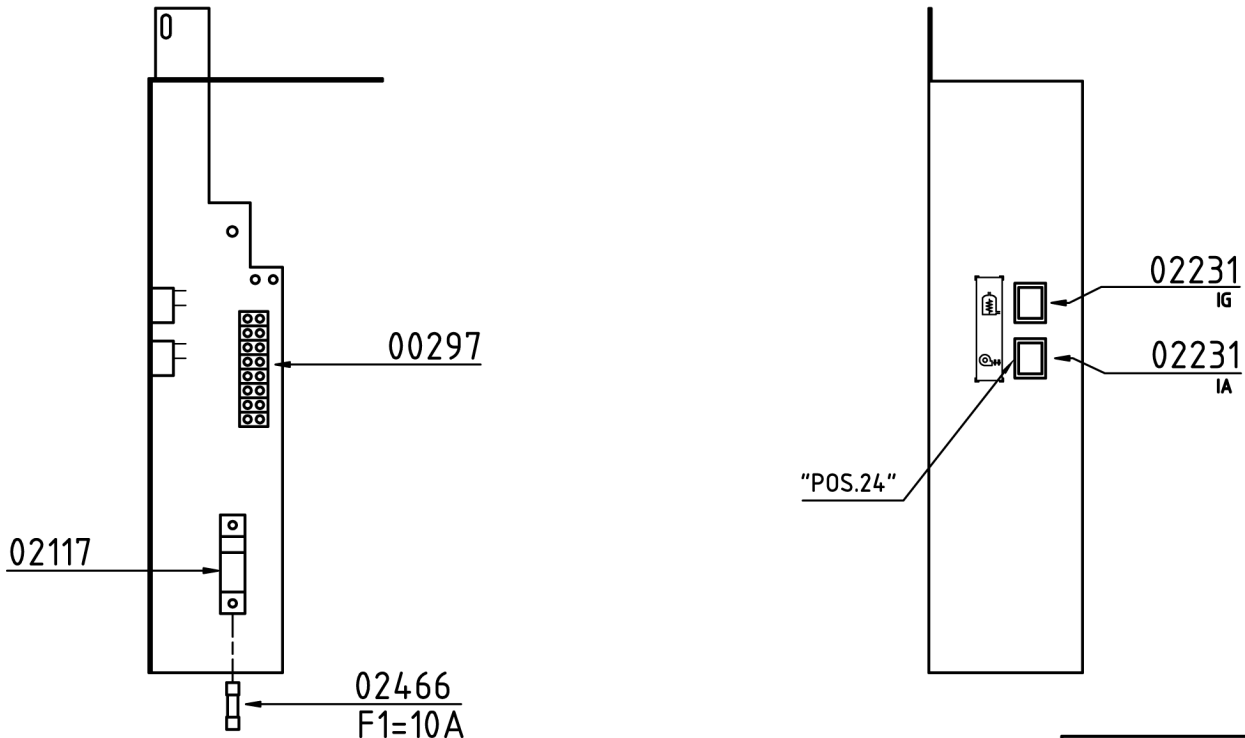

M__0010/5

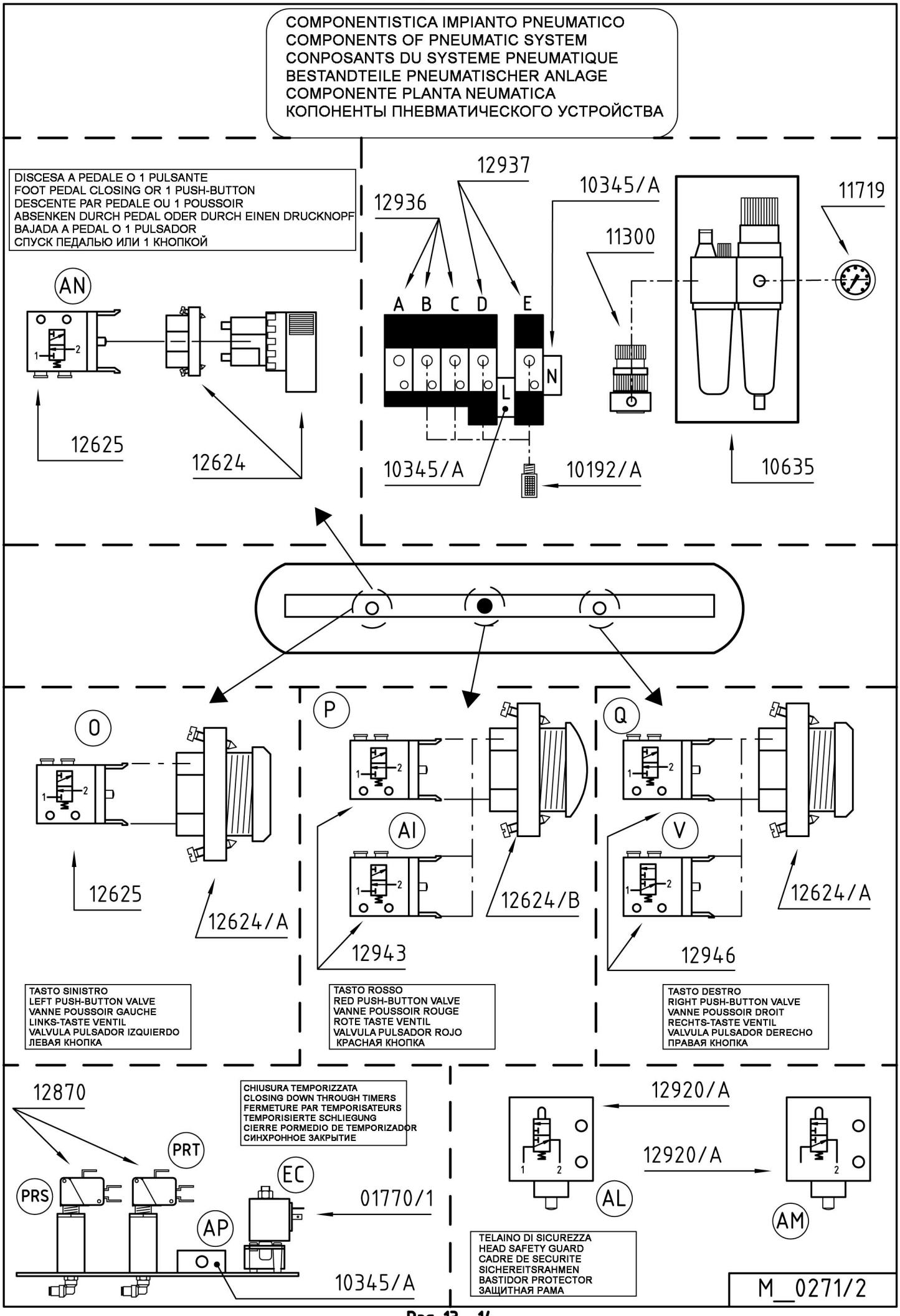
COMPONENTISTICA IMPIANTO PNEUMATICO
COMPONENTS OF PNEUMATIC SYSTEM
CONPOSANTS DU SYSTEME PNEUMATIQUE
BESTANDTEILE PNEUMATISCHER ANLAGE
COMPONENTE PLANTA NEUMATICA
КОПОНЕНТЫ ПНЕВМАТИЧЕСКОГО УСТРОЙСТВА
DISCESA A PEDALE O 1 PULSANTE
FOOT PEDAL CLOSING OR 1 PUSH-BUTTON
DESCENTE PAR PEDALE OU 1 POUSSOIR
ABSENKEN DURCH PEDAL ODER DURCH EINEN DRUCKNOPF
BAJADA A PEDAL O 1 PULSADOR
СПУСК ПЕДАЛЬЮ ИЛИ 1 КНОПКОЙ
AN
12625
12624
12936
12937
10345/A
11719
11300
A B C D E
L
N
10345/A
10192/A
10635
O
12625
12624/A
P
AI
12624/B
12943
Q
V
12624/A
12946
TASTO SINISTRO
LEFT PUSH-BUTTON VALVE
VANNE POUSSOIR GAUCHE
LINKS-TASTE VENTIL
VALVULA PULSADOR IZQUIERDO
ЛЕВАЯ КНОПКА
TASTO ROSSO
RED PUSH-BUTTON VALVE
VANNE POUSSOIR ROUGE
ROTE TASTE VENTIL
VALVULA PULSADOR ROJO
КРАСНАЯ КНОПКА
TASTO DESTRO
RIGHT PUSH-BUTTON VALVE
VANNE POUSSOIR DROIT
RECHTS-TASTE VENTIL
VALVULA PULSADOR DERECHO
ПРАВАЯ КНОПКА
12870
PRT
PRS
EC
AP
01770/1
10345/A
CHIUSURA TEMPORIZZATA
CLOSING DOWN THROUGH TIMERS
FERMETURE PAR TEMPORISATEURS
TEMPORISIERTE SCHLIEGUNG
CIERRE PORMEDIO DE TEMPORIZADOR
СИНХРОННОЕ ЗАКРЫТИЕ
12920/A
12920/A
AL
AM
TELAINO DI SICUREZZA
HEAD SAFETY GUARD
CADRE DE SECURITE
SICHEREITSRAHMEN
BASTIDOR PROTECTOR
ЗАЩИТНАЯ РАМА
M_0271/2

CODICE	ITALIANO	ENGLISH	FRANCAISE	DEUTSCH	ESPAÑOL
00116	VALVOLA RITEGNO 1/2" DIRITTA	CHECK VALVE 1/2	VANNE DE RETENUE 1/2	RÜCKSCHLAGVENTIL 1/2	VALVULA RETENCION 1/2"
00178/1	GUARN.FLANGIFLON MM.10 X 3 MT. 0,564	GASKET (FLANGIFLON) MM.10X3 MT. 0,564	JOINT (FLANGIFLON) MM.10X3 MT. 0,564	DICHTUNG (FLANGIFLON) MM.10X3 MT. 0,564	GUARNICION (FLANGIFLON) MM.10X3 M.0,564
00191	MANOMETRO 0-10 BAR	MANOMETER 8 Ate	MANOMETRE 8 Ate	MANOMETER 8 ATUE	MANOMETRO 0-10 BAR
00269	LAMIERA COPERTURA BRACCIO SMACCHIANTE F6	COVER FOR SPOTTING SHAPE F 6	TOLE DE COUVERTURE BRAS DETACHANTE F6	BEZUG DES F6 FORMTEIL	CHAPA COBERTURA FORMA F 6
00297	MORSETTO 10A	TERMINAL 10 A.	BORNE 10 A.	KLEMME 10 A.	TERMINAL 10A.
00311	MICROINTERRUTTORE FERRO	IRON MICROSWITCH	MICROINTERRUPTEUR FER	MIKROSCHALTER FÜR BÜGELEISEN	MICROINTERUPTOR PARA PLANCHA
00553	RUBINETTO SFIATO ARIA MF 1/4	BREATHER COCK	ROBINET SOUPIRAIL	KUGELHAHN FÜR LUFTAUSBLAS	GRIFO AIRE MF 1/4"
00596/1	BOBINA HR2510 V.220/50	COIL HR2510 V. 220/50	BOBINE HR2510 V.220/50	SPULE HR2510 V.220/50	BOBINA HR2510 V. 220/50
01006/4	FERRO JUNIOR 2	JUNIOR STEAM IRON "2" + PLUG	FER JUNIOR "2" AVEC FICHE	JUNIOR 2 MIT STECKER	PLANCHA VAPOR MOD. JUNIOR "2"
01006/5	FERRO JUNIOR 2 CON NEBULIZZATORE	JUNIOR STEAM IRON "2" WITH SPRAY GUN	FER JUNIOR "2" + NEBULISATEUR	JUNIOR 2 MIT WASSERPRÜHPISTOLE	PLANCHA VAPOR MOD. JUNIOR "2" CON NEBULIZADOR
01006/6	FERRO JUNIOR 2 CON BILANCIATORE	JUNIOR STEAM IRON "2" WITH SUSPENSION	FER JUNIOR "2" + SUSPENSION	JUNIOR 2 MIT BALANCER	PLANCHA VAPOR MOD. JUNIOR "2" CON SUSPENSION
01006/7	FERRO JUNIOR 2 CON NEBUL+BILANCIATORE	JUNIOR STEAM IRON "2" WITH SUSPENSION AND WATER SPRAY	FER JUNIOR "2" + SUSPENSION ETNEBULISATEUR	JUNIOR 2 MIT BALANCER UND WASSERSPRÜHPISTOLE	PLANCHA VAPOR MOD. JUNIOR "2" CON NEBULIZADOR Y SUSPENSION
01006/8	FERRO JUNIOR "2" SENZA SPINA	JUNIOR STEAM IRON 2 WITHOUT PLUG	FER JUNIOR "2" SANS FICHE	JUNIOR 2 OHNE STECKER	PLANCHA VAPOR MOD. JUNIOR "2" SIN ENCHUFE
01027	SUPPORTO PISTOLA	GUN SUPPORT (HOOK)	CROCHET SUPPORT PISTOLET	PISTOLENHALTERUNG	SOPORTE PISTOLA
01028	RETINA COPERTURA F6 INOX	F 6 PUNCHED PLATE & METAL MESH	GRILLE POUR BRAS	NETZ FÜR F6	ENREJADO COBERTURA FORMA F6
01035	FLANGIA RESISTENZA Ø 200 F018	ELEMENTS FLANGE Ø 200	FLASQUE RESISTANCE Ø 200	HEIZFLANSCH Ø 200	ARANDELA RESISTENCIA Ø 200
01089/2	TUBO RILSAN D. 6x4 NERO	"RILSAN" HOSE D. 6X4 BLACK	TUYAU "RILSAN" D. 6X4 NOIR	RILSAN SCHLAUCH D. 6X4 SCHWARZ	TUBO "RILSAN" D. 6X4 NEGRO
01090	BOMBOLINA GFV FP 62	CONDENSATE SEPARATOR x GFV	SEPARATEUR DE CONDENSE x GFV	KONDENSATABSCHEIDER	BOTELLA DE CONDENSADOS X GFV
01129	VALVOLA SICUREZZA PER COMPRESSORE 1/2	SAFETY VALVE 1/2 x COMPRESSOR	SOUPAPE DE SURETE COMPRESSEUR	SICHERHEITSVENTIL	VALVULA SEGURIDAD COMPRESOR
01132	PRESSOSTATO COMPRESSORE	PRESSURE SWITCH COMPRESSOR	PRESSOSTAT COMPRESSEUR	DRUCKWAECHTER KOMPRESSOR	PRESOSTATO COMPRESOR
01137	VALVOLA RITEGNO COMPRESSORE	CHECK VALVE FOR COMPRESSOR	SOUPAPE DE RETENUE COMPRESSEUR	RÜCKSCHLAGVENTIL KOMPRESSOR	VALVULA DE RETENCION COMPRESOR

CODICE	ITALIANO	ENGLISH	FRANCAISE	DEUTSCH	ESPAÑOL
01270	SARACINESCA A SFERA 1/2" GAS	GATE VALVE 1/2	CLAPET A BILLE 1/2"	KUGELABSPERRSCHIEBER 1/2"	CORTINA METALICA A ESFERA 1/2"
01369	MOLLE E GANCI (SERIE)	SPRINGS AND HOOKS	RESSORT ET CROCHETS	SERIE VON FEDERN	MUELLES Y GANCHOS
01442	VOLANTINO TERMOSTATO	HAND WHEEL FOR IRON	VOULANT DE FER	EINSTELLVORRICHTUNG BÜGEL-EISEN THERMOSTAT	VOLANTE TERMOSTATO
01531	CONTATTORE HR40 45A 230/50-60	REMOTE CONTROL SWITCH HR 40 230/50-60	TELERUPTEUR HR40 45A 230/50-60	SCHUTZSCHALTER HR40 45A V.230/50-60	CONTACTOR HR 40 45A 230/50-60
01561	ELEM.1 OCCH.ACCIAIO W2000 LSF270	HEATING ELEMENT W2000 LSF270	RESISTANCE W2000 LSF270	HEIZELEMENT W 2000 LSF270	RESISTENCIA W2000 LSF270
01702	INTERRUTTORE MAGNETOTERMICO	TERMIC MAIN SWITCH FOR JOLLY	INTERRUPTEUR	WÄRMESCHALTER	INTERRUPTOR MAGNETO-TERMICO
01770/1	EV ARIA 3 VIE N.C. 1/8" 220/50	SOLENOID VALVE N.C. 1/8" 220/50-60	ELECTROVANNE N.C. 1/8" 220/50-60	ELEKTROMAGNETVENTIL B12 - ACL BEINZUSCHLUSS 220/50-60	ELECTROVALVULA N.C. 1/8" 220/50-60
01929	TUBO VAPORE CALZATO	COVERED VERSION STEAM HOSE	TUYAU VAPEUR RECOUVERT	DAMPFSCHLAUCH	REEMPLAZADO PARA CODIGO PA103
01947	MANICOTTO GOMMA x ASPIRATORE	RUBBER COUPLING FOR VACUUM	MANCHON EN CAOUTCHOU POUR ASPIRATEUR	MUFFE FÜR ABSAUGUNG	MANGUITO DE GOMA POR ASPIRADOR
01948	COCLEA	ARCHIMEDES SCREW	PELLETEUSE HELICOIDALE	SCHNECKE	CARACOL
01954	MICRO PER PEDALE-ROHS G4	PEDAL MICROSWITCH ROHS G4	MICROINTERRUPTEUR PEDAL ROHS G4	PEDAL MIKROSCHALTER ROHS G4	MICRO POR PEDAL ROHS G4
01982/K	PRESA ILME 10A COMPLETA CURVA	SOCKET 10 A. (ILME) COMPLETE - CURVED	PRISE 10 A. COMPLETE COURBE (ILME)	KURVE STECKDOSE 10A ILME KOMPLETT	ENCHUFE ILME 10A COMPLETA CURVA
01983/K	SPINA ILME 10A COMPLETA	ILME PLUG 10 A	FICHE 10A. GRISE (ILME)	10 A ILME STECKER	ENCHUFE ILME 10A
02111	TUBO RILSAN D. 6X8 NERO	NYLON HOSE D. 6x8	TUYAU NYLON D. 6x8	NYLON SCHLAUCH D. 6X8	TUBO EN NYLON D. 6X8
02117	PORTAFUSIBILE MONTAGGIO GUIDA	FUSE HOLDER	TABLEAU DES FUSIBLES	SICHERUNGSHALTER 10 A	PORTA FUSIBLE
02118	FUSIBILE 1A 5X20	FUSE 5x20 1A	FUSIBLE 5x20 1A	SICHERUNG 5X20 DA 1A	FUSIBLE 1A. 05X20
02119	FUSIBILE 6,3A 05 X 20	FUSE 5x20 6,3A	FUSIBLE 5x20 6,3A	SICHERUNG 5X20 6,3A	FUSIBLE 6,3A. 5X20
02122	PORTAFUSIBILE 6101U per GUIDA	FUSE HOLDER 6101U	TABLEAU DES FUSIBLES 6101U	SICHERUNGSHALTERUNG 6101	PORTA FUSIBLE 6101U
02230	INTERR. BIPOLARE TASTO VERDE	MAIN SWITCH GREEN	INTERRUPTEUR GENERAL VERT	HAUPTSCHALTER-GRÜN	INTERRUPTOR BIPOLAR VERDE
02231	INTERR. UNIPOLARE TASTO ROSSO	BOILER SWITCH RED	INTERRUPTEUR CHAUDIERE ROUGE	ROTER KONTROLLSCHALTER	INTERRUPTOR ROJO
02267	PORTAFUSIBILE CASSETTA	FUSE HOLDER FOR GEARBOX	TABLEAU DES FUSIBLES BOITE	SICHERUNGSHALTERUNG	PORTA FUSIBLE

CODICE	ITALIANO	ENGLISH	FRANCAISE	DEUTSCH	ESPAÑOL
02268	SPIA DOPPIA SIGNAL LUX	DOUBLE LIGHT SIGNAL LUX	VOYANT DOUBLE SIGNAL LUX	KONTROLLEUCHTE GELB/ROT	LUZ DOBLE SIGNAL LUX
02466	FUSIBILE 10A 10 X 38	FUSE 10 A 10x38	FUSIBLE 10A - 10x38	SICHERUNGEN 10 A	FUSIBLE 10A. 10X38
02519	SPIA ROSSA 82F6006178	RED WARNING LIGHT	LAMPE TEMOIN ROUGE	ROTE ANZEIGELAMPE	LUZ ROJA
02614	ELEM. 1 OCCHIELLO W1700 LSF270	HEATING ELEMENT W1700 LSF 270	RESISTANCE EPINGLE W1700 LSF270	HEIZSTAB ZU W 1700 LSF 270	RESISTENCIA W 1700 LSF 270
02615	ELEM. 1 OCCHIELLO W2500 LSF270	HEATING ELEMENT W2500 LSF 270	RESISTANCE EPINGLE W2500 LSF270	HEIZSTAB ZU W 2500 LSF 270	RESISTENCIA W 2500 LSF 270
02616	ELEM. 1 OCCHIELLO W3000 LSF270	HEATING ELEMENT W3000 LSF 270	RESISTANCE EPINGLE W3000 LSF270	HEIZSTAB ZU W 3000 LSF 270	RESISTENCIA W 3000 LSF 270
02850	PRESSOSTATO B01CRJ	PRESSURE SWITCH B01B	PRESSOSTAT B01B	DRUCKWAECHTER B01B	PRESOSTATO B01CRJ
02869	PRESSACAVO PG21	CABLE SUPPORT PG21	SUPPORT CABLE PG21	KABELNIEDERHALTER PG21	PRENSA CABLE PG21
02912	MORSETTO PA220	TERMINAL PA220	BORNE PA220	KLEMME PA220	TERMINAL PA220
03171	INTERRUTTORE HF3204/T1B51+ T341	SWITCH HF3204/T1B51 + T341	INTERRUPTEUR HF3204/T1B51 + T341	SCHALTER HF3204/T1B51 + T341	INTERRUPTOR HF3204/T1B51 + T341
03176	INTERRUTTORE BIPOLARE +LAMPADA SEMI-INDIP.	MAIN SWITCH + LIGHT	INTERRUPTEUR	2-POLIGER SCHALTER+LEUCHTE	INTERRUPTOR BIPOLAR CON LUZ
03413	FLANGIA 6 ELEMENTI Ø 200 F114	FLANGE 6 ELEMENTS Ø 200 F114	FLASQUE Ø 200 F114	FLANSCH 6 ELEMENTEN Ø 200 F114	ARANDELA Ø 200 - 6 RESISTENCIAS
03531	VALVOLA UNIDIREZ.1/4"08DE OR54	ONE-WAY VALVE 1/4"	VANNE 1/4"	EINWEG-VENTIL 1/4"	VALVULA UNIDIRECCIONAL 1/4"
03534	TUBO ALLUMINIO Ø 105	ALUMINIUM PIPE Ø 105	TUYAU EN ALUMINUM Ø 105	ALU-ROHR Ø 105	TUBO DE ALUMINIO Ø 105
03567	KIT GOMMINI E VETRO LIVELLO VISIVO CORTO	KIT OF GASKET,GLASS x SHORT VISUAL LEVEL CONTROL	SERIE DE JOINT + VERRE POUR NIVEAU VISUEL COURT	SCHAUGLAS MIT DICHTUNGEN (KURZ)	SERIE GUARNICION Y VIDRIO DE NIVEL CORTO
03568	KIT CORPI LIVELLO VISIVO CORTO	KIT CORPS FOR SHORT VISUAL LEVEL CONTROL	SERIE CORPS CONTROLE NIVEAU VISUEL COURT	KIT FÜR SCHAUGLASKÖRPER (KURZ)	SERIE CUERPO SUP./INF. CONTROL DE NIVEL CORTO
03575	KIT RACCORDO CON BUSSOLA RINFORZO 1/8"	KIT OF CONNECTION 1/8" BUSH	SERIE DE RACCORD 1/8" ET MANCHON	VERBINDUNG KIT 1/8" BÜCHSE	SERIE DE JUNTURA 1/8" CON BRUJULA
03649	FILTRO ARIA COMPRESSORE	AIR FILTER COMPRESSOR	FILTRE AIR X COMPRESSEUR	KOMPRESSOR LUFTFILTER	FILTRO AIRE DE COMPRESOR
03720	SPILLO REGOLAZIONE AMMORTIZZATORE E CONTRODADO	ADJUSTMENT PIN x SHOCK ABSORBER WITH LOCK NUT	POINTEAU REGLAGE AMORTISSEUR AVEC CONTRE-ECROU	STOSSDÄMPFER REGELUNGSNADEL + GEGENMUTTER	NUCLEO REGULAC. AMORTIGUADOR CON CONTRATUERCA
03721	KIT GUARNIZIONI PER AMMORTIZZATORE	KIT OF GASKET FOR SHOCK ABSORBER	SERIE JOINT POUR AMORTISSEUR	KIT AUS DICHTUNGEN FÜR DÄMPFER	SERIE GUARNICION PARA AMORTIZADOR

CODICE	ITALIANO	ENGLISH	FRANCAISE	DEUTSCH	ESPAÑOL
03856	PARALIVELLO CORTO	SHORT GLASS PROTECTION	PROTECTION VERRE NIVEAU COURT	WASSERSTANDSHUTZ PLEXIGLAS	PROTECCION DE TUBO NIVEL
04113	STRISCIA PER PIANO INFERIORE	STRIP FOR BOTTOM BUCK	BANDE POUR PLATEAU INFERIEUR	STREIFE FÜR UNTERE PLATTE	CINTA PARA PLATO INFERIOR
04120	RIVESTIMENTO PLATO'INF.U/L	PRESS BUCK COATING FOR U/L	REVETEMENT PLATEAU INF. U/L	BEZUG FÜR UNTERE PLATTE U/L	FORRO PLATO INFERIOR U/L
04121	RIVESTIMENTO PLATO'INF.GAMBA PANTALONE	COVERING FOR BOTTOM LEGGER BUCK	GARNITURE PLATEAU INFERIEUR JAMBE PANTALON	VERKLEIDUNG FÜR UNTERE HOSENBEINPLATTE	REVESTIMIENTO PLATO INFERIOR PERNERA PANTALON
04122	RIVESTIMENTO PLATO'SUP.GAMBA PANTALONE	COVERING FOR HEAD LEGGER BUCK	GARNITURE PLATEAU SUPERIEUR JAMBE PANTALON	VERKLEIDUNG FÜR OBERE HOSENBEINPLATTE	REVESTIMIENTO PLATO SUPERIOR PERNERA PANTALON
04131	TUBOLARE ISOLANTE X FERRO	ISOLATING RUBBER PROFILE FOR IRON	CONTOUR EN CAOUCHOU CALORIFUGE x FER	ISOLIERSCHLAUCH FÜR BÜGELEISEN	PERFILADURA EN GOMA AISLANTE PARA PLANCHA
04154	CANOTTO C/MOLLA GR.ASP.PRESSA RNIZIONE	CYLINDER WITH SPRING + WASHER + GASKET	CYLINDRE AVEC RESSORT INOX + RONDELLE + JOINT	ZYLINDER MIT FEDER + SCHEIBE + DICHTUNG FÜR SAUGVENTIL	PISTON CON MUELLE EN ACERO + ARANDELA + GUARNICION
04155	ASTA ASPIRAZ. GR.PLATO'PRESSA	VACUUM ROD FOR BUCK OF PRESS	TIGE ASPIRATION PLATEAU PRESSE	SAUG-REGULIERSTANGE FÜR PLATEAU PRESSE	ASTA REGULACION PLATO PRENSA
04327	BASE TRIPOLARE	THREE-POLE BASE	BASE TRIPOLAIRE	DREIPOLIGE UNTERLAGE	BASE TRIPOLAR
04329	PROTEZIONE CALOTTA ART.HH00/5550001	COVER PROTECTION	PROTECTION CAPOT	KALOTTESCHUTZ ART.HH00/5550001	PROTECCION DE TAPA
04335	FUSIBILE 50A	FUSE 50A	FUSIBLE 50A	SICHERUNG 50A	FUSIBLE 50A
04336	FUSIBILE 25A 10,3X38	FUSE 25 A 10,3 x 38	FUSIBLE 25A - 10,3 x 38	SICHERUNGEN 25 A 10,3 X 38	FUSIBLE 25A. 10,3 X 38
04355	MOLLA X OSCILLAZIONE PLATO'	SPRING FOR BUCK	RESSORT POUR PLATEAU	FEDER FÜR PLATEAU	MUELLE PARA PLATO
04371/K	VALVOLA VAPORE PNEUMATICA	STEAM VALVE ASSEMBLY	GROUPE VANNE VAPEUR	DAMPFVENTILSATZ	VALVULA VAPOR COMPLETA
04390	KIT VALVOLA VAPORE PNEUMATICA DAL 10/96	KIT OF GASKET FOR STEAM VALVES	SERIE JOINT POUR VANNES VAPEUR	MANUELLES DAMPFVENTILSATZ	SERIE DE JUNTAS VALVULAS VAPOR
04630	FLANGIA DI REGOLAZIONE PLATO' SUPERIORE	BUCK ADJUSTMENT FLANGE	FLASQUE REGULATION PLATEAU	REGULIERUNGSFLANSCH FÜR OBERES PLATEAU	ARANDELA REGULACION PLATO SUPERIOR
04644	SONDA LIVELLO TL30 265MM	PROBE OF LEVEL TL 30 X 265 MM	SONDE DE NIVEAU TL 30 X 265 MM	NIVEAU SONDE TL 30 X 265 MM	SONDA PARA NIVEL TL 30 X 265MM
04766	CONTATTORE CL00A310T6 230/50-60	REMOTE CONTROL SWITCH CL00A310T6 230/50-60	TELERUPTEUR CL 00A310T6 230/50-60	SCHUTZSCHALTER CL 00A310T6 230/50-60	CONTACTOR CL 00A310T6 230/50-60
04769	RELE' TERMICO 1,80- 2,70 RT1J	TEMPERATURE RELAY 1,8-2,7	RELAIS THERMIQUE 1,8-2,7	THERMISCHES RELAIS 1,8-2,7	RELE TERMICO 1,8-2,7
04770	RELE' TERMICO 2,50- 4,10 RT1K	TEMPERATURE RELAY 2,5-4,1	RELAIS THERMIQUE 2,5-4,1	THERMISCHES RELAIS 2,5-4,1	RELE TERMICO 2,5-4,1
04775	BOBINA V 230/50/60 LB1A6	COIL V. 230/50/60 LB1A6	BOBINE V. 230/50/60 LB1A6	SPULE V. 230/50/60 LB1A6	BOBINA V. 230/50/60 LB1A6

CODICE	ITALIANO	ENGLISH	FRANCAISE	DEUTSCH	ESPAÑOL
04906	LEVA X AMMORTIZZATORE 770 COMP	LEVER FOR SHOCK ABSORBER	LEVIER POUR AMORTISSEUR	HEBEL FÜR DAEMPFER	PALANCA POR AMORTIZADOR
04915	PISTOLA VAPORE 1 PULSANTE	STEAM GUN (1 BUTTON)	PISTOLET VAPEUR (1 POUSSOIR)	DAMPFPISTOLE (1-KNOPF)	PISTOLA VAPOR (1 PULSADOR)
04916	PISTOLA ARIA/VAPORE 2 PULSANTI	STEAM/AIR GUN (2 BUTTONS)	PISTOLET AIR-VAPEUR AVEC DEUX POUSSOIRS	DAMPFLUFTPISTOLE (2-KNOPF)	PISTOLA AIRE/VAPOR CON DOS PULSADORES
04968	VALVOLA RITEGNO 3/8"TIPO ROMA	CHECK VALVE 3/8	VANNE DE RETENUE 3/8	RÜCKSCHLAGVENTIL 3/8	VALVULA RETENCION 3/8"
05007	TUBO PTFE/INOX DN 13/32 X 530 DA 1/2"	PIPE DN 13/32 X 530	TUYAU PTFE/INOX DN 13/32X530	ROHR PTFE/INOX DN 13/32X530 1/2"	TUBO ACERO DN 13/32 X 530
05008	NIPPLO 1/2"X COLLETTORE PRESSA	NIPPLE	RACCORD	NIPPLES	NIPLE
05102	RACCORDO VAPORE PIASTRA J2/J2E	STEAM UNION J2/J2E	RACCORD VAPEUR J2/J2E	DAMPFVERBINDUNGSTÜCK J2/J2E	RACOR DE VAPOR J2/J2E
05105	GOMMINO PASSACAVO J2/J2E	CHOCK	PASSE CORDON	KABELDURCHGANG	PASADOR
05106	SUPPORTO MANICO J2/J2E	HANDLE SUPPORT	SUPPORT POIGNEE	HANDGRIFF-HALTERUNG	SOPORTE EMPUNADURA
05108	MANICO SUGHERO J2/J2E	HANDLE	POIGNEE	HANDGRIFF	EMPUNADURA
05109	COPERCHIO POSTERIORE J2/J2E	REAR COVER	COUVERCLE POSTERIEUR	HINTERE ABDECKUNG	TAPA POSTERIOR
05110	NOCCIOLO ANTERIORE SX J2/J2E	FRONT COVER IRON J2/J2E (LEFT HAND)	COUVERCLE ANTERIEUR POIGNEE	VORDERER ZAPFEN	TAP ANTERIOR EMPUNADURA
05111	PASSAFILO X CALOTTA J2/J2E	RUBBER CAP	BOUCHON EN CHAOUTCHOUC	LIPPKLAMPE GUMMISTÖPSEL	TAPON EN GOMA
05112	TAPPO POST. COPERCHIO J2/J2E	COVER CAP	BOUCHON COUVERCLE	ABDECKUNGSTÖPSEL	TAPON DE TAPA
05113	TAPPO VITE MICRO J2/J2E	MICROSWITCH CAP	BOUCHON DE MICRO	MIKROSCHALTER STÖPSEL	TAPON DE MICRO
05114	COLONNETTA CARENATURA J2/J2E	FAIRING STUD BOLT	COLONNETTE DE CARENAGE	VERKLEIDUNGSCHRAUBBOLZEN	COLUMNITA
05115	CALOTTA FERRO J2/J2E	COVER	CALOTTE	VERKLEIDUNG	TAPA
05116/K	TERMOSTATO FERRO J2 + TERMOFU-SIBILE	THERMOSTATE FOR JUNIOR 2 WITH	THERMOSTAT POUR FER JUNIOR 2 AVEC THERMOFUSIBLE	JUNIOR 2 THERMOSTAT + THERMO-SICHERUNG	TERMOSTATO PLANCHA J2 + TERMO-FUSIBLE
05119	CAVO ELETTRICO 2,91MT J2	ELECTRIC CABLE FOR J2	CABLE ELECTRIQUE J2	ELEKTROKABEL FÜR J2	CABLE ELECTRICO J2
05119/1	CAVO ELETTRICO 4 POLI (MT) J2	ELECTRIC CABLE JUNIOR 2 IRON	CABLE ELECTRIQUE FER JUNIOR 2	ELEKTROKABEL FÜR BÜGELEISEN	CABLE ELECTRICO PARA PLANCHA JUNIOR "2"
05119/2	CAVO ELETTRICO 3,51MT J2	ELECTRIC CABLE JUNIOR 2 IRON MT. 3,40	CABLE ELECTRIQUE FER JUNIOR 2 MT. 3,40	ELEKTROKABEL FÜR BÜGELEISEN MT. 3,40	CABLE ELECTRICO PLANCHA JUNIOR"2" - MT. 3,40

CODICE	ITALIANO	ENGLISH	FRANCAISE	DEUTSCH	ESPAÑOL
05121	TARGHETTA J2E	METAL LABEL	PLAQUE	SCHILD	TARJETA
05122	SCATOLA MICRO J2/J2E	MICROSWITCH BOX	BOITE DE MICRO	GEHÄUSE DES MIKROSCHALTERS	CAJA DE MICRO
05123	CAPPUCCIO VITE CARENATO J2/J2E	CAP FOR SCREW J2/J2E	CAPUCHON POUR VIS DE CARENAGE J2/J2E	KAPPE FÜR VERKLEIDUNGSCHRAUBE J2/J2E	CAPUCHO DE TORNILLO J2/J2E
05125	SCUDO PROTEZ.VAP.GIAL. J2/J2E	PROTECTION PLATE	PLAQUE DE PROTECTION	HANDSCHUTZSCHILD	LAMINA SALVAMANOS
05129	NEBULIZZ.COMPLETO X JUNIOR 2	COMPLET WATER SPRAY JUNIOR 2	NEBULISATEUR COMPLET JUNIOR 2	WASSERSPRÜHPISTOLE KOMPLETT FÜR JUNIOR 2	NEBULIZADOR COMPLETO PARA PLANCHA JUNIOR 2
05130	MICRO PISTOLA VAPORE/ARIA	MICROSWITCH FOR GUN	MICROINTERRUPTEUR PISTOLET	MIKROSCHALTER FÜR PISTOLE	MICROINTERRUPTOR PISTOLA
05182	PIASTRA + RESIST. 800W J2	IRON PLATE WITH 800 W. ELEMENT J2	PLAQUE AVEC RESISTANCE 800W J2	BÜGELEISENPLATTE MIT 800 W HEIZUNG J2	SUELA CON RESISTENCIA DE 800W. J2
05204	CAVO ELETT.PISTOLA VAP.1 VIA	ELECTRIC CABLE FOR STEAM GUN	CABLE ELECTRIQUE PISTOLET A VAPEUR	KABEL FÜR DAMPFPISTOLE	CABLE ELECTRICO PISTOLA VAPOR
05205	CAVO ELETT.PISTOLA VAP.2 VIE	ELECTRIC CABLE FOR STEAM/AIR GUN	CABLE ELECTRIQUE POUR PISTOLETAIR/VAPEUR	KABEL FÜR DAMPFLUFTPISTOLE	CABLE ELECTRICO PARA PISTOLA AIRE/VAPOR
05230/C	CALDAIA ELETTR.P.E.D. COIBENTATA + VALVOLA SICUREZZA	ISPESL INSULATED BOILER FOR	CHAUDIERE ISPESL CALORIFUGE'	ISOLIERTER ISPESL KESSEL	CALDERA ISPESL AISLADA PARA
05350	EV VAPORE 230/1/50 TIPO 2	SOLENOID VALVE 230/1/50 TYPE 2	ELECTROVANNE 230/1/50 TYPE 2	DAMPFVENTIL 230/1/50 TYPE 2	ELECTROVALVULA 230/1/50 TIPO 2
05350/1	BOBINA 230/50 X EV.VAP. TIPO 2	COIL V.230/50 FOR SOLENOID VALVE 150/R	BOBINE V.230/50 POUR VANNE 150/R	SPULE V230/50 FÜR DAMPFVENTIL 150/R	BOBINA V.230/50 POR VALVULA 150/R
05381	UGELLO INTERCAMBIABILE 1-2 VIE PISTOLA VAPORE	INTERCHANGEABLE NOZZLE	BUSE INTERCHANGEABLE	AUSWECHSELBARE DÜSE	PICO INTERCAMBIABLE
05436	CUSTODIA MICRO PISTOLA	MICROSWITCH HOUSING FOR	ETUI POUR MICROINTERRUPTEUR POUR PISTOLET	MIKROSCHALTERKAPSEL FÜR PISTOLE	FORRO DE MICROINTERRUPTOR PARA PISTOLA
05543	RESISTENZA W10000 D.200 LSF270 3EL SALDATA	FLANGE D.200 - ELEMENTS W10000	FLASQUE D.200 RESISTANCES W10000	FLANSCH D.200 HEIZELEMENT W 10000	ARANDELA D.200 - RESISTENCIAS W10000
05590	RESISTENZA W12000 D.200 LSF270 3 EL.SALDATA	FLANGE D.200 - ELEMENTS W12000	FLASQUE D.200 - RESISTANCES SAUDE' W12000	FLANSCH D.200 - HEIWIDERSTAND W12000	ARANDELA D.200 - RESISTENCIAS W12000
05630	NUCLEO MOBILE COMPL.X EV150R	PIN + GASKET + SPRING FOR VALVE 150/R	EPINGLE + JOINT + RESSORT POURVANNE 150/R	NADEL + DICHTUNG + FEDER FÜR DAMPFVENTIL 150/R	NUCLEO + JUNTA + MUELLE PARA VALVULA 150/R
05699	FILTRO RC 0,1UF/100 OHM + PUNTALINI L.110 MM.	FILTER RC 0,1UF/100 OHM	FILTRE RC 0,1UF/100 OHM	FILTER RC 0, 1UF/100 OHM + VERSCHRAUBUNGEN L. 110 MM	FILTRO RC 0,1UF/100 OHM + VIROLA L. 110 MM.
05725	RESISTENZA W15000 D.200 LSF270 3EL SALDATA	FLANGE D. 200 - ELEMENTS 15000W	FLASQUE D.200 - RESISTANCES SAUDE' W15000	FLANSCH D. 200 - HEIWIDERSTANDW 15000	ARANDELA D.200 - RESISTENCIAS W15000
05726	RESISTENZA W 8000 D.200 LSF270 3EL SALDATA	FLANGE D. 200 - ELEMENTS 8000W	FLASQUE D.200 - RESISTANCES SAUDE' W8000	FLANSCH D. 200 - HEIWIDERSTANDW 8000	ARANDELA D.200 - RESISTENCIAS W8000

CODICE	ITALIANO	ENGLISH	FRANCAISE	DEUTSCH	ESPAÑOL
05816/1	TONDINO REGGIFERRO J2/J2E SNODATO	HALF-ROUND BAR FOR JUNIOR 2	SUPPORT FER DEMI-ROND JUNIOR 2	BšGELEISEN-AUFHÄNGEBÜGEL (halbmond)	PLATILLO SOPORTE PLANCHA JUNIOR 2
05991	KIT COLLEGAMENTI INT. J2/J2E	CONNECTION KIT J2/J2E	JEUX POUR BRANCHEMENT J2/J2E	SATZ VERBINDUNGEN J2/J2E	JUEGO DE CONEXION J2/J2E
06014	KIT GUARN+MOLLE NEBULIZZATORE PER FERRO J2/J2E	KIT GASKET + SPRING FOR WATER SPRAY OF IRON J2/J2E	KIT JOINT + RESSORT POUR NEBULISATEUR FER J2/J2E	SATZ DICHTUNG+FEDERN FÜR WASSERSPRÜHPISTOLE	JUEGO JUNTAS + MUELLES PARA NEBULISADOR PLANCHA J2/J2E
06423	RIVESTIMENTO PLATO'SUP.U/L	PRESS HEAD COATING FOR U/L	REVETEMENT PLATEAU SUP U/L	BEZUG OBERER PLATTE U/L	FORRO DE PLATO SUPERIOR U/L
06424	RIVESTIMENTO PLATO'SUP.LUCIDO UNIVERSALE	POLISHED HEAD COATING UTILITY SHAPE	REVETEMENT PLATEAU SUP. POLI FORME UNIVERSELLE	BEZUG OBERER GLANZPLATTE UNIV	FORRO DE PLATO SUPERIOR BRILLOUNIVERSAL
06540/1	VALVOLA SIC.1/2"B10/C TAR 6,5	SAFETY VALVE 1/2" B10/C	VANNE DE SECURITE' 1/2" B10/C	SICHERHEITSVENTIL 1/2" B10/C	VALVULA DE SEGURIDAD 1/2"B10/C
06587	EV ACQUA 3/4" V230/50 CON PORTAGOMMA+STAFFA	WATER SOLENOID VALVE 3/4" V230/50 WITH RUBBER HOLDER	ELECTROVANNE EAU 3/4"V230/50 AVEC PORTE CAOUTCHOUC	WASSERMAGNETVENTIL 3/4"V230/50MIT GUMMISCHLAUCHHALTER	ELECTROVALVULA DE AGUA 3/4" V230/50 CON SUPORTE TUBO GOMA
06703	VENTOLA D.270MM. X MEC 71	VACUUM WHEEL D.270 X MEC 71	TURBINE ASPIRATEUR D.270 X MEC 71	LAUFRAD FÜR SAUGER D.270 X MEC 71	TURBINA ASPIRADOR D.270 X MEC 71
06705	DISCO CHIUSURA COCLEA X MOTOREMEC 71	CLOSING DISC FOR FAN HOUSING	DISQUE DE FERMETURE	SCHNECKE-SCHEIBE D.270	DISCO CIERRE CARACOL D. 270
06793	MOTORE KW0,25 230/1/50 MEC71	MOTOR KW 0,25 V.230/1/50 MEC71	MOTEUR KW 0,25 V.230/1/50 HZ. MEC71	SAUGMOTOR KW 0,25 V.230/1/50HZ	MOTOR KW 0,25 V.230/1/50 MEC71
07293	RESISTENZA SOST. 56160 3EL SALDATA	FLANGE D. 200 - ELEMENTS 18000W	FLASQUE D.200 - RESISTANCES SAUDE' W18000	FLANSCH D. 200 - HEIWIDERSTANDW 18000	ARANDELA D.200 - RESISTENCIAS W18000
07606	IMBOTTITURA PIANO INFERIORE UNIVERSALE PER LUCIDO	PADDING FOR UTILITY LOWER BUCK(FOR PRESS WITH HOT HEAD)	MOLLETTON PLATEAU INFERIEUR (PRESSE AVEC PLATEAU SUP.POLI)	POLSTERUNG UNTERER PLATTE UNI-VERSAL (OBERE PLATTE GLANZ)	ACOLCHADO PLATO INFERIOR UNIV.(POR PLATO SUPERIOR BRILLO)
07626	POMPA PQM 81 230/1/50	PUMP PQM 81 V.230/1/50 HZ.	POMPE PQM 81 V.230/1/50 HZ.	PUMPE PQM 81 V.230/1/50 HZ.	BOMBA PQM 81 V.230/1/50 HZ.
07629	PRONTOTOP INFERIORE BACINO	COMPLETE COVERING FOR TOPPER PRESS BOTTOM BUCK	HABILLEMENT COMPLET PLATEAU INFERIEUR PRESSE BASSIN PANT.	ABDECKUNGSATZ HOSENBUNDFORM UNTEN	FUNDA + ACOLCHADURA + RED PARAPLATO INFERIOR CAJA
07630	PRONTOTOP SUPERIORE BACINO	COMPLETE COVERING FOR TOPPER PRESS TOP BUCK	HABILLEMENT COMPLET PLATEAU SUPERIEUR PRESSE BASSIN PANT.	ABDECKUNGSATZ HOSENBUNDFORM OBEN	FUNDA + ACOLCHADURA + RED PARAPLATO SUPERIOR CAJA
07632	ISOLAMENTO PIANO BACINO SUPER.	INSULATION FOR TOPPER PRESS BUCK HEAD	ISOLATION PLATEAU SUPERIEUR PRESSE BASSIN PANTALON	ISOLIERUNG FUER OBEN HOSENBUNDFORM	REVESTIMIENTO AISLADO PLATO SUPERIOR CAJA PANTA
07663	DEVIATORE OR ATT.RAPIDO D. 04	SWITCH OR QUICK ATTACHMENT D04	INTERRUPTEUR OR ATTELAGE RAPIDE D. 04	ABWEISER OR SCHNELLEINSATZ 04	DESVIADOR OR ENLACE RAPIDO 04
07665	GIRANTE+CORPO POMPA PQM-PQ 81	IMPELLER AND BODY FOR PQM-PQ 81 PUMP	COURONNE MOBILE ET CORPS POUR POMPE PQM-PQ 81	LAUFRAD+PUMPENKOERPER PQM-PQ81	RODETE + CUERPO DE BOMBA PQM-PQ 81
07666	GUARNIZIONI POMPA PQM-PQ 81	RINGS FOR PQM-PQ 81 PUMP	JOINTS POUR POMPE PQM-PQ 81	PUMPENDICHTUNGEN PQM-PQ 81	GUARNICION BOMBA PQM-PQ 81
07769	CENTR. LIVELLO STIRO DE LUXE	LEVEL SWITCHBOARD (STIRO DE LUXE)	TABLEAU DE COTROLE NIVEAU STIRO DE LUXE	NIVEAUSTEUERGEHÄUSE STIRO DE LUXE	CENTRALITA NIVEL STIRO DE LUXE

CODICE	ITALIANO	ENGLISH	FRANCAISE	DEUTSCH	ESPAÑOL
07874	VALVOLA 3/2-1/8PN MONOSTABILE	VALVE 3/2-1/8PN	VANNE 3/2-1/8PN MONOSTABLE	MONOSTABILES VENTIL 3/2-1/8PN	VALVULA 3/2-1/8 PN MONOSTABLE
07875	VALVOLA 3/2-1/8 BISTABILE	VALVE 3/2-1/8	VANNE 3/2-1/8 BISTABLE	BISTABILES VENTIL 3/2-1/8	VALVULA 3/2-1/8 BISTABLE
07897	VALVOLA 5MA PER TELAINO SALVAM	VALVE 3/2-5MA-NA	VANNE 3/2-5MA-NA	VENTIL 3/2-5MA-NA	VALVULA 3/2-5MA-NA
10086	TUBO RILSAN D.6X4 NERO SOST 01089/2	NYLON HOSE	TUYAU NYLON	NYLON SCHLAUCH	TUBO EN NYLON
10172	GUARNIZIONE OR175 SILICONE	SYLICON GASKET OR 175	JOINT OR 175 EN SILICONE	DICHTUNG OR175 AUS SILIKON	GUARNICION OR 175 DE SILICONE
10192/A	SILENZIATORE PLASTICA NERO 1/8	BLACK PLASTIC SILENCER	SILENCIEUX EN PLASTIQUE NOIR	KUNSTSTOFF SCHALLDÄMPFER SCHWARZ	SILENCIADOR EN PLASTICA NEGRA
10315	PIANO INF. UNIVERSALE COMPLETO	UTILITY BOTTOM BUCK	PLATEAU INFERIEUR UNIVERSEL	UNTERE UNIVERSAL FLAECHE	PLATO INFERIOR UNIVERSAL
10375	MOLLA SBLOCCA PLATO FILO D. 7MM	SPRING D. 7 MM	RESSORT D. 7 MM	FEDER D. 7MM	MUELLE D. 7 MM
10440	GUARNIZIONE AMIANTITE	ASBESTOS GASKET	JOINT EN ASBESTE	ASBESTDICHTUNG	GUARNICION DE AMIANTO
10475/A	RACCORDO A L MASCHIO	"L" UNION	RACCORD A "L"	L-STÜCK	JUNTURA A "L"
10601	PORTAGOMMA DIRITTO 3/4"F X 12	HOSE HOLDER 3/4"F X 12	BRANCHEMENT/INSERTION TUYAU 3/4F X 12	GUMMIUNTERLAGE 3/4"F X 12	SOPORTE TUBO GOMA 3/4"F X 12
10635	FILTRO/RIDUTTORE+LUBRIFICATORE3/8"	FILTER/REDUCER/LUBRICATOR 3/8"	FILTRE+REDUCTEUR+LUBRIFICATEUR	FILTER-DRUCKREGLER-SCHMIERER	FILTRO/REDUCTOR/LUBRIFICADOR
11300	MICROREG.PRECISIONE 1/4 0-8 BAR REL	PRESSURE REGULATOR	REGULATEUR DE PRESSION	DRUCKREGULIERER	MICRO REGULADOR 1/4 0-8
11719	MANOMETRO 1/8" D.50 ATT.POST.	MANOMETER	MANOMETRE	MANOMETER	MANOMETRO
11908	TRASFORMATORE PRESSA V24 VA120230/254/400/440 - V.24	TRANSFORMER 230/254/400/440 V 24	TRANSFORMATEUR 230/254/400/440V 24	TRAFO 230/254/400/440 V 24	TRANSFORMADOR 230/254/400/440 V 24
12208	FUNGO ASPIRAZIONE	VACUUM MUSHROOM	CHAMPIGNON ASPIRATION	ABSAUGUNGSPILZ	HONGO ASPIRACION
12218	CILINDRO 20 MD 2430	PNEUMATIC CYLINDER	CYLINDRE PNEUMATIQUE	PNEUMATISCHER ZYLINDER	MARTINETE D. 24
12282	PRONTOTOP UNIVERSALE INFERIORE	COMPLETE CLOTHING FOR UTILITY BOTTOM BUCK	HABILLEMENT COMPLET x PLATEAU INFERIEUR PRESSE UNIVERSELLE	ABDECKUNGSATZ UNIVERSAL UNTEN	FUNDA + ACOLCHADURA + RED PARAPLATO
12283	PRONTOTOP UNIVERSALE SUPERIORE	COMPLETE CLOTHING FOR UTILITY TOP BUCK	HABILLEMENT COMPLET x PLATEAU SUPERIEUR PRESSE UNIVERSELLE	ABDECKUNGSATZ UNIVERSAL OBEN	FUNDA + ACOLCHADURA + RED PARAPLATO
12284	PRONTOTOP PANTALONE INFERIORE	COVER SET (CLOTH + PAD) FOR BOTTOM BUCK OF LEGGER PRESS	HABILLEMENT COMPLET x PLATEAU INFERIEUR PRESSE PANTALON	ABDECKUNGSATZ HOSEN	FUNDA + ACOLCHADURA + RED PARAPLATO
12285	PRONTOTOP PANTALONE SUPERIORE	COVER SET (CLOTH + PAD) FOR TOP BUCK OF LEGGER PRESS	HABILLEMENT COMPLET x PLATEAU SUPERIEUR x PRESSE PANTALON	ABDECKUNGSATZ HOSENPLATEAU	FUNDA + ACOLCHADURA + RED PARAPLATO

CODICE	ITALIANO	ENGLISH	FRANCAISE	DEUTSCH	ESPAÑOL
12286	PRONTOTOP UNIVERSALE PANTALONE INFERIORE	COMPLET CLOTHING x BOTTOM BUCKOF UTILITY/LEGGER PRESS	HABILLEMENT COMPLET x PLATEAU INFER. PRESSE UNIVERS/PANTALON	ABDECKUNGSATZ UNIVERSAL/HOSEN UNTEN	FUNDA + ACOLCHADURA + RED PARAPLATO
12287	PRONTOTOP UNIVERSALE PANTALONE SUPERIORE	COMPLET CLOTHING FOR TOP BUCK OF UTILITY/LEGGER PRESS	HABILLEMENT COMPLET x PLATEAU SUPERIEUR PRESSE UNIVER./PANT.	ABEDKUNGSATZ UNIVERSAL/HOSEN OBEN	FUNDA + ACOLCHADURA + RED PARAPLATO
12340	SERIE MOLLE SUPERIORI UNIVERSALI	SET OF SPRING X UTILITY TOP BUCK	JEU DE RESSORT POUR PLATEAU SUPERIEUR UNIVERSEL	FEDER-SATZ UNIVERSALPLATTE OBEN	JUEGO DE MUELLES PLATO UNIVER-SAL S
12343	SERIE MOLLE INFERIORI UTILITY/LEGGER	SET OF SPRING	JEU DE RESSORT	FEDER-SATZ	JUEGO DE MUELLES PLATO UNIVER-SAL/PANTALON INFERIOR
12344	SERIE MOLLE SUPERIORI UTILITY/LEGGER	SET OF SPRING X UTILITY/LEGGERTOP BUCK	JEU DE RESSORT POUR PLATEAU SUPERIEUR UNIVERSEL/PANTALON	FEDER-SATZ UNIVER.HOSENPLATTE OBEN	JUEGO DE MUELLES PLATO UNIVER-SAL/PANTALONES SUPERIOR
12443	MOLLA ACCIAIO INOX VALVOLA ASPIRAZIONE	STEEL SPRING FOR SUCTION VALVE	RESSORT EN ACIER POUR VANNE ASPIRATION	FEDER AUS INOX STAHL	MUELLE EN ACERO PARA VALVULA ASPIRACION
12490	PRONTOTOP UNIVERSALE INFERIORE CON SPUGNA SILICONE	COMPLET CLOTHING x LOWER BUCK UTILITY WITH SILICON SPONGE	HABILLEMENT COMPLET x PLATEAU INFER.UNIVERS.AVEC EPONGE	ABDECKUNGSATZ UNIVERSAL	FUNDA+ACOLCHADURA + RED PLATO INFER. UNIV. PRENSA LAVANDERIA
12624/B	PULSANTE FUNGO OSCILLANTE ROSSO RM055R	RED PUSHBUTTON RM055R	POUSSOIR ROUGE RM055R	ROTER PILZTASTE RM055R	PULSADOR FUNGIFORME ROJO RM055R
12624/A	PULSANTE PROTETTO NERO	PUSH BUTTON BLACK	BOUTON POUSSOIR NOIR	GESCHUETZTER DRUCKKNOPF SCHWARZ	PULSADOR PROTEGIDO NEGRO
12625	VALVOLA 3/2 TUBO 4NC VB043BC	VALVE	VANNE	VENTIL	VALVULA
12682	COMPRESSORE 400/3/50 HP1,5 770	COMPRESSOR 770 V 380 HP 1,5	COMPRESSEUR 770 V 380 HP 1,5	KOMPRESSOR 770 V380 HP 1,5	COMPRESOR 770 V 380 HP 1,5
12721	AMMORTIZZATORE PER AT-770	SHOCK ABSORBER	AMORTISSEUR COLOX PRESS	DAEMPFER	AMORTIGUADOR DE COLOX PRESS
12729	PIANO LUCIDO LAVANDERIA 770	POLISHED TOP BUCK FOR LAUNDRY PRESS	PLATEAU SUPERIEUR POLI POUR BLANCHISSERIE	OBERE GLANZPLATTE WAESCHEREI	PLATO BRILLO PARA LAVANDERIA PRENSA
12739	PIANO INF. PANTALONE COMPLETO	BOTTOM BUCK FOR LEGGER SHAPE PRESS	PLATEAU INFERIEUR POUR PRESSE JAMBE/PANTALON	UNTERE HOSENBEIN-PLATTE	PLATO INFERIOR POR PRENSA PERNERA PANTALON
12741	PIANO SUPERIORE PANTALONE COMPLETO	COMPLETE TOP HEAD FOR LEGGER SHAPE PRESS	PLATEAU SUPERIEUR POUR PRESSE JAMBE PANTALON COMPLET	OBERE HOSEN-PLATTE DIS.702/B	PLATO SUPERIOR COMPLETO POR PRENSA PERNERA PANTALON
12749	PIANO INF. U/L COMPLETO	COMPLETE UTILITY/LEGGER BOTTOM BUCK	PLATEAU INFERIEUR UNIVERSEL PANTALON COMPLET	UNTERE UNIVERSAL-HOSENFORM PLATTE KOMPLETT	PLATO INFERIOR COMPLETO POR PRENSA UNIVERSAL/PANTALON
12751	PIANO SUP. U/L COMPLETO	COMPLETE UTILITY/LEGGER TOP HEAD	PLATEAU SUPERIEUR UNIVERSEL/ BLANCHISSERIE COMPLET	OBERE UNIVERSAL-WAESCHEREI PLATTE KOMPLETT	PLATO SUPERIOR COMPLETO POR PRENSA UNIVERSAL/PANTALON
12753	RIVESTIMENTO SUP.	UPPER COVERING	REVETEMENT SUPERIEUR	OBERE VERKLEIDUNG	REVESTIMIENTO SUPERIOR
12754	RIVESTIMENTO PIANO INFERIORE	INSULATION	ISOLATION	ISOLIERUNG	REVESTIMIENTO PLATO INFERIOR

CODICE	ITALIANO	ENGLISH	FRANCAISE	DEUTSCH	ESPAÑOL
12762	FASCIA STRETCH VERDE X PIANO LUCIDO	GREEN STRETCH BAND X POLISHED BUCK	BANDE VERT POUR PLATEAU POLI	STRETCH BAND FÜR WAESCHEREI-PRESSE (GRÜN)	FAJA VERTE PARA PLATO BRILLO
12778	PIANO SUPERIORE UNIVERSALE COMPLETO	COMPLETE UTILITY TOP HEAD	PLATEAU SUPERIEUR UNIVERSEL PRESSE COLOX	OBERE UNIVERSAL PLATTE KOMPL.	PLATO SUPERIOR UNIVERSAL COMPLETO
12788	PEDALE PNEUMATICO DPA-3RC-N	PNEUMATIC PEDAL	PEDALE PNEUMATIQUE	PNEUMATISCHES PEDAL	PEDAL NEUMATICO
12789	PEDALE PNEUMATICO DPA-5R-N	PNEUMATIC PEDAL DPA-5R-N	PEDALE PNEUMATIQUE DPA-5R-N	PNEUMATISCHES PEDAL DPA-5R-N	PEDAL NEUMATICO DPA-5R-N
12805	INTERRUTTORE HF6304/T341 SENZA DF 144	SWITCH HF 6304-T341	INTERRUPTEUR HF 6304-T341	SCHALTER HF 6304-T341	INTERRUPTOR HF6304-T341
12807	MORSETTO 80 AMP.	TERMINAL 80 AMP.	BORNE 80 AMP.	80 AMP. KLEMME	TERMINAL 80 AMP.
12869	RACCORDO GIREVOLE L.1/4 GC TUBO 8	UNION L 1/4 GC	RACCORD L.1/4 GC	DREHBARER ANSCHLUSS L.1/4 GC ROHR 8	JUNTURA L. 1/4 GC
12870	TRASDUTTORE 900.18.1/1-1-10A 1/8"FIL	TRANSDUCER 900.18.1/1-1-10A.	TRANSDUCTEUR 900.18.1/1-1-1-10	GEBER 900.18.1/1-1-1-10A.	PRESOSTATO 900.18.1/1-1-1-10A.
12876	BIFORCAZIONE Y FXFXF TUBO 04	FORK "Y" PIPE 04	BIFURCATION "Y" TUYAU 04	KABELUNG Y FXFXF ROHR 04	BIFURCACION "Y" TUBO 04
12878	RACC.DIRITTO MASCHIO TUBO 6 1/8 GC	UNION 6-1/8 GC	RACCORD DROIT 6-1/8 GC	ANSCHLUSS 6-1/8 GC	JUNTURA 6-1/8 GC
12879	RACC.DIRITTO FEMMINA TUBO 4-1/8 GC	UNION 4-1/8 GC	RACCORD DROIT 4-1/8 GC	ANSCHLUSS 4-1/8 GC	JUNTURA 4-1/8 GC
12881	RACCORDO FISSO DIRITTO 1/4 GC. TUBO 8	UNION 1/4 GC	RACCORD 1/4 GC.	ANSCHLUSS 1/4 GC	JUNTURA 1/4 GC
12883	RACC.FISSO DIRITTO 1/8GC TUBO4	UNION 1/8 GC	RACCORD DROIT 1/8 GC	ANSCHLUSS 1/8 GC - 04	JUNTURA 1/8 GC
12886	RACC.GIREVOLE T LATER.1/8 GC TUBO 4	SWINGING UNION 1/8 GC.	RACCORD PIVOTANT LATERAL 1/8	DREHBARER ANSCHLUSS 1/8 GC ROHR 4	JUNTURA MOVIBLE 1/8 GC.
12888	RACC.GIREVOLE T CENTRALE 1/8GC TUBO 4	SWINGING UNION 1/8 GC.	RACCORD PIVOTANT CENTRAL 1/8	DREHBARER ANSCHLUSS 1/8 GC ROHR 4	JUNTURA MOVIBLE 1/8 GC.
12896	RACC.GIREVOLE T CENTRALE 1/4GC TUBO 4	SWINGING UNION 1/4 GC.	RACCORD PIVOTANT 174 GC	ANSCHLUSS 1/4 GC - 04	JUNTURA MOVIBLE 1/4 GC
12902	RACC.FISSO DIRITTO 1/8GC. TUBO DIAM. 6	UNION 1/8 GC.	RACCORD DROIT 1/8 GC.	ANSCHLUSS 1/8 GC	JUNTURA 1/8 GC.
12927	RACCORDO GIREVOLE L1/8GC TUBO6	SWINGING UNION L 1/8 GC.	RACCORD PIVOTANT L1/8GC	DREHBARER ANSCHLUSS L1/8GC - 6	JUNTURA MOVIBLE L 1/8 GC
12928	RACCORDO GIREVOLE T CENTRALE 1/8" GC D.6	SWINGING CONNECTION 1/8"	RACCORD PIVOTANT 1/8" GC D.6	DREHBARER ANSCHLUSS 1/8 GC - D.6	JUNTURA MOVIBLE 1/8"
12930	RACC.GIREVOLE L1/8" GC TUBO 4	SWINGING CONNECTION L 1/8"	RACCORD PIVOTANT L 1/8"	DREHBARER DROSSEL L1/8" GC ROHR 4	JUNTURA MOVIBLE L 1/8"
12931	RACCORDO GIREVOLE T LATERALE GC TUBO 4	SWINGING CONNECTION 1/4 GC	RACCORD PIVOTANT 1/4 GC	ANSCHLUSS 1/4 GC	JUNTURA MOVIBLE 1/4 GC

CODICE	ITALIANO	ENGLISH	FRANCAISE	DEUTSCH	ESPAÑOL
12932	RACCORDO DIRITTO 1/4"GC TUBO 4	UNION 1/4" GC.	RACCORD 1/4" GC	ANSCHLUSS 1/4" GC	JUNTURA 1/4" GC
12933	RACCORDO GIREVOLE L1/4GC TUBO6	SWINGING CONNECTION L 1/4"	RACCORD PIVOTANT 1/4" GC	DREHBARER ANSCHLUSS 1/4" GC ROHR 6	JUNTURA MOVIBLE L. 1/4"
12934	RACC.FISSO DIRITTO 1/4GC TUBO6	UNION 1/4 GC.	RACCORD DROIT 1/4 GC	ANSCHLUSS 1/4 GC - 6	JUNTURA 1/4 GC
12941	VALVOLA BIMANUALE TIPO 8.156.4CON CERTIFICATO	BI-MANUAL VALVE 8.156.4	VANNE BI-MANUEL 8.156.4	BI-MANUELLES VENTIL 8.156.4	VALVULA BI-MANUAL 8.156.4
12943	DOPPIA VALVOLA 3/2-T.4-NA-NC	DOUBLE VALVE 3/2-T.4-NA-NC	DOUBLE VANNE 3/2-T.4-NA-NC	DOPPELVENTIL 3/2-T.4-NA-NC	DOBLE VALVULA 3/2-T.4-NA-NC
12944	RONDELLA GUIDA MOLLA	WASHER FOR SPRING	RONDELLE POUR RESSORT	SCHEIBE FÜR FEDER	ARANDELA PARA MUELLE
12946	DOPPIA V.3/2-T.4 LAT.NC ATT. BRETER	DOUBLE VALVE	DOUBLE VANNE	DOPPEL VENTIL	VALVULA DOBLE
12950	RACCORDO FISSO DIRITTO 1/8" GC D.8	UNION 1/8" GC.	RACCORD 1/8" GC	ANSCHLUSS 1/8" GC	JUNTURA 1/8" GC.
12959	RACCORDO GIREVOLE L T4 5MA O RING RIDOTTO	SWINGING CONNECTION L T4 5MA	RACCORD L T4 5MA	DREHBARER L ANSCHLUSS T4 5MA	JUNTURA MOVIBLE L T4 5MA
20315	BRACCIO SMACCHIANTE X PRESSA	SPOTTING ARM AND SHAPE FOR PRESS	JEANNETTE DE DETACHAGE MONTEE SUR BRAS	ÄRMELBÜGELARM MIT DETACHIER-FORM F6	BRAZO ASPIRANTE DE DESMANCHADO
50961	PROFILO GOMMA PUNTA TAVOLA SMACCHIANTE	RUBBER PROFILE FOR POINT OF SPOTTING TABLE	CONTOUR EN CAOUTCHOUC POINTE TABLE A DETACHER	GUMMI-PROFIL	PERFIL DE GOMA POR PUNTA MESA DESMANCHADORA
56870	PIANO INF. BACINO COMPLETO	TOPPER SHAPE BOTTOM BUCK	PLATEAU INFERIEUR BASSIN	UNTERE HOSENBUNDPLATTE 440/b	PLATO INFERIOR CAJA PANTALON
57100	RESISTENZA W10000 ›200 LSF243 3EL SALDATA *9LT CON SONDA*	FLANGE D.200 - ELEMENTS W10000LSF 300	FLASQUE D.200 - RESISTANCES SAUDE' W10000 LSF 300	FLANSCH D.200 - HEIWIDERSTAND W10000 LSF 300	ARANDELA D.200 - RESISTENCIAS
57101	RESISTENZA KW 12 ›200 LSF295	HEATING ELEMENT KW.12 DIAM.200LSF295	RESISTENCE KW.12 DIAM. 200 LSF295	HEIZWIDERSTAND KW.12 DIAM.200 LSF295	RESISTENCIA KW.12 DIAM 200 LSF295
57482	PIANO SUP. BACINO COMPLETO	TOPPER SHAPE TOP BUCK	PLATEAU SUPERIEUR BASSIN	OBERE HOSENBUNDPLATTE 439	PLATO SUPERIOR CAJA PANTALON