FIORENZATO

Электронная кофемолка-дозатор

F4 EVO

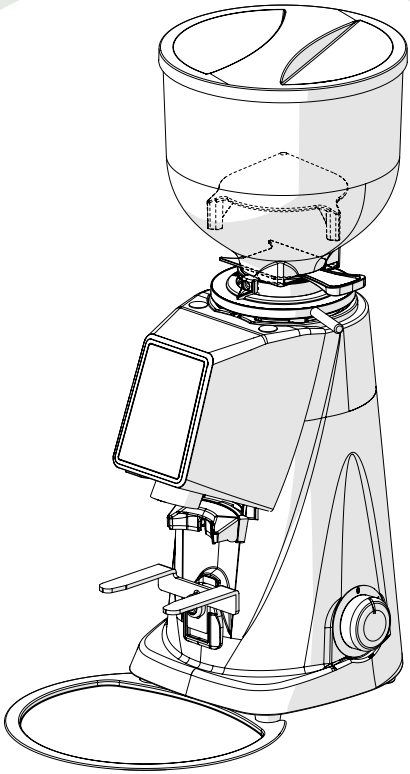

Руководство по установке, эксплуатации и техническому обслуживанию

Внимательно прочитайте эти инструкции перед первым использованием.

ПЕРЕВОД ОРИГИНАЛЬНОГО РУКОВОДСТВА

Ред._00 Вып._06/2022

1 ОБЩАЯ ИНФОРМАЦИЯ 5

1.1 Общая информация о руководстве и порядке работы с ним 5
1.2 Символы, используемые в руководстве 5
1.3 Меры предосторожности для пользователя 6
1.4 Данные производителя 6
1.5 Указания по запросу выполнения работ 6
1.6 Гарантия 7
1.7 Примененные директивы 7

2 ИДЕНТИФИКАЦИОННЫЕ ДАННЫЕ И ТЕХНИЧЕСКИЕ ХАРАКТЕРИСТИКИ 8

2.1 Введение 8
2.2 Идентификация устройства 8
2.3 Основные части кофемолки 9
2.4 Назначение 10
2.5 Технические характеристики 10
2.6 Уровень шума 12

3 МЕРЫ БЕЗОПАСНОСТИ 12

3.1 Общая информация 12
3.2 Логически предсказуемое неправильное использование 12
3.3 Рекомендации по правильному и безопасному использованию 13
3.4 Устройства безопасности, установленные на кофемолке 14
3.5 Остаточные риски 14
3.6 Предупреждающие таблички, имеющиеся на устройстве 15

4 УСТАНОВКА 16

4.1 Хранение 16
4.2 Выбор места установки 16
4.3 Распаковка и перемещение прибора 17
4.4 Установка и подключение к электросети 17

5 ИСПОЛЬЗОВАНИЕ КОФЕМОЛКИ 19

5.1 Подготовка к использованию кофемолки 19
5.2 Органы управления машиной 20
5.2.1 Выключатель 20
5.2.2 Панель оператора 20
5.3 Панель оператора на модели F4 EVO 21
5.3.1 Меню настроек 23
5.3.1.1 Изменение времени дозирования 24
5.3.1.2 Отображение времени дозирования 24
5.3.1.3 Ручной помол 25

5.3.1.4 Отображение статистики 25
5.3.1.5 Яркость дисплея 25
5.3.1.6 Вид страницы 26
5.3.1.7 Заставка 26
5.3.1.8 Язык 27
5.3.1.9 Дата 27
5.3.1.10 Время 28
5.3.1.11 Информация 28
5.3.1.12 Сброс времени дозирования 29
5.3.1.13 Пароль администратора 29
5.3.2 Подача порций (одинарная / двойная / непрерывная) на модели F4 EVO 30
5.4 Регулировка степени помола 32

6 ТЕХОБСЛУЖИВАНИЕ КОФЕМОЛКИ 33

6.1 Плановое техобслуживание 33
6.1.1 Очистка устройства 34
6.1.2 Проверка состояния кабеля питания 36
6.1.3 Тщательная очистка жерновов 37
6.1.4 Вывод кофемолки из эксплуатации 37
6.1.5 Замена жерновов 38
6.2 Внеплановое техобслуживание 38

7 НЕИСПРАВНОСТИ, ИХ ПРИЧИНЫ И СПОСОБЫ УСТРАНЕНИЯ 39

8 ЗАПРОС ЗАПАСНЫХ ЧАСТЕЙ 41

9 УТИЛИЗАЦИЯ 42

1 ОБЩАЯ ИНФОРМАЦИЯ

1.1 Общая информация о руководстве и порядке работы с ним



Внимательно прочтите это руководство перед установкой и использованием в первый раз электронной кофемолки производства компании Fiorenzato M.C. S.r.l.

Настоящее руководство по эксплуатации составлено в соответствии с положениями директивы 2006/42/CE и содержит всю полезную информацию для конечного пользователя по установке, настройке и использованию электронной кофемолки производства компании Fiorenzato M.C. S.r.l.

Перед установкой и использованием кофемолки необходимо полностью прочитать и понять содержание этого руководства. Его необходимо хранить и поддерживать в хорошем состоянии для консультации в будущем.

Изображения, данные, тексты и описания, содержащиеся в этой документации, являются собственностью компании Fiorenzato M.C. S.r.l. и отражают уровень технического развития машины на момент ее размещения на рынке.



Компания Fiorenzato M.C. S.r.l. всегда ищет новые решения для улучшения своей продукции и поэтому оставляет за собой право со временем вносить изменения в кофемолку и ее документацию. Этот факт не позволяет считать уже проданные устройства несоответствующими и/или устаревшими.

Ознакомление с этим руководством облегчается общим указателем, который помогает найти интересующую тему, и серией информационных символов, которые привлекают внимание пользователя к содержанию, представляющему особый интерес, с целью обеспечения его безопасности и правильного использования кофемолки.

1.2 Символы, используемые в руководстве



ВНИМАНИЕ - ПРИМЕЧАНИЕ! Указывает на предупреждение или важное примечание, относящееся к определенным функциям и/или полезной информации для пользователя. Обратите внимание на параграфы, отмеченные этим символом.



ОБЩАЯ ОПАСНОСТЬ - ВНИМАНИЕ! Знак опасности общего характера. Текст, отмеченный этим символом, указывает на то, что несоблюдение инструкций может привести к повреждению устройства и/или повлечь за собой риск получения травмы пользователем.



УСТРОЙСТВО ПОД НАПРЯЖЕНИЕМ - ВНИМАНИЕ! Текст, отмеченный этим символом, указывает на возможный риск поражения электрическим током. Обратите внимание на данные инструкции.



ОПЕРАЦИЯ, ПРЕДНАЗНАЧЕННАЯ ДЛЯ УПОЛНОМОЧЕННЫХ ТЕХНИКОВ. Текст, отмеченный этим символом, указывает на то, что описанные действия должны выполняться специализированным техником (сервисным центром).

1.3 Меры предосторожности для пользователя

Это руководство, как и декларация соответствия ЕС, является неотъемлемой частью вашей кофемолки, поэтому его следует бережно использовать и хранить. Его необходимо сделать доступным для всех пользователей и передавать вместе с устройством в случае его передачи или перепродажи третьим лицам.



В случае утери и/или порчи этой документации можно запросить копию у производителя, указав код руководства, указанный на задней стороне обложки.

Прежде чем разрешить другим пользователям использовать кофемолку, убедитесь, что они прочитали и поняли содержание данного руководства.

Руководство по эксплуатации содержит все инструкции и процедуры по использованию, которые при правильном соблюдении позволяют безопасно работать, не причиняя вреда себе и машине.



Покупатель обязан обеспечить надлежащее обучение эксплуатации и технического обслуживания кофемолки для персонала, ответственного за ее использование.



Покупатель и все пользователи кофемолки должны тщательно соблюдать все предупреждения, содержащиеся в этом руководстве.

1.4 Данные производителя

Для получения любых разъяснений вы можете обратиться в компанию Fiorenzato M.C. S.r.l. по следующему адресу:

Fiorenzato M.C. S.r.l.

Via Rivale, 18 - Santa Maria di Sala (VE) - ITALY (ИТАЛИЯ)

Тел. +39/049 628716 - Факс +39/049 8956200

info@fiorenzato.it - www.fiorenzato.it

1.5 Указания по запросу выполнения работ

Для получения технической помощи по машине пользователь должен обязательно обратиться к дилеру, у которого он приобрел оборудование. Для получения дополнительной информации или разъяснений относительно использования и/или обслуживания кофемолки, компания **Fiorenzato M.C. S.r.l.** рекомендует обращаться к ней по указанным выше адресам.

1.6 Гарантия

Fiorenzato M.C. S.r.l. обеспечивает свою продукцию гарантией на 24 месяца с даты выставления счета-фактуры компанией Fiorenzato M.C. S.r.l. .

В течение гарантийного срока производитель обязуется бесплатно отремонтировать или заменить детали и/или компоненты, которые могут иметь производственные дефекты.

Гарантия на изделие аннулируется в случае, если:

- не были соблюдены предупреждения/инструкции, содержащиеся в этом руководстве;
- операции по текущему обслуживанию и очистке машины не были выполнены пользователем, должным образом проинструктированным о правильных процедурах выполнения;
- ремонт был поручен неквалифицированному персоналу или лицам, не уполномоченным производителем;
- изделие используется для целей, отличных от указанных в данном руководстве;
- замена компонентов производилась с использованием неоригинальных запасных частей (обратите внимание, что замена неоригинальных запасных частей, помимо аннулирования гарантии, также аннулирует «Декларацию соответствия», прилагаемую к прибору).
- Гарантия аннулируется в случае повреждения, вызванного: небрежным обращением, установкой и/или использованием, не соответствующими положениям данного руководства, отсутствием технического обслуживания (чистки), повреждениями, вызванными молнией и атмосферными явлениями, неправильным электроснабжением, избыточным напряжением и перегрузкой по току.

1.7 Примененные директивы

Все кофемолки производства компании Fiorenzato M.C. S.r.l. спроектированы и изготовлены в соответствии с основными требованиями следующих директив ЕС:

- 2006/42/EC [*Директива по машинам и механизмам*].
- 2014/35/UE [*Директива по низковольтному оборудованию*].
- 2014/30/UE [*Директива по электромагнитной совместимости*].
- 2011/65/UE [*Директива по RoHS*].
- 2015/863/UE [*Делегированная директива по RoHS*].
- 2012/19/UE [*Директива ОЭЭО*].

2 ИДЕНТИФИКАЦИОННЫЕ ДАННЫЕ И ТЕХНИЧЕСКИЕ ХАРАКТЕРИСТИКИ

2.1 Введение

Приготовление кофе - это искусство, и чтобы узнать его секреты, нужно соблюдать четкие правила. Формула для получения идеальной чашки кофе эспрессо, по сути, очень сложная и оборудованию принадлежит очень важная роль. Для получения оптимального результата и бесспорного качества, необходимо правильно сочетать три элемента:

- прекрасная смесь;
- надлежащее использование имеющегося оборудования;
- мастерство и профессионализм того, кто готовит кофе. Чтобы насладиться хорошим кофе, вопреки распространенному мнению, недостаточно просто выбрать особую смесь.

Опыт и навыки оператора в соблюдении правильных процедур приготовления напитка и использовании подходящего оборудования в значительной степени способствуют созданию небольшого шедевра. Вот почему профессионалы придают такое большое значение кофемашине и кофемолке. Хорошее знание этих инструментов, поддержание их безупречной эффективности и максимальное использование их потенциала - это навык, которым обладают настоящие мастера приготовления кофе. Качество хорошего эспрессо зависит от ряда операций, среди которых помол играет важную роль. Таким образом, кофемолка представляет для оператора один из основных инструментов, конструкция которого должна отвечать определенным характеристикам, а именно: прочность, устойчивость и функциональность. Такими характеристиками обладают все кофемолки, производимые компанией **Fiorenzato M.C. S.r.l.**

2.2 Идентификация устройства

На левой стороне всех кофемолок производства компании Fiorenzato M.C. S.r.l. имеется идентификационная этикетка, на которой всегда отображаются следующие данные:

- Название компании Fiorenzato M.C. S.r.l.
- Маркировка CE и год производства.
- Любые другие сертификационные знаки.
- Модель и серийный номер.
- Мощность устройства.
- Требуемые напряжение и частота питания.



2.3 Основные части кофемолки

Кофемолки состоят из корпуса со всеми устройствами, необходимыми для измельчения кофе, и бункера, расположенного в верхней части, для подачи обжаренных кофейных зерен на помол.

Согласно Рис. 1 кофемолки-дозаторы **моделей F4 EVO** состоят из следующих основных частей:

1	Крышка бункера
2	Бункер для кофейных зерен
3	Задвижка бункера
4	Кольцо регулировки степени помола
5	Панель управления
6	Дисплей интерфейса машина/ пользователь
7	Опорная вилка портафильтра
8	Выключатель устройства
9	Пластина-разрыхлитель
10	Лоток для сбора кофейного порошка
11	Разъем USB

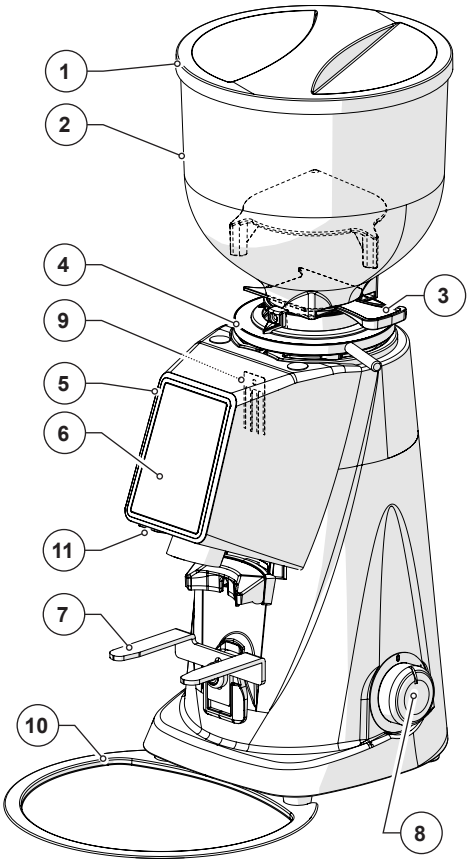

Рис. 1 - Компоненты устройства

2.4 Назначение

Это устройство предназначено исключительно для измельчения жареных кофейных зерен. Использование оборудования в любых других целях считается неправильным и, поэтому, опасным. Производитель снимает с себя всякую ответственность за любой ущерб, возникший в результате неправильного или непредусмотренного использования. Не используйте прибор для измельчения других продуктов питания или других зерновых материалов. Наши кофемолки предназначены для профессионального использования квалифицированным персоналом, и не предназначены для домашнего использования.

2.5 Технические характеристики

В следующих таблицах приведены габаритные размеры и основные технические характеристики кофемолки серии **F4 EVO**.

Размеры и вес

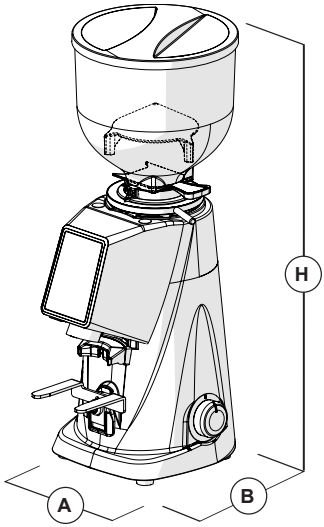

Рис. 2 - Размеры

Модель	**F4 EVO**
Размеры [В x Ш x Г мм]	180 x 237 x 478
Вес [кг]	9

Технические характеристики

Модель	F4 EVO
	
Питание	220-240 В, 50 Гц
Мощность [Вт]	250
Тип жерновов	Плоские с теплоотводом
Диаметр жерновов [мм]	58
Скорость вращения жерновов, об/мин:	1400 при 50 Гц
	1600 при 60 Гц
Емкость бункера [г]	500
Время помола одинарной дозы [с]	1,0 - 12,0
Время помола двойной дозы [с]	1,0 - 25,0
Допуск на время помола [с]	± 0,1
Суточный помол [кг]	1
Время приготовления рекомендованной одинарной дозы 7 г [с]	4,5
Время приготовления рекомендованной двойной дозы 14 г [с]	9
Периодичность замены жерновов, выраженная в кг молотого кофе	
Стандартные жернова	/
Жернова Red Speed	1000
Опциональные принадлежности	
Бункер на 500 г	☑
Металлический прижим	☑

2.6 Уровень шума



Максимальный уровень шума наших кофемолок, измеренный в реверберационной комнате UNI EN ISO 3741 в соответствии со стандартом EN 60704-1, соответствует стандартам EN 60704-1: 1998 и EN 607043: 1996. Эквивалентный уровень звукового воздействия на оператора, связанный исключительно с максимальным временем работы устройства в течение 240 минут за восьмичасовую смену, равен **78 дБ (A)** в соответствии с Европейской директивой 86/188/EEC и последующей редакцией 2003/10/EEC. Поэтому использование прибора не требует каких-либо мер предосторожности против рисков, связанных с воздействием шума на рабочем месте (статьи 3-8 директивы 2003/1 0/EEC).

3 МЕРЫ БЕЗОПАСНОСТИ

3.1 Общая информация

Покупатель должен проинформировать весь персонал, использующий оборудование, о возможных рисках, связанных с неправильным использованием устройства, о защитных устройствах, принятых производителем, и об общих правилах предотвращения несчастных случаев, предусмотренных директивами Европейского Сообщества и законодательством страны, в которой используется прибор.

Пользователи должны знать местоположение и принцип работы всех органов управления и характеристики оборудования, указанные в данном руководстве.



ВНИМАНИЕ! Перед установкой, включением и первым использованием кофемолки Fiorenzato M.C. S.r.l. необходимо прочитать и понять все содержание данного руководства и пособия «УКАЗАНИЯ ПО БЕЗОПАСНОСТИ».



ВНИМАНИЕ! Несанкционированное вмешательство или замена одной или нескольких частей устройства, использование принадлежностей, изменяющих его назначение, и использование неоригинальных запасных частей может вызвать риск травм и нарушить нормальное функционирование прибора.



Несоблюдение вышеизложенного освобождает компанию Fiorenzato M.C. S.r.l. от любой ответственности за ущерб, нанесенный людям и/или вещам.

3.2 Логически предсказуемое неправильное использование

Компания Fiorenzato M.C. S.r.l. снимает с себя любую ответственность, а гарантия аннулируется в случае небрежности при использовании машины или несоблюдения пользователем инструкций по эксплуатации, содержащихся в данном руководстве.



Любое использование прибора, отличное от указанного в данном руководстве, считается ненадлежащим.

Во время использования устройства запрещены другие виды работ и действий, которые считаются неправильными и которые в целом могут повлечь за собой риски для безопасности пользователей и/или повреждение устройства.

Логически предсказуемым неправильным использованием считается:

- Использование машины для измельчения продуктов, кроме жареных кофейных зерен (например, перец, соль и т. д.).
- Использование в приборе предварительно намолотого кофе.
- Неправильное использование устройства необученным и/или не прочитавшим данное руководство по эксплуатации персоналом.
- Использования неоригинальных или не предназначенных для данной модели кофемолки запчастей.
- Использование устройства во взрывоопасной среде.

Кроме того, пользователь никогда и ни при каких обстоятельствах не должен:

- пытаться удалить все инородные тела, которые случайно попали в бункер для подачи кофе и/или в зону помола, не отключив предварительно прибор от источника питания;
- использовать прибор влажными или мокрыми руками;
- заливать жидкости любого типа в бункер для подачи кофе и в зону помола.



В случае аномальной работы устройства за любое необходимое вмешательство ответственность несет персонал, отвечающий за техобслуживание.

3.3 Рекомендации по правильному и безопасному использованию

Для обеспечения безопасности пользователя и оптимального управления устройством важно соблюдать несколько простых, но важных правил, а именно:

- Избегайте неправильного использования шнура питания. Используйте только кабели или удлинители, сечение которых соответствует установленной мощности устройства.
- Защищайте кабель от воздействия высоких температур, масла и острых краев.
- Отклонения от нормального режима работы (повышенное потребление энергии, повышенная температура, чрезмерные вибрации, необычные шумы или аварийные сигналы на дисплее) говорят о том, что работа прибора неправильная. Во избежание неисправностей, которые могут прямо или косвенно вызвать травмирование людей или повреждение устройства, выполните необходимое техническое обслуживание или, при необходимости, обратитесь к дилеру или в специализированный ремонтный центр.
- Тяжелый прибор! Будьте внимательны при транспортировке, погрузочно-разгрузочных работах и установке! См. главу 4 для правильного обращения с прибором.

3.4 Устройства безопасности, установленные на кофемолке

Все кофемолки производства компании Fiorenzato M.C. S.r.l. оснащены соответствующими механическими и электромеханическими устройствами, предназначенными для обеспечения безопасности пользователя и целостности/функциональности устройства во время его использования.

Кофемолки-дозаторы серии **F4 EVO** оснащены следующими предохранительными устройствами:

- **Термозащита двигателя**

  Двигатель устройства имеет тепловую защиту, которая защищает его от чрезмерного нагрева из-за перегрузок по току и срабатывает, прерывая питание двигателя по правилу «50 секунд ВКЛ/60 секунд ВЫКЛ» (через каждые 50 секунд непрерывной работы осуществляется принудительное выключение двигателя на 60 секунд).

- **Грибовидная защита от проникновения на бункере для кофейных зерен (Рис. 3)**

  Грибовидная защита (дет. 1), расположенная внутри загрузочного бункера (дет. 2), обеспечивает прохождение кофейных зерен в камеру помола, предотвращая случайное введение пальцев оператора.

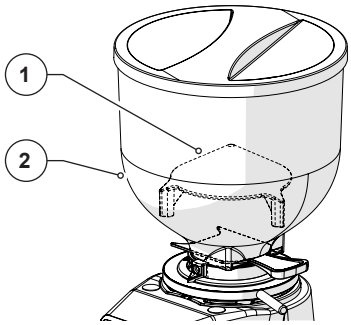

Рис. 3

3.5 Остаточные риски

Компания Fiorenzato M.C. S.r.l. приняла все необходимые меры на этапе проектирования, чтобы гарантировать использование кофемолки в условиях максимальной безопасности. Тем не менее, во время установки, очистки и обслуживания устройства существуют остаточные риски, которые невозможно устранить. Их последствия можно устранить путем надлежащего обучения пользователя в соответствии с положениями, указанными в следующей таблице.

Для каждого остаточного риска приведены указания, полезные для ограничения и/или устранения влияния отдельных рисков.

Остаточный риск	Имеется во время:	Указания по снижению риска
 **Ушиб и/или раздавливание верхних и нижних конечностей из-за веса устройства**	Перемещение прибора при: • снятии упаковки; • установке; • перемещении прибора для очистки опорной поверхности.	• Перед перемещением крепко возьмитесь за прибор. • Убедитесь, что у вас достаточно места, чтобы безопасно перемещать прибор, не сталкиваясь с препятствиями. • При работе с кофемолкой используйте противоскользящие перчатки.
 **Поражение электрическим током**	• Подсоединение и отсоединение кабеля электропитания.	• Регулярно проверяйте состояние кабеля питания и заменяйте его при обнаружении износа или повреждения. • Перед подключением кабеля питания к кофемолке убедитесь, что переключатель находится в положении «O» (ВЫКЛ).

3.6 Предупреждающие таблички, имеющиеся на устройстве

На днище кофемолки-дозатора рядом с кабелем питания наклеена этикетка (см. рис. 1), предупреждающая об опасности поражения электрическим током. Этикетка указывает на наличие компонентов под напряжением внутри корпуса прибора.



ВНИМАНИЕ! Запрещается снимать нижнюю крышку, если вилка вставлена в розетку. Все операции по техническому обслуживанию электрооборудования (например, замена поврежденного кабеля) должны выполняться квалифицированным персоналом и при отключенном от сети устройстве.

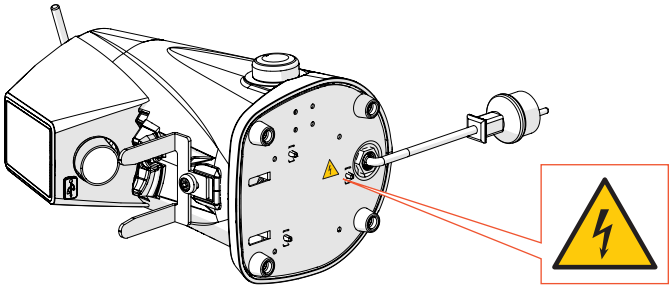

Рис. 4

4 УСТАНОВКА



ВНИМАНИЕ! Внимательно прочтите представленную ниже информацию, прежде чем приступить к установке и вводу устройства в эксплуатацию.

4.1 Хранение

В случае, если прибор не сразу устанавливается на место использования и требуется его временное хранение, рекомендуется хранить его в надежном месте, отвечающем следующим характеристикам:

- место, выбранное для временного хранения прибора: закрытое помещение, защищенное от солнца и непогоды;
- температура в месте хранения - от 5 °C до 40 °C; относительная влажность - от 30 % до 90 %.
- Если перед установкой прибор должен находиться на хранении в течение длительного времени, рекомендуется хранить его в оригинальной упаковке для обеспечения более адекватной защиты.

4.2 Выбор места установки

Учитывая назначение кофемолки, рекомендуется РАЗМЕСТИТЬ ее рядом с кофемашиной.

Перед тем, как приступить к установке прибора, также убедитесь, что место установки соответствует следующим требованиям:

- поверхность, предназначенная для установки прибора, должна быть ровной, горизонтальной и достаточно прочной, чтобы выдерживать его вес;
- доступное пространство должно быть достаточно большим, чтобы обеспечить правильную установку и простоту использования прибора;
- запрещается устанавливать прибор рядом с раковинами и/или кранами, которые могут намочить его струями и/или брызгами воды;
- место использования должно быть достаточно освещено и хорошо вентилироваться;
- рядом с местом установки должна быть розетка для подключения прибора к сети в соответствии с действующими нормами страны использования.



ВНИМАНИЕ! Розетку питания устройства следует подсоединить к эффективной системе заземления.



ВНИМАНИЕ! Система электропитания также должна быть оборудована предохранительным термомагнитным выключателем, размещенным перед розеткой в известном и легко доступном для оператора месте, чтобы защитить прибор от перегрузок и внезапных изменений напряжения, а пользователя - от риска поражение электрическим током.

4.3 Распаковка и перемещение прибора

Открыв упаковку, внимательно проверьте целостность прибора и убедитесь в отсутствии поврежденных деталей.

- Откройте упаковку рядом с местом установки, убедившись, что у вас достаточно места для безопасного обращения с прибором.
- Достаньте прибор из упаковки, взяв его надежно и крепко.
- Установите кофемолку на рабочую поверхность.

ВНИМАНИЕ! При перемещении прибора будьте особенно внимательны. По причине большого веса (около 9 кг) и особой закругленной формы корпуса он может выскользнуть из рук, что может привести к ушибу/раздавливанию ног во время подъема и/или рук во время установки устройства на рабочей поверхности.

ВНИМАНИЕ! Детали упаковки нельзя оставлять в доступном для детей месте, так как они представляют собой источник потенциальной опасности. Сохраните упаковку до истечения срока гарантии.

4.4 Установка и подключение к электросети

Чтобы завершить установку и начать использовать новую кофемолку, достаточно:

- Убедиться, что напряжение системы электропитания соответствует требованиям к питанию и что электрическая мощность системы достаточна, чтобы выдерживать мощность, потребляемую устройством (см. идентификационную этикетку изделия, расположенную на боковой стороне кофемолки).
- Вставьте вилку кабеля питания (Рис. 5 дет. 1) к настенной розетке, подготовленной в месте использования (Рис. 5 дет. 2);

Если необходимо использовать адаптеры питания, многогнездовые розетки или удлинители, обязательно используйте изделия, соответствующие стандартам сертификации, действующим в стране использования.

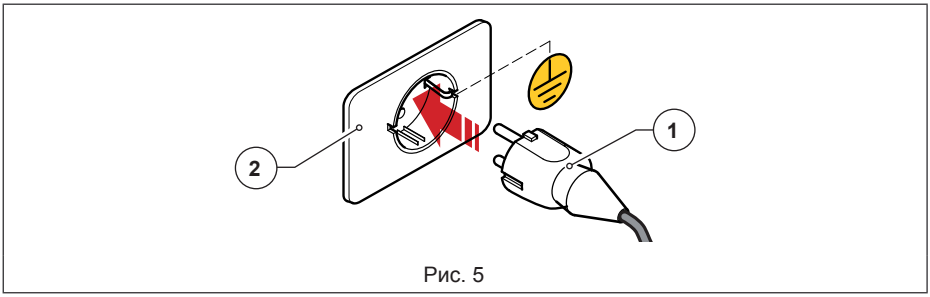

Рис. 5

- Если имеется, переведите защитный термомагнитный выключатель, расположенный перед розеткой питания, в положение «ВКЛ» (Рис. 6).
- Переведите выключатель питания машины в положение «I» (Рис. 7).

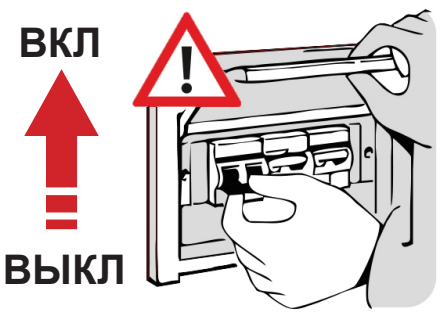

Рис. 6

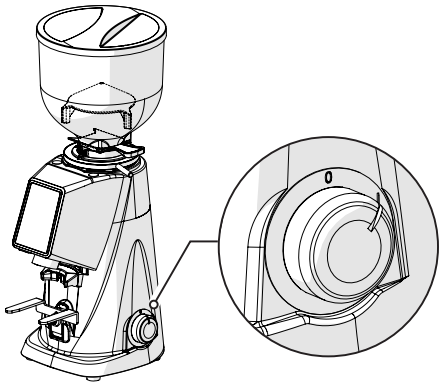

Рис. 7

После этого кофемолка включена и готова к использованию.

5 ИСПОЛЬЗОВАНИЕ КОФЕМОЛКИ

5.1 Подготовка к использованию кофемолки

После завершения установки устройство готово к работе и может быть загружено кофейными зернами для измельчения. Для загрузки кофейных зерен необходимо (см. Рис. 8):

- Установите бункер (дет. 1) на кофемолке-дозаторе (дет. 2) и зафиксируйте его в рабочем положении, затянув соответствующий фиксирующий винт (дет. 3).
- Убедитесь, что заслонка (дет. 4) полностью закрыта.
- Снимите крышку (дет. 5) и заполните бункер обжаренными кофейными зернами, которые необходимо измельчить.
- Закройте бункер соответствующей крышкой (поз. 5).
- Постепенно открывайте заслонку (дет. 4) для обеспечения подачи кофейных зерен в камеру помола.
- После этого кофемолка загружена и готова к работе.

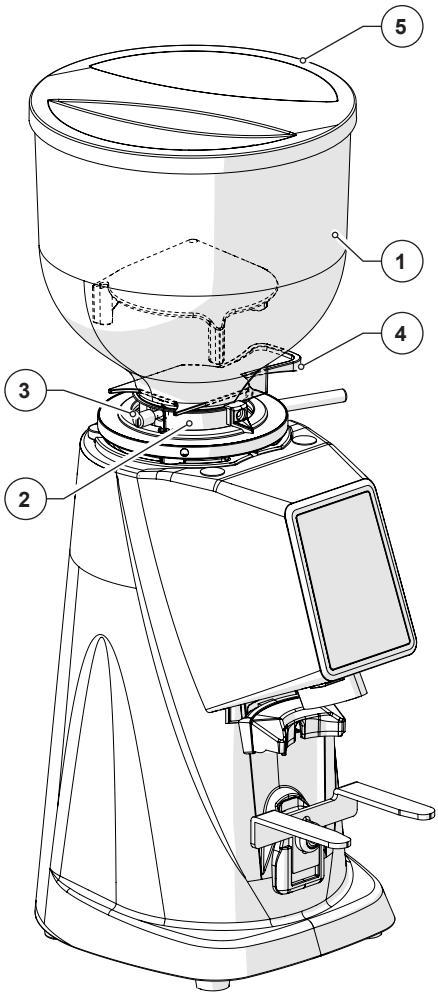

Рис. 8

5.2 Органы управления машиной

Кофемолки-дозаторы **F4 EVO** управляются с помощью выключателя (см. разд. 5.2.1) и панели оператора с СЕНСОРНЫМ дисплеем, с помощью которого можно выбирать и настраивать все различные рабочие функции прибора (см. разд. 5.2.2). Вся информация о рабочем состоянии устройства, рабочих параметрах и командах, которые могут быть поданы, отображается на дисплее на передней панели.

Все устройства управления и сигнализации, имеющиеся на кофемолках-дозаторах **F4 EVO**, описаны ниже.

5.2.1 Выключатель

Позволяет включать и выключать прибор.

- В положении «O» прибор выключен (питание отключено).
- В положении «I» прибор включен (питание включено).

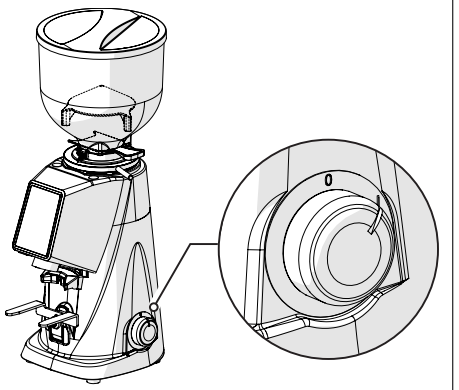

5.2.2 Панель оператора

Программное обеспечение для управления, используемое компанией Fiorenzato для своих кофемолок, чрезвычайно интуитивно понятно, и это руководство пользователя позволит вам быстро ознакомиться с функциональными кнопками и различными возможностями настройки вашего нового устройства. Панель - сенсорного типа, поэтому функциональные команды, навигация по меню и настройка предпочтений и рабочих параметров выполняются простым прикосновением пальца к чувствительным областям дисплея.

5.3 Панель оператора на модели F4 EVO

При включении кофемолки-дозатора модели **F4 EVO** на дисплее панели управления отображается ГЛАВНАЯ страница со всеми функциональными кнопками, необходимыми для использования и управления устройством. ГЛАВНУЮ страницу можно настроить в «Меню настроек», поэтому изображение, показанное на рисунке, может отличаться от изображения, фактически отображаемого на вашем приборе при первом включении.

Все функции, доступные из «Меню настроек», описаны в следующих разделах.

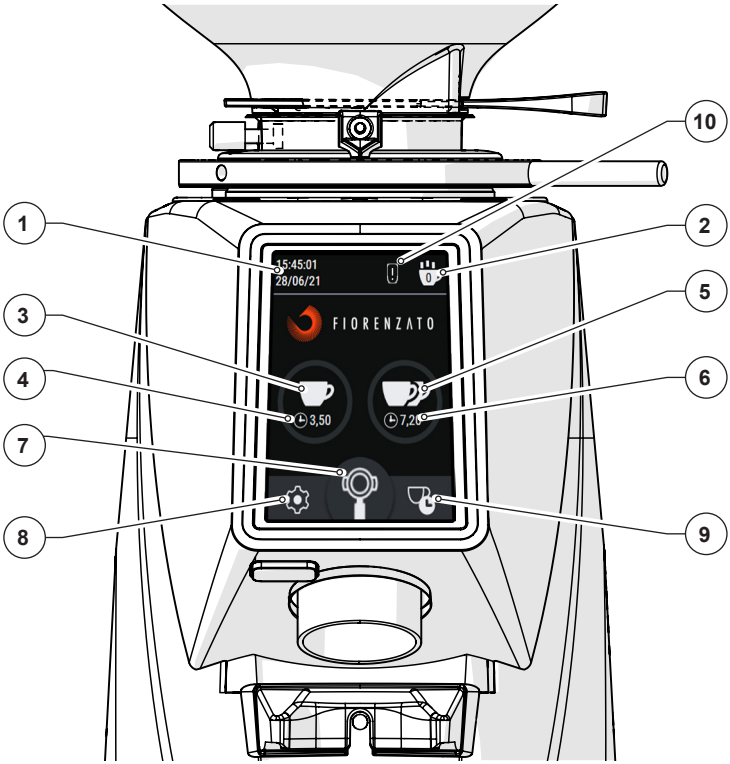

Рис. 9

Поля дисплея и функциональные кнопки на ГЛАВНОЙ странице, см. Рис. 9:

	Описание
1	Поле отображения текущей даты и времени. Данные можно ввести, открыв страницы «**Дата**» и «**Время**» из меню настроек *(разд. 5.3.1.9 и 5.3.1.10)*.
2	Кнопка «**Статистика**». Осуществляет открытие окна с количеством порций, выданных за текущий день и неделю, и общего количества порций, выданных с момента первого использования кофемолки-дозатора. Чтобы закрыть окно «Статистика», просто нажмите функциональную кнопку «Статистика» второй раз. Кнопка «Статистика» отображается только в том случае, если в меню настроек была включена функция «Показать статистику» *(разд. 5.3.1.4)*.
3	**Кнопка подачи одинарной порции**. При кратковременном нажатии начинает подачу одинарной порции кофе в соответствии с интервалом временем, установленным на странице «Изменение времени порции» *(разд. 5.3.1.1)*.
4	Поле для отображения только времени помола, установленного для одинарной порции.
5	**Кнопка подачи двойной порции**. При кратковременном нажатии начинает подачу двойной порции кофе в соответствии с интервалом временем, установленным на странице «Изменение времени дозирования» *(разд. 5.3.1.1)*.
6	Поле для отображения только времени помола, установленного для двойной порции.
7	**Кнопка ручного помола**. Кнопка, требующая удержания, для подачи кофе в ручном режиме. Помол кофе начинается при нажатии кнопки и продолжается до ее отпускания. *Примечание:* Максимальное время, отведенное для ручного помола, составляет 25 секунд, после чего кофемолка-дозатор автоматически останавливается.
8	**Кнопка меню настроек**. Позволяет получить доступ к меню настроек *(разд. 5.3.1)*, с помощью которого можно изменить настройки и установки прибора.
9	Кнопка быстрого доступа к странице «**Изменение времени дозирования**». Обеспечивает прямой доступ к странице настройки времени подачи порции *(разд. 5.3.1.1)*, без перехода в «Меню настроек» *(разд. 5.3.1)*
10	Пиктограмма предупреждения. Она появляется только по истечении времени, установленного компанией Fiorenzato, сигнализируя о необходимости замены жерновов *(разд. 6.1.5)*.

5.3.1 Меню настроек

С помощью «Меню настроек» у вас будет возможность установить и настроить все рабочие параметры вашей кофемолки-дозатора **F4 EVO**.

Чтобы войти в меню настроек, просто нажмите функциональную кнопку , которая постоянно отображается в нижней левой части дисплея (см.Рис. 9 дет. 8). После нажатия дисплей загрузит меню, через которое можно будет выбрать параметр, который нужно изменить, и/или функцию, которую нужно активировать/отменить, просто прокручивая список возможных опций до тех пор, пока не появится интересующий пункт. В меню настроек есть следующие пункты:

Технические настройки

- Изменение времени дозирования *(разд. 5.3.1.1)*
- Отображение времени дозирования *(разд. 5.3.1.2)*
- Ручной помол *(разд. 5.3.1.3)*
- Отображение статистики *(разд. 5.3.1.4)*

Настройки пользователя

- Яркость дисплея *(разд. 5.3.1.5)*
- Вид страницы *(разд. 5.3.1.6)*
- Заставка *(разд. 5.3.1.7)*
- Язык *(разд. 5.3.1.8)*
- Дата *(разд. 5.3.1.9)*
- *Время (разд. 5.3.1.10)*
- Информация *(разд. 5.3.1.11)*

Настройки безопасности

- Сброс времени дозирования *(разд. 5.3.1.12)*
- Пароль администратора *(разд. 5.3.1.13)*

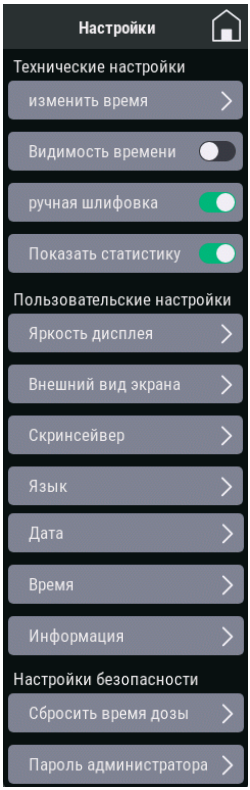

Некоторые пункты меню позволяют осуществить только включение (ВКЛ) или отключение (ВЫКЛ) определенной функции с помощью соответствующего переключателя «», другие пункты, обозначаемые символом «», позволяют получить доступ к специальной подстранице, чтобы продолжить настройку/установку параметра. Нажав функциональную кнопку «» (всегда отображается в правом верхнем углу страницы меню), вы можете выйти из меню и вернуться на ГЛАВНУЮ страницу. Ниже приведено описание отдельных пунктов в меню настроек.

5.3.1.1 Изменение времени дозирования

Нажав пункт «Изменение времени дозирования» в меню «Технические настройки», вы получите доступ к страницам для настройки времени помола для одинарной и двойной порций.

Примечание: чтобы перейти со страницы настройки времени помола одинарной порции на страницу настройки времени помола двойной порции (и наоборот), просто прокрутите отображаемую страницу по горизонтали.

Используйте функциональные кнопки + или −, чтобы увеличить или уменьшить время подачи.

Сохранение измененных параметров происходит автоматически при выходе со страницы.

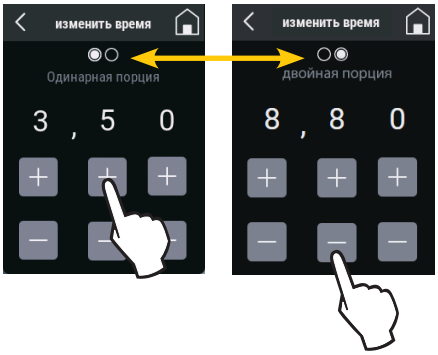

Настройка времени дозирования

5.3.1.2 Отображение времени дозирования

При активации пункта «Отображение времени дозирования» в меню «Технические настройки» (), время, установленное для подачи различных порций, отображается на ГЛАВНОЙ странице.

Во время подачи кнопка, относящаяся к выбранной порции, начинает мигать и постепенно окрашивается в красный цвет до полного заполнения, отображая, таким образом, ход выполнения помола. В случае ручного помола отображаемое время увеличивается до максимального значения 25 секунд, после чего помол автоматически останавливается.

Если параметр «Отображение времени дозирования» отключен (), время подачи порций не отображается на ГЛАВНОЙ странице.



Время дозирования отображается



Время дозирования не отображается

5.3.1.3 Ручной помол

Позволяет включить ( ) или отключить ( ) ручной режим помола.

Если ручной помол (Рис. 9 дет. 7) отключен, соответствующая функциональная кнопка не может быть выбрана и отображается серым цветом.



Ручной помол отключен

5.3.1.4 Отображение статистики

Позволяет включить ( ) или отключить ( ) отображение функциональной кнопки «Статистика» на ГЛАВНОЙ странице (см. Рис. 9 дет. 2).

При нажатии на кнопку статистики загружается сводное окно с общим количеством порций, выданных за день, за текущую неделю, и общим количеством порций с момента первого запуска прибора. Для закрытия окна необходимо снова нажать кнопку «Статистика».

Примечание: Количество выданных порций увеличивается и сохраняется в памяти, даже если опция «Показать статистику» отключена.

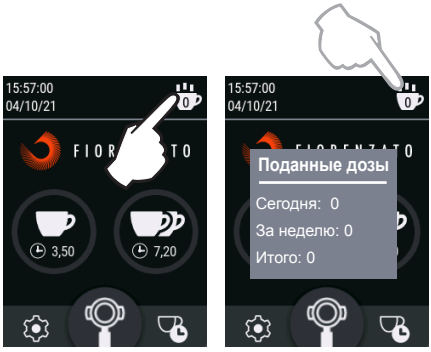

Активированная кнопка "Статистика" и окно "Выданные порции"

5.3.1.5 Яркость дисплея

Выбрав пункт «Яркость дисплея», вы получаете доступ к странице, показанной на рисунке, с помощью которой вы можете увеличивать или уменьшать яркость экрана, просто перемещая курсор регулировки вправо (увеличение) или влево (уменьшение).

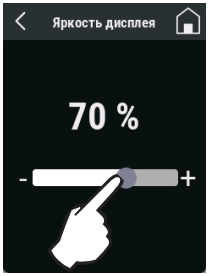

Регулировка яркости

5.3.1.6 Вид страницы

Выбрав пункт «Вид страницы», вы получаете доступ к странице, показанной на рисунке, с помощью которой вы можете выбрать, отображать ли страницы в «темном режиме» (Dark mode) или в «светлом режиме» (Light mode).

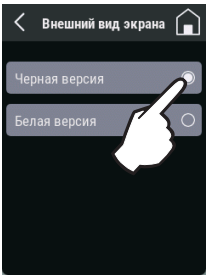

Изменение режима отображения страниц не влечет за собой дополнительных изменений других опций и/или различных параметров, которые можно установить.



ГЛАВНАЯ страница в «Темное режиме»



ГЛАВНАЯ страница в «Светлом режиме»

5.3.1.7 Заставка

Выбрав пункт «Заставка», вы получаете доступ к странице, показанной на рисунке, через которую вы можете включить ( ) или отключить ( ) одноименную функцию и выбрать, через какое время простоя она будет активирована.

Запуск заставки экрана можно установить через 20, 45 с или 5 минут простоя прибора.

При активации и по истечении выбранного времени дисплей переходит в режим энергосбережения, показывая только логотип производителя, текущую дату и время.

Чтобы выйти из режима заставки, просто коснитесь дисплея.

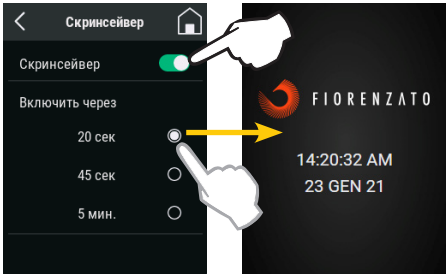

Настройка заставки

и

Экранная заставка, активируемая через 20 секунд простоя кофемолки

5.3.1.8 Язык

Выбрав пункт «Язык», вы получите доступ к странице, на которой можно установить язык панели. После выбора предпочтительного языка все меню и функциональные кнопки будут отображаться на нужном языке.

Доступны следующие языки:

- Итальянский
- Английский
- Испанский
- Немецкий
- 한국인 (корейский)
- Французский
- Ελληνικά (греческий)
- Hrvatski (хорватский)
- عربي (арабский)
- Португальский
- Русский (Russo)
- 中文 (китайский)



Выбор языка

5.3.1.9 Дата

Пункт «Дата» позволяет открыть страницу для установки текущей даты.

Чтобы настроить дату (день/месяц/год), просто воздействуйте соответствующим образом (один раз нажмите или удерживайте) на функциональные кнопки + или −.

Примечание: Настройка сохраняется в памяти в режиме реального времени, поэтому после выхода из меню на ГЛАВНОЙ странице будет отображаться установленная дата.



Настройка даты

5.3.1.10 Время

Пункт «Время» позволяет открыть страницу для установки текущего времени.

С помощью двух переключателей ( ) время можно установить в формате 24 или 12 часов. В случае формата 12 часов необходимо указать временной интервал «AM» (до полудня) или «PM» (после полудня), чтобы система могла правильно обновлять дату в полночь.

Чтобы настроить время (часы и минуты), просто воздействуйте соответствующим образом (один раз нажмите или удерживайте) на функциональные кнопки + или −.

Примечание: Настройка сохраняется в памяти в режиме реального времени, поэтому после выхода из меню на ГЛАВНОЙ странице будет отображаться правильное время.

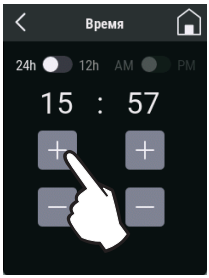

Настройка времени

5.3.1.11 Информация

Выбрав пункт «Информация» в меню настроек, вы получите доступ к странице, показанной на рисунке, которая отображает:

- модель кофемолки-дозатора;
- версию встроенного ПО, установленного на панели;
- общее количество порций, поданных с момента первого запуска прибора;
- общий счетчик, показывающий общее время работы прибора в режиме подачи;
- серийный номер панели, установленной на приборе.



Страница «Информация»

5.3.1.12 Сброс времени дозирования

Пункт «Сброс времени дозирования» позволяет получить доступ к странице сброса, показанной на рисунке, с помощью которой можно сбросить настроенные пользователем временные интервалы подачи порции и восстановить заводские параметры, установленные производителем.

Внимание: Команда «Сброс времени дозирования» необратима и влечет за собой потерю настроенного пользователем времени подачи порции. Чтобы избежать случайного удаления установленного времени, система попросит пользователя подтвердить действие и нажать кнопку «ДА», прежде чем восстановить заводские интервалы.

При возврате в меню [ ] или переходе на ГЛАВНУЮ страницу [ ] без подтверждения сброса установленные временные интервалы будут сохранены в памяти.

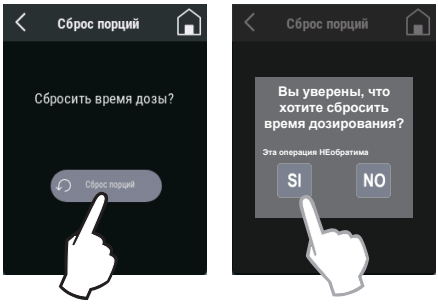

Сброс времени дозирования

5.3.1.13 Пароль администратора

Нажатие пункта «Пароль администратора» (последний пункт в «Меню настроек») загружает страницу авторизации, показанную на рисунке, которая позволяет только авторизованным техническим специалистам получить доступ к зарезервированным страницам, содержащим определенные настройки и функции инициализации устройства.

Примечание: Цифровой пароль авторизации не предоставляется конечному пользователю, а только специализированным техникам производителя и его авторизованным дилерам.

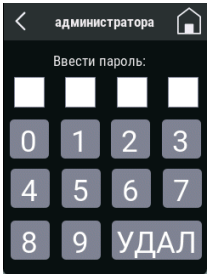

Авторизация для доступа к защищенным паролем страницам

5.3.2Подача порций (одинарная / двойная / непрерывная) на модели F4 EVO

Чтобы приготовить одинарную или двойную порцию кофе, просто нажмите кнопку или , соответствующую требуемой порции. Кратковременное нажатие на кнопку запускает подачу в течение времени, установленного в разделе «Изменение времени дозирования» (см. разд. 5.3.1.1). Во время подачи нажатая кнопка начинает мигать и постепенно окрашивается в красный цвет до полного заполнения, отображая, таким образом, ход выполнения помола.

Нажатие кнопки стоп «СТОП» немедленно отменяет текущую порцию и происходит возврат на ГЛАВНУЮ страницу в ожидании новых команд.

Длительное нажатие кнопки , когда устройство остановлено и ожидает команд, запускает непрерывный помол, и на дисплее отображается увеличивающееся время текущей подачи (максимальное время непрерывной подачи составляет 25 секунд). Отпускание кнопки приводит к немедленной остановке прибора.

Ниже приведен наглядный пример подачи двойной порции. Показанная последовательность также действительна для подачи одинарной порции.

Устройство в ожидании команды.	Кратковременное нажатие: Подача двойной порции до тех пор, пока не будет достигнуто установленное время подачи или пока не будет нажата кнопка стоп).	Кратковременное нажатие кнопки стоп: Остановка и немедленная отмена текущей порции и возврат на ГЛАВНУЮ страницу в ожидании новой команды.
		

Графический пример непрерывной подачи:

Устройство в ожидании команды	Длительное нажатие функциональной кнопки : Запуск непрерывной подачи максимум на 25 секунд, после чего подача автоматически останавливается.	Отпускание функциональной кнопки : Немедленная остановка непрерывной подачи и возврат на ГЛАВНУЮ страницу в ожидании новой команды.
		

5.4 Регулировка степени помола

Для изменения степени помола кофе необходимо воздействовать на регулировочное кольцо (дет 1), расположенное под бункером (поз. 2).

- Поверните кольцо по часовой стрелке, чтобы помол стал более грубым.
- Поверните кольцо против часовой стрелки, чтобы помол стал более мелким.

Регулировку следует производить при работающем двигателе. Желательно измельчать небольшое количество кофе для визуальной оценки степени помола.

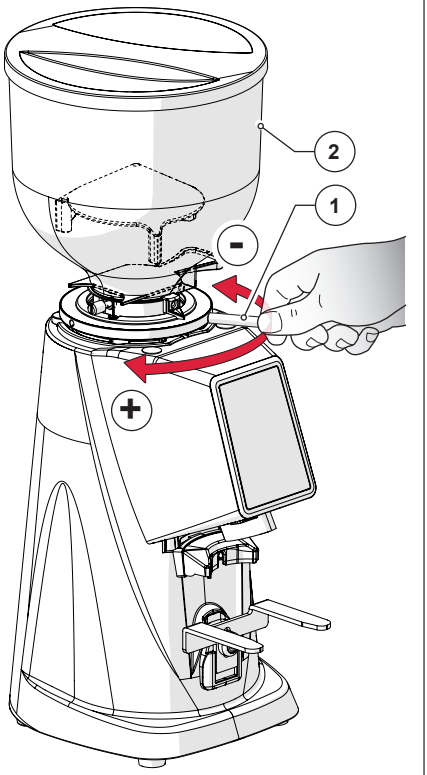

6 ТЕХОБСЛУЖИВАНИЕ КОФЕМОЛКИ

6.1 Плановое техобслуживание

ВНИМАНИЕ! Перед проведением любого планового обслуживания кофемолки отключите ее от источника питания, повернув переключатель (Рис. 10) в положение «O» (ВЫКЛ), и вытащите вилку из розетки (Рис. 11).

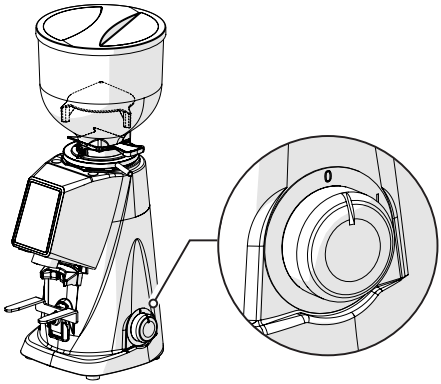

Рис. 10

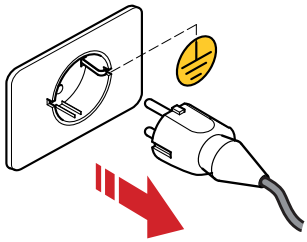

Рис. 11

Все операции по плановому техническому обслуживанию вашего устройства сведены в следующую таблицу.

Компания Fiorenzato M.C. S.r.l. рекомендует своим клиентам неукоснительно выполнять указанные операции в установленные сроки и описанным способом.

РАБОТЫ ПО ПЛАНОВОМУ ТЕХОБСЛУЖИВАНИЮ			
Периодичность	**Вид работ**	**Исполнитель**	**Разд.**
После каждой смены	Тщательная очистка устройства	Пользователь	6.1.1
После каждой смены	Проверка состояния кабеля питания	Пользователь	6.1.2
Ежемесячно	Тщательная очистка жерновов	Пользователь	6.1.3
По мере необходимости	Вывод кофемолки из эксплуатации	Пользователь	6.1.4
Через установленный интервал (обозначается на дисплее появлением пиктограммы «»).	Замена жерновов	Квалифицированный оператор или специализированный техник	6.1.5

6.1.1 Очистка устройства

В КОНЦЕ КАЖДОЙ СМЕНЫ: тщательно очистите прибор.

- Закройте заслонку (дет. 1), ослабьте крепежные винты (дет. 2) и снимите бункер (дет. 3) с прибора.
- Снимите крышку (дет. 4) из бункера и удалите из него кофейные зерна, содержащиеся внутри. Желательно высыпать кофе в оригинальный пакет и герметично закрыть, чтобы сохранить его аромат.
- Очистите внутреннюю и внешнюю поверхности бункера горячей водой и неароматизированным моющим и обезжиривающим средством с нейтральным pH, подходящим для приборов, которые контактируют с пищевыми продуктами. Не используйте абразивные губки и/или агрессивные моющие средства, которые могут повредить поверхности бункера.
- Тщательно вытрите вымытые детали мягкой сухой тканью.

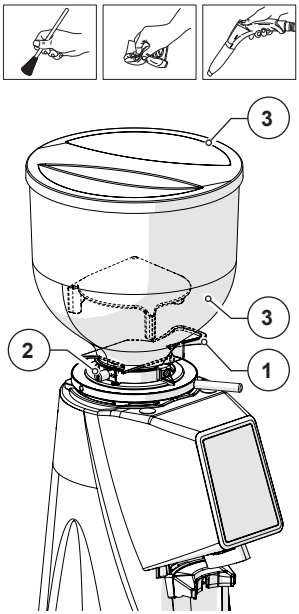

ВНИМАНИЕ! Бункер нельзя мыть в посудомоечной машине.

- Щеткой с мягкой щетиной (чистой и продезинфицированной) и пылесосом удалите зерна и остатки кофейной пыли из камеры помола (дет. 1).

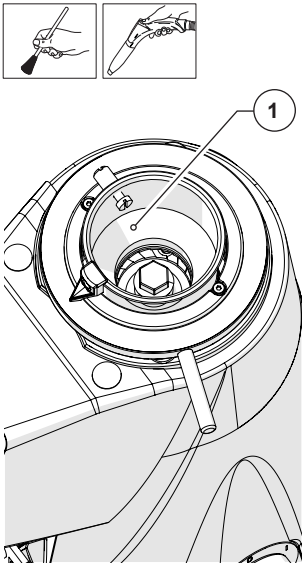

ВНИМАНИЕ! Не используйте воду и/или моющие средства для очистки камеры помола и жерновов.

- С помощью зубной щетки или щетки с мягкой щетиной (чистой и продезинфицированной) очистите внутреннюю часть трубки выгрузки кофе (дет. 1).

ВНИМАНИЕ! Не используйте воду и/или моющие средства для очистки трубки выгрузки кофе.

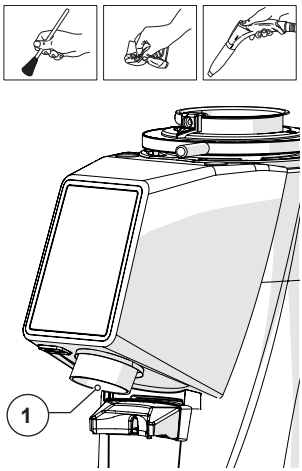

- Вымойте лоток для сбора кофе (дет. 1) горячей водой и неароматизированным моющим и обезжиривающим средством с нейтральным pH, подходящим для приборов, которые контактируют с пищевыми продуктами.
- Просушите с помощью мягкой ткани.

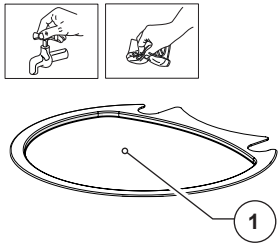

- Наружная чистка корпуса прибора должна выполняться с использованием мягкой ткани и средств, предназначенных для изделий, контактирующих с пищевыми продуктами.

ВНИМАНИЕ! Не используйте абразивные губки и/или агрессивные средства, которые могут повредить наружные поверхности оборудование.

ВНИМАНИЕ! Запрещается использовать струю воды или пара для очистки корпуса прибора.

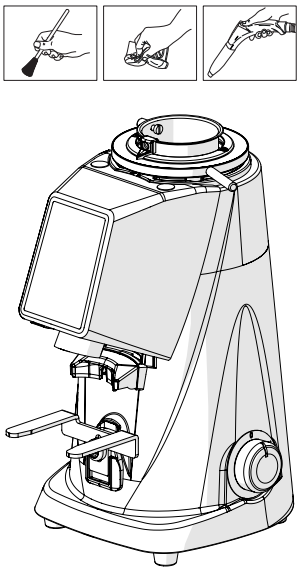

- После очистки установите бункер (дет. 1) на камеру помола (дет. 2) и зафиксируйте его соответствующим крепежным винтом (дет. 3).
- Закройте бункер соответствующей крышкой (поз. 4).
- Установите лоток для сбора кофе (дет. 5) на основание кофемолки-дозатора.

Кофемолка-дозатор готова к повторному использованию после подключения питания и заполнения кофейными зернами.

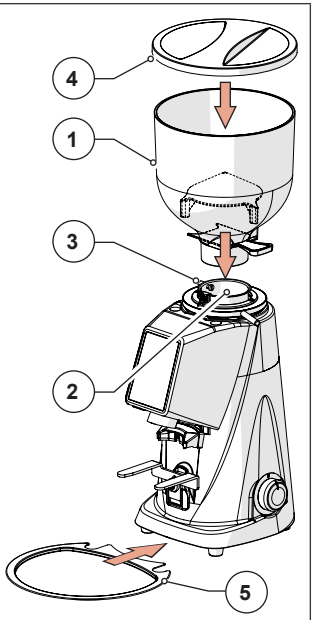

6.1.2 Проверка состояния кабеля питания

В КОНЦЕ КАЖДОЙ СМЕНЫ: проверьте кабель питания.

- Отсоединив кабель от розетки, визуально и на ощупь убедитесь, что защитная оболочка не повреждена, провода не оголены, а вилка не повреждена.

ВНИМАНИЕ! При обнаружении повреждения кабеля питания замените его на кабель с такими же характеристиками.

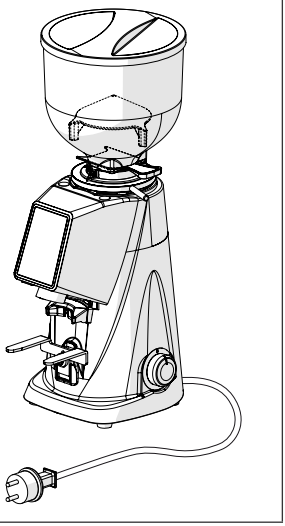

6.1.3 Тщательная очистка жерновов

КАЖДЫЙ МЕСЯЦ: проводите тщательную очистку жерновов

Тщательную очистку жерновов следует проводить один раз в месяц (или при необходимости), используя специальные средства для чистки кофемолок, легко доступные на рынке (например, моющее средство PULY GRIND для кофемолок).

- Тщательная очистка должна выполняться в конце уборки в конце смены, без кофе в приборе и без загрузочного бункера.
- Очистка жерновов осуществляется путем заливки порции продукта в камеру помола (полностью пустую) и запуска помола. Во время помола продукт (в виде зерен или кристаллов) восстанавливает жернова, полностью удаляя все отложения кофе, налет, плесень и жировые отложения с их поверхностей, впитывая масло и удаляя прогорклость, не оставляя следов.
- Таким образом, восстановление происходит без необходимости снятия жерновов и изменения установленного положение помола.

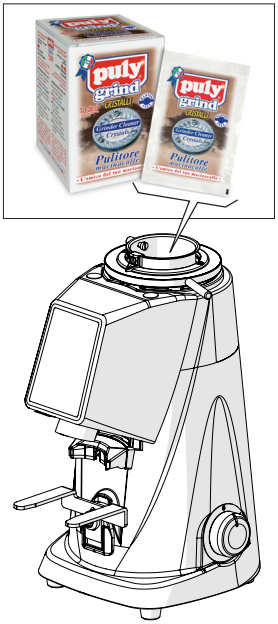

6.1.4 Вывод кофемолки из эксплуатации

Если прибор не используется в течение длительного времени (например, праздники, выходные и т. д.), рекомендуется выполнить следующие операции по очистке, чтобы сохранить ее в хорошем состоянии и избежать возможных проблем при следующем запуске.

ПРИ НЕОБХОДИМОСТИ: очистка и вывод прибора из эксплуатации.

- Тщательно очистите кофемолку, как указано в п. 6.1.1.
- Тщательно очистите жернова, как указано в п. 6.1.3.
- Выньте шнур питания из розетки.
- Накройте кофемолку-дозатор кухонным полотенцем, чтобы защитить ее от пыли и грязи.

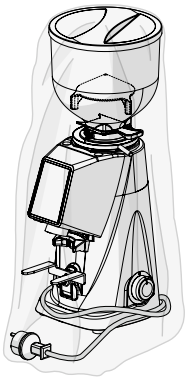

6.1.5 Замена жерновов

Плановый срок замены жерновов устанавливается компанией Fiorenzato M.C. S.r.l. в зависимости от типа жерновов и модели кофемолки.

По истечении установленного времени эффективного использования на дисплее появляется предупреждающая пиктограмма «», которая сигнализирует о необходимости их замены.



ВНИМАНИЕ! Замена жерновов должна производиться квалифицированным оператором или поручаться специализированным техникам с использованием оригинальных запасных частей.

6.2 Внеплановое техобслуживание

Для кофемолки не предусмотрено внепланового обслуживания. Однако при наличии поломок и/или неисправностей, не указанных в разделе «7 НЕИСПРАВНОСТИ, ИХ ПРИЧИНЫ И СПОСОБЫ УСТРАНЕНИЯ», не вмешивайтесь в работу прибора по собственной инициативе, а сообщите об этом местному дилеру, который свяжется с сервисной службой компании Fiorenzato M.C. S.r.l. , чтобы решить возникшую проблему.

7 НЕИСПРАВНОСТИ, ИХ ПРИЧИНЫ И СПОСОБЫ УСТРАНЕНИЯ

В таблице показаны возможные неисправности, которые могут привести к отказу кофемолки и/или ее неправильной работе. Для каждой неисправности указывается ее возможная причина и действия, которые необходимо предпринять для восстановления правильной работы устройства.

Неисправность	Причина	Способ устранения
Кофемолка не включается.	Отсутствие питания.	• Убедитесь, что выключатель находится в положении «I» (ВКЛ). • Убедитесь, что автоматический выключатель перед розеткой (если есть) находится в положении ВКЛ. • Убедитесь, что кабель питания не поврежден и правильно подключен к розетке, установленной в месте эксплуатации прибора.
Кофейные зерна не выходят из загрузочного бункера.	Закрытая задвижка.	• Откройте задвижку.
При включении система теряет данные предыдущих настроек.	Разряжена буферная батарея системы управления прибором.	• Обратитесь в сервисный центр для замены буферной батареи.
На дисплее появляется пиктограмма  в качестве предупреждения о необходимости замены жерновов	Жернова достигают предельного количества часов работы, установленного производителем, поэтому необходимо запланировать их замену.	• Можно продолжать использовать кофемолку до тех пор, пока не будет достигнут установленный предел по времени. При достижении предельного значения, чтобы обеспечить максимальную эффективность прибора, необходимо заменить жернова, следуя инструкциям, приведенным в разделе 6.1.5. • После замены специализированный техник обнуляет счетчик рабочего времени жерновов.

Неисправность	Причина	Способ устранения
Двигатель останавливается во время помола.	Срабатывание тепловой защиты двигателя из-за блокировки системы помола при наличии предметов или инородных тел между жерновами.	• Выключите прибор и подождите, пока он полностью остынет. • Отсоедините прибор от электрической сети. • Закройте задвижку и снимите загрузочный бункер. • Очистите камеру помола и удалите все посторонние тела. • Соберите прибор и запустите цикл помола.
Двигатель останавливается во время непрерывного помола.	Достигнут предел времени, установленный для одного цикла непрерывного помола.	• Запустите как обычно новую требуемую подачу (одинарную, двойную или непрерывную). • Если кофемолка-дозатор не запустится сразу, подождите 60 секунд, чтобы двигатель остыл, поскольку прибор настроен на непрерывную работу в течение 50 секунд, после чего осуществляется принудительная остановка двигателя на 60 секунд.



ВНИМАНИЕ! Если сбой сохраняется даже после выполнения предложенных корректирующих действий или возникают сбои в работе, не указанные в таблице, обратитесь к местному дилеру, который решит, следует ли привлекать службу поддержки Fiorenzato M.C. S.r.l. либо поручить ремонт или капитальный ремонт прибора специалисту.

8 ЗАПРОС ЗАПАСНЫХ ЧАСТЕЙ

В случае необходимости замены изношенных деталей кофемолки-дозатора (например, жерновов) конечный пользователь (например, бариста/ресторатор и т. д.) должен обязательно обратиться к своему местному дистрибьютору в качестве прямого посредника Fiorenzato M.C. S.r.l. и сообщить модель имеющейся кофемолки для идентификации, запроса и поставки оригинальных запасных частей. Только авторизованные региональные дистрибьюторы получат возможность зарегистрироваться на нашем веб-сайте, чтобы заказать необходимую запасную часть.

Чтобы запросить запасные части, местные дистрибьюторы должны:

- зайти на сайт www.fiorenzato.com, войти в раздел, посвященный запасным частям, и выбрать модель кофемолки-дозатора, указанную конечным пользователем;
- войти в зону ограниченного доступа, введя свои учетные данные в соответствующей форме (при первом доступе требуется регистрация с введением ваших идентификационных данных);
- выбрать необходимые запчасти, используя чертежи изделия в разобранном виде, представленные на портале;
- следовать указаниям мастера, чтобы оформить заказ и отправить его в компанию Fiorenzato M.C. S.r.l. .
- С местным дистрибьютором свяжутся сотрудники компании Fiorenzato M.C. S.r.l. , которая рассмотрит запрос.



ВНИМАНИЕ! Обратите внимание, что работы по замене жерновов и вообще всех внутренних частей кофемолки должны выполняться специализированным техническим персоналом.



ВНИМАНИЕ! Компания Fiorenzato M.C. S.r.l. не несет ответственности за травмы и/или повреждение устройства, вызванные заменой компонентов на неоригинальные запасные части и выполненной неквалифицированным персоналом.

9 УТИЛИЗАЦИЯ

ВНИМАНИЕ! В разных странах действуют разные законы в отношении утилизации электрического и электронного оборудования, поэтому необходимо соблюдать требования, установленные конкретными законами и органами, ответственными за утилизацию.

- Если на идентификационной этикетке, прикрепленной к прибору, изображен символ перечеркнутого мусорного контейнера, показанного на рисунке, это означает, что изделие классифицируется в соответствии с действующими нормативами как электрическое или электронное оборудование и соответствует директиве ЕС 2002/96/EC (WEEE) и, следовательно, по окончании срока службы его необходимо в обязательном порядке утилизировать отдельно от бытовых отходов.

- Поэтому прибор необходимо бесплатно доставить в отдельный пункт сбора электрического и электронного оборудования или вернуть вашему продавцу при покупке нового аналогичного прибора.

- Пользователь несет ответственность за сдачу устройства в соответствующие пункты сбора по окончании срока службы. Несоблюдение этого требования влечет за собой санкции, предусмотренные действующим законодательством в области утилизации отходов. Соответствующий раздельный сбор отходов с последующей отправкой отработавшего оборудования на переработку и обработку помогает избежать возможного неблагоприятного воздействия на окружающую среду и здоровье и позволяет перерабатывать материалы, из которых состоит оборудование. Для получения более подробной информации о доступных системах сбора, обратитесь в местную службу утилизации отходов или в магазин, где была сделана покупка. Производители и импортеры несут ответственность за экологически безопасную переработку, обработку и утилизацию как напрямую, так и участвуя в коллективной системе.

